KÜHLTURM

COOLING TOWER
TOUR DE REFROIDISSEMENT
KOELTOREN

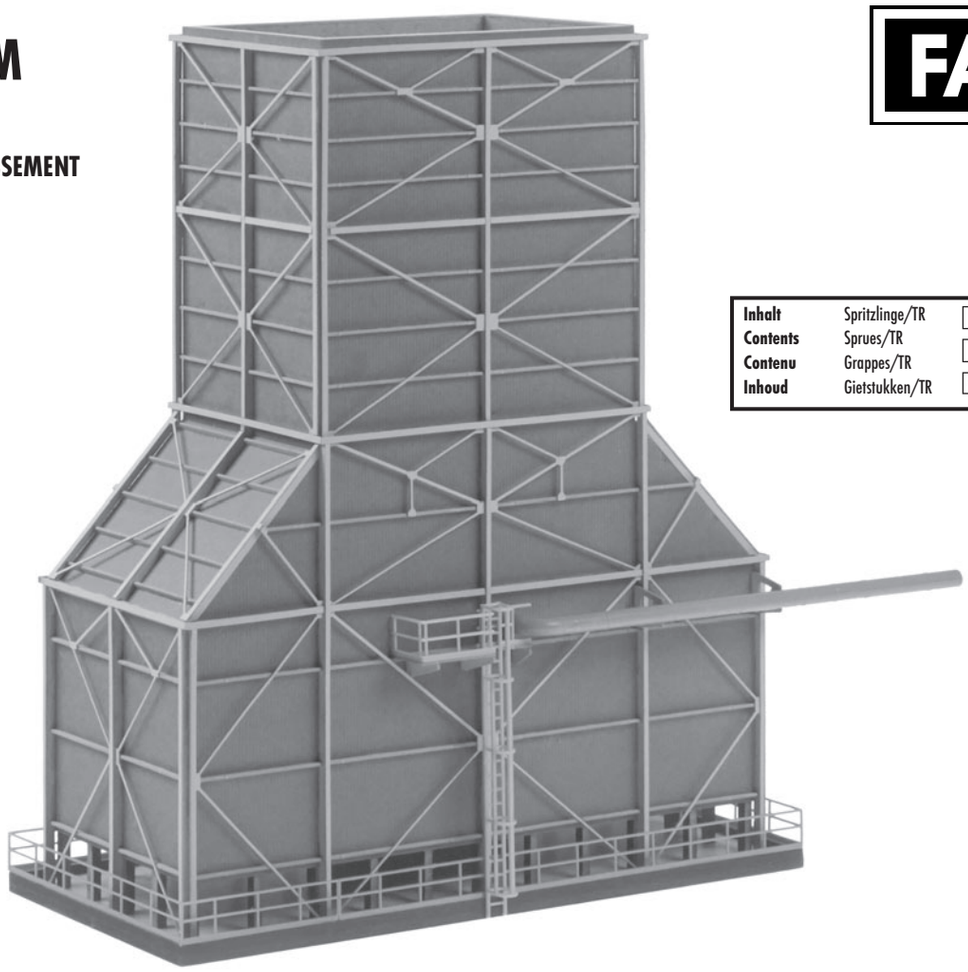

FALLER®

Art. Nr. 130019

Inhalt	Spritzlinge/TR	TR 1	2 x	4 C	1 x	TR 7	1 x	TR 10	1 x		
Contents	Sprues/TR	TR 2	1 x	TR 5	1 x	8 B	1 x				
Contenu	Grappes/TR										
Inhoud	Gietstukken/TR	3 ABC	1 x	TR 6	2 x	TR 9	2 x				

Sa. Nr. 130 019 1

D

Vor Beginn des Bastelns sollten Sie sich mit den Teilerahmen und der Anleitung vertraut machen.
Im Reklamationsfall gilt diengesetzliche Gewährleistungspflicht. Sollte ein Teil fehlen, übersenden Sie bitte den Teilewunsch und den Kaufbeleg an:n Gebr. FALLER GmbH, Kundendienst, Kreuzstraße 9, D-78148 Gütenbach, kundendienst@faller.de.
Sollten Sie einmalnweitere Ersatzteile benötigen, senden wir Ihnen den benötigten Spritzling, bei Verfügbarkeit, gerne kostenpflichtig zu.
Bitte beachten Sie, dass produktionsbedingt Einzelteile übrig bleiben können. Bitte behandeln Sie die Holz- und Kartonteile äußerst vorsichtig und sorgfältig. Die Teile sind stoß- und feuchtigkeitsempfindlich. Kontrollieren Sie den Bausatz vor Beginn auf Vollständigkeit und Unversehrtheit der Teile. Trennen Sie die einzelnen Teile vorsichtig mit einem scharfen Bastelmesser aus dem Teilerahmen.
Beachten Sie, dass die Teile bereits nach kurzer Zeit gut aneinander haften und nur schwer wieder voneinander getrennt werden können.

GB

Before you start you should familiarize yourself with the parts frame and the instruction manual. In case of any complaint, the legal guarantee obligation shall apply. Should a part be missing, please send the designation of the part required and the receipt documenting your purchase to: Gebr. FALLER GmbH, Kundendienst, Kreuzstraße 9, D-78148 Gütenbach, kundendienst@faller.de. Should you require further spare parts one day, we shall be pleased to send you, with costs, the required sprue, if it is available. Please note that, on grounds of the production process, some single injection molded parts may be superfluous.. Please treat the parts very carefully and accurately.
The parts are shock-sensitive and moisture-sensitive. Check the kit for completeness of contents and intactness of parts.
Carefully separate the parts with a hobby knife from the parts frame.
Kindly note , that the parts already stick together after short time and that they can hardly be separated again.

F

Avant d'assembler votre modèle veuillez d'abord vous familiariser avec le contenu du kit et vérifier que le lot de pièces soit complet.
En cas de réclamation la garantie légale s'appliquera.Au cas où une pièce manquerait, veuillez envoyer la désignation de la pièce souhaitée et le bon d'achat à: Gebr. FALLER GmbH, Kundendienst, Kreuzstraße 9, D-78148 Gütenbach, kundendienst@faller.de
Au cas où vous auriez besoin un jour d'autres pièces détachées, nous vous enverrons volontiers la grappe requise, si elle est disponible, contre paiement.
Veuillez noter que, pour des raisons de production, il se peut que des pièces détachées soient superflues
Veuillez manipuler les pièces e bois et carton avec prudence et soin. Les pièces sont sensibles aux chocs et à l'humidité.
Avant de commencer l'assemblage, vérifiez que toutes les pièces sont présentes et en bon état.
Prélevez soigneusement les pièces du cadre, une par une, avec un couteau de modéliste à lame acérée.
Notez que les pièces assemblées deviennent rapidement solidaires et qu'il est difficile de les séparer par la suite.
Vérifiez bien la justesse des assemblages !

NL

Voordat u met het bouwen van start gaat adviseren wij u de onderdelen te controleren en de bouwbeschrijving te bestuderen.
In geval van reclamatie geldt de wettelijke garantieverplichting. Mocht er een onderdeel ontbreken, stuur het verzoek om het gewenste onderdeel en het aankoopbewijs dan naar: Gebr. FALLER GmbH, Kundendienst, Kreuzstraße 9, D-78148 Gütenbach, kundendienst@faller.de. Als u ooit meer reserveonderdelen nodig hebt, sturen wij het benodigde gietstuk, indien beschikbaar, graag tegen betaling naar u op. Let op: om productieredenen kunnen losse onderdelen overblijven. Behandel de houten en kartonnen onderdelen s.v.p. voorzichtig en zorgvuldig. De onderdelen kunnen makkelijk beschadigd raken en zijn gevoelig voor vocht.
Snijd de onderdelen voorzichtig met een scherp mes uit het onderdelen raamwerk.
Houd er s.v.p. rekening mee dat de onderdelen al na korte tijd vast aan elkaar hechten en moeilijk weer van elkaar gescheiden kunnen worden.

Art. Nr. 170490 | 170492 | 170494
FALLER SUPER-EXPERT | EXPERT | LASERCUT



Art. Nr. 170688
SPEZIAL-SEITENSCHNEIDER



Art. Nr. 170687
FALLER-BASTELMESSER



Für die Montage benötigen Sie Plastik-Klebstoff und Expert Lasercut-Kleber.

Wir empfehlen:

FALLER-Klebstoff EXPERT (Art. Nr. 170492)
FALLER-Klebstoff EXPERT-Lasercut (Art. Nr. 170494)
FALLER-Sekundenkleber EXPERT RAPID (Art. Nr. 170500)
FALLER-Spezial-Seitenschneider (Art. Nr. 170688)
FALLER-Bastelmesser (Art. Nr. 170687)

For mounting you need plastic cement and Lasercut cement.

Our recommendation:

FALLER cement EXPERT (Art. No. 170492)
FALLER cement EXPERT-Lasercut (Art. No. 170494)
FALLER instant modelling cement EXPERT RAPID (Art. Nr. 170500)
FALLER special side cutter (Art. No. 170688)
FALLER modeller's knife (Art. No. 170687)

Pour le montage, utiliser de la colle plastique et de la coller Lasercut.

Nous vous recommandons les produits suivants:

Colle FALLER EXPERT (Art. Nr. 170492)
Colle FALLER EXPERT-Lasercut (Art. Nr. 170494)
Colle rapide EXPERT RAPID (Art. Nr. 170500)
Pince coupante diagonale spéciale FALLER (Art. Nr. 170688)
Couteau de bricolage FALLER (Art. Nr. 170687)

Voor de montage heeft u plasticlijm en Lasercut lijm nodig.

Wij adviseren:

FALLER-plasticlijm EXPERT (Art. Nr. 170492)
FALLER-Lasercut lijm (Art. Nr. 170494)
FALLER-Secondenlijm EXPERT RAPID (Art. Nr. 170500)
FALLER-speciaal zijkniptang (Art. Nr. 170688)
FALLER-knutselmes (Art. Nr. 170687)

Vor Beginn des Bastelns sollten Sie sich mit den Variationsmöglichkeiten des Modells vertraut machen. Eine Reliefbauweise ist möglich.

Before starting the assembly you should familiarize yourself with the possible variants of the model. A relief design is possible.

Avant de commencer l'assemblage, vous devriez vous familiariser avec les possibilités de configuration du modèle. Il est possible de le réaliser en relief.

Voordat u begint te knutselen, moet u zich vertrouwd maken met de mogelijke varianten van het model. Een reliëfuitvoering is mogelijk.

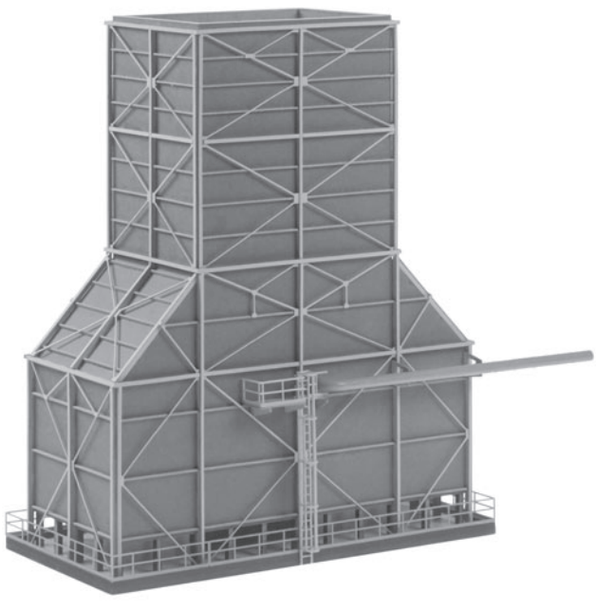

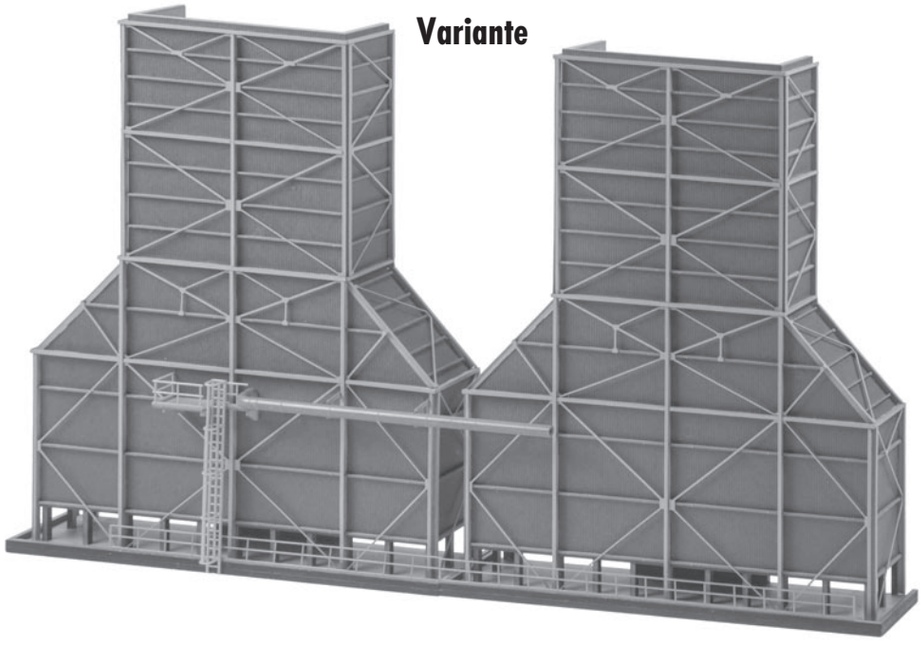

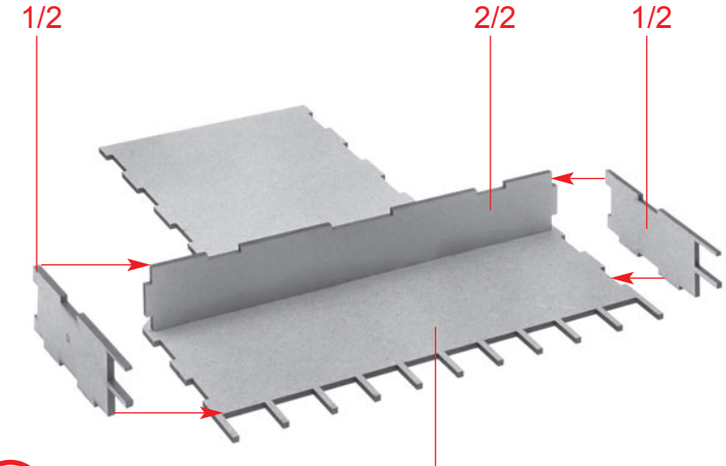

A 2 x

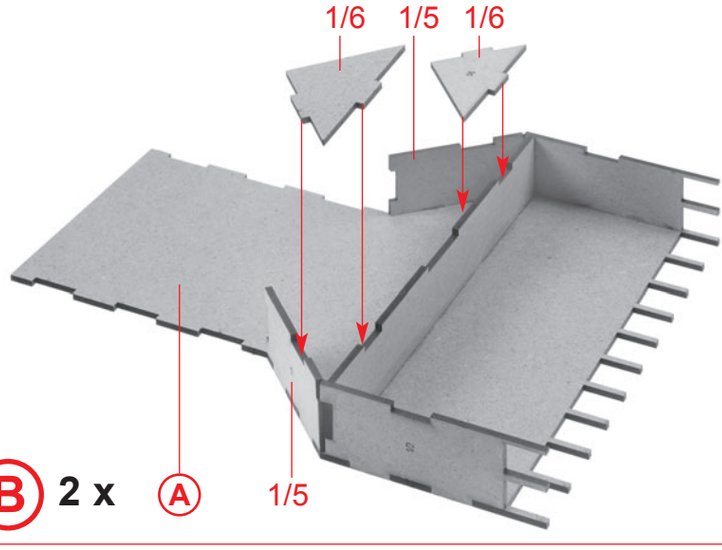

B 2 x

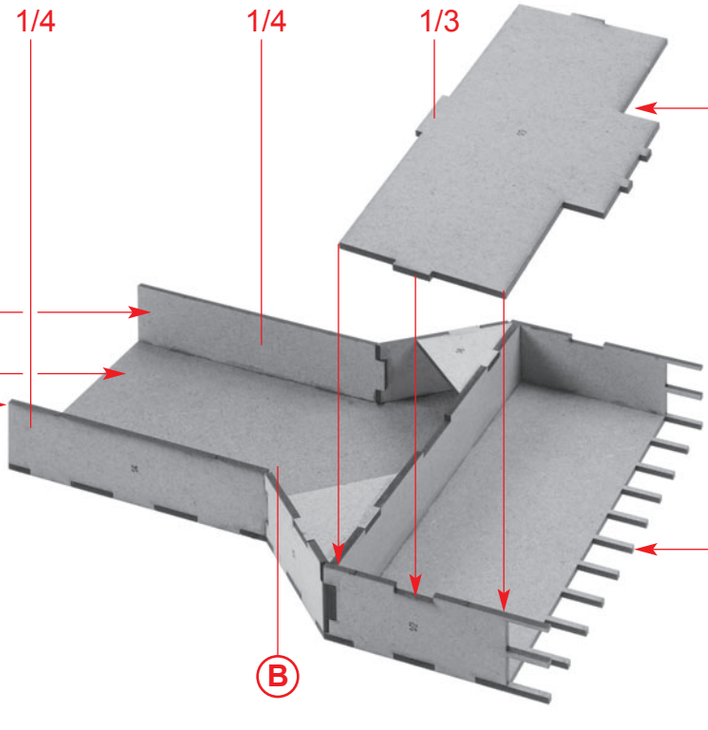

Bemalungshinweis, grau
Painting instruction, grey
Instruction de coloration, gris
Schilderadviezen, grijs

Bemalungshinweis, grau
Painting instruction, grey
Instruction de coloration, gris
Schilderadviezen, grijs

Bemalungshinweis, grau
Painting instruction, grey
Instruction de coloration, gris
Schilderadviezen, grijs

C 2 x

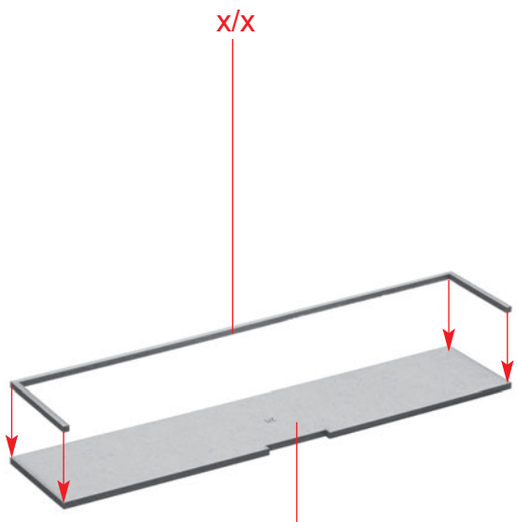

D 2 x

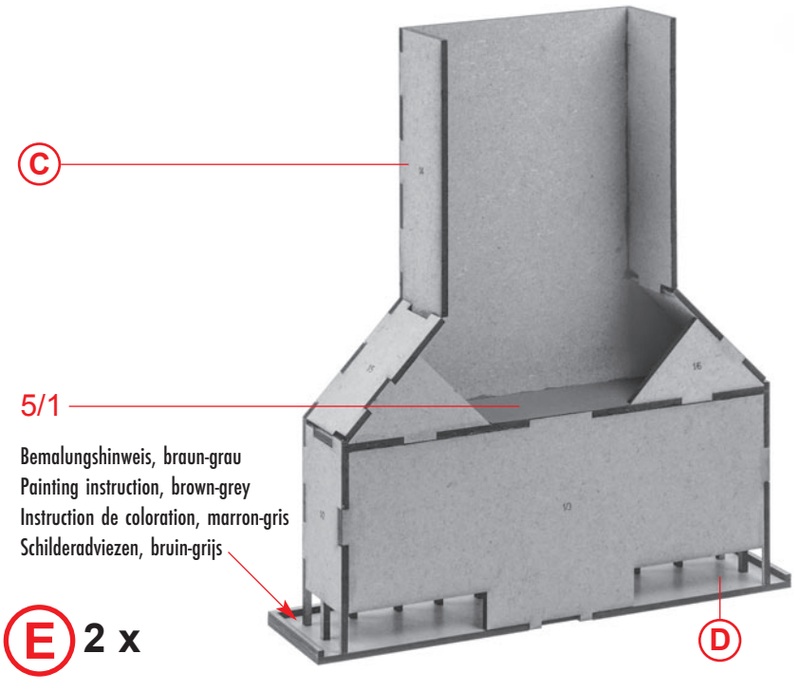

Bemalungshinweis, braun-grau
Painting instruction, brown-grey
Instruction de coloration, marron-gris
Schilderadviezen, bruin-grijs

E 2 x

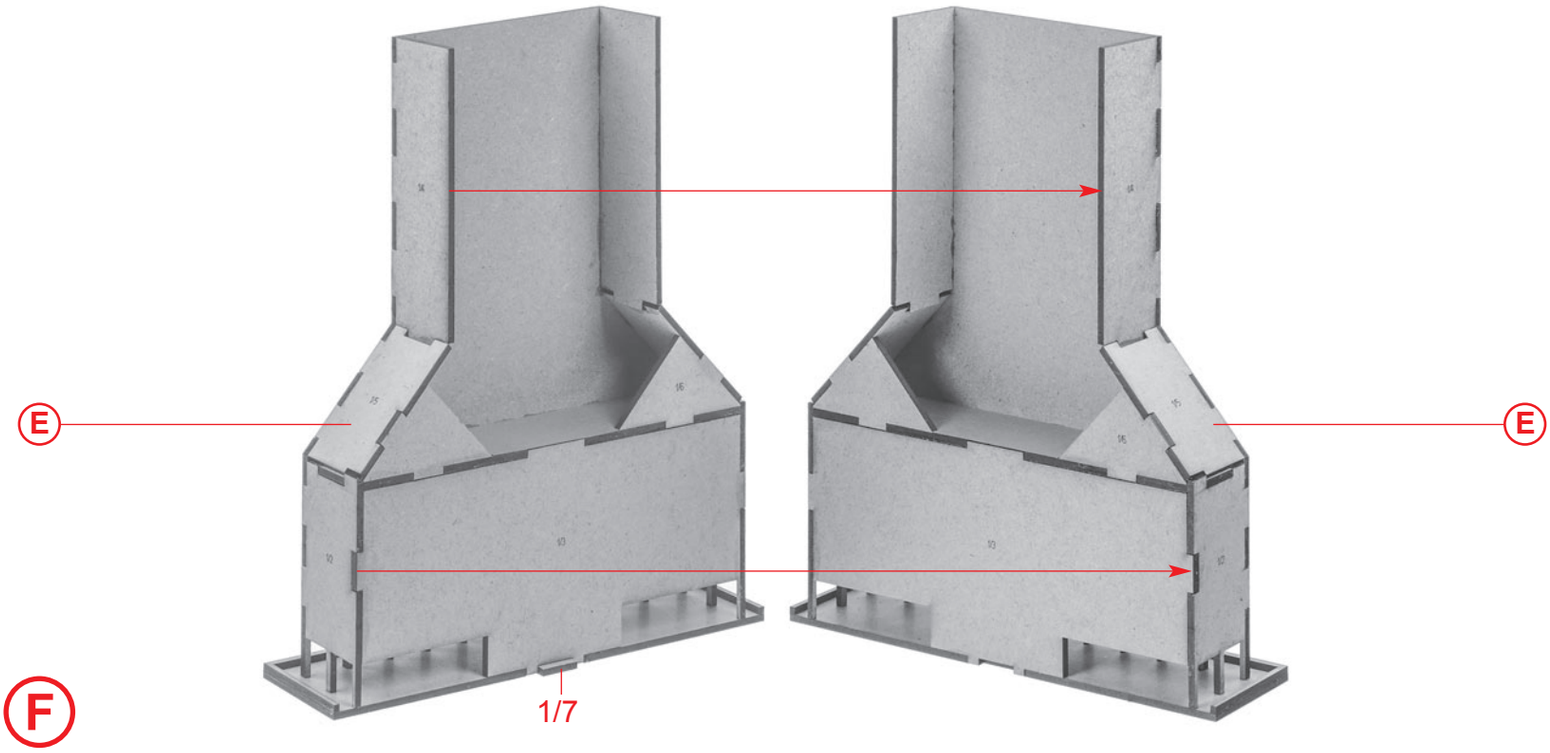

F

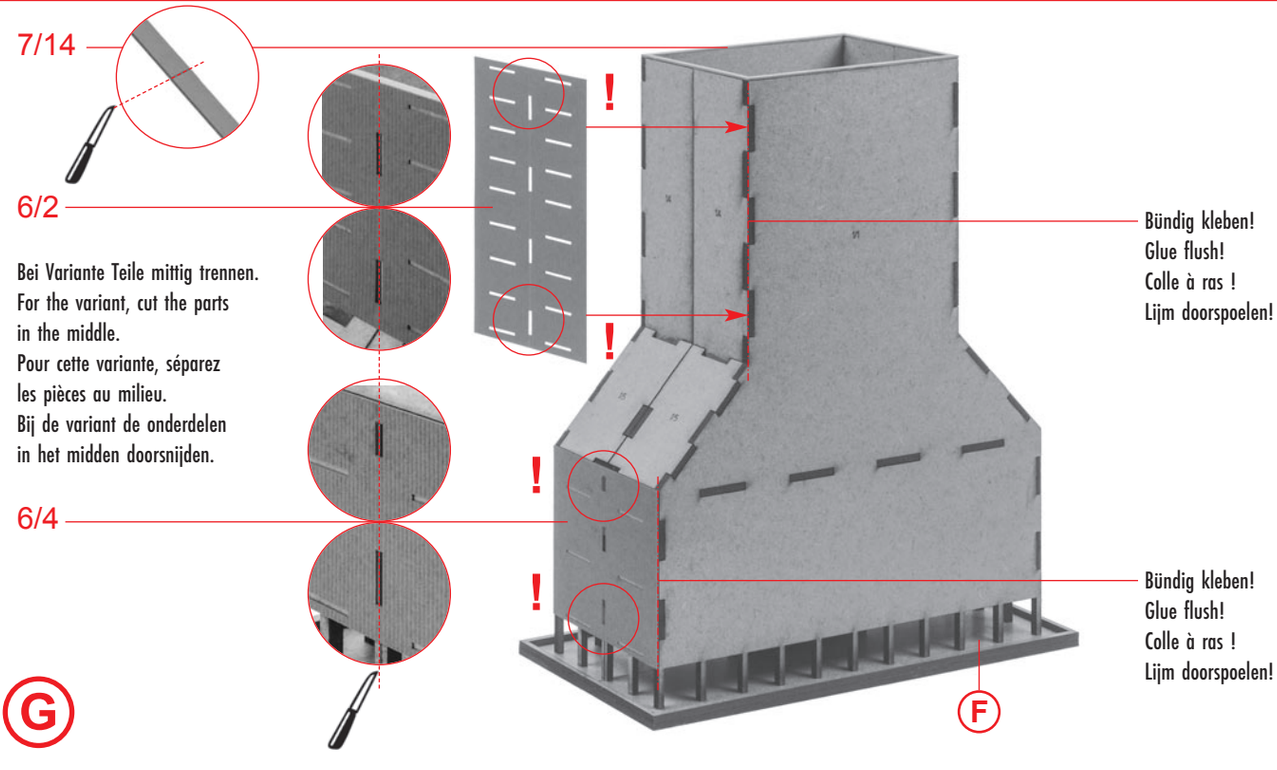

Bei Variante Teile mittig trennen.
For the variant, cut the parts in the middle.
Pour cette variante, séparez les pièces au milieu.
Bij de variant de onderdelen in het midden doorsnijden.

Bündig kleben!
Glue flush!
Colle à ras !
Lijm doorspoelen!

Bündig kleben!
Glue flush!
Colle à ras !
Lijm doorspoelen!

F

G

4

Bei Variante Teile mittig trennen.
For the variant, cut the parts in the middle.
Pour cette variante, séparez les pièces au milieu.
Bij de variant de onderdelen in het midden doorsnijden.

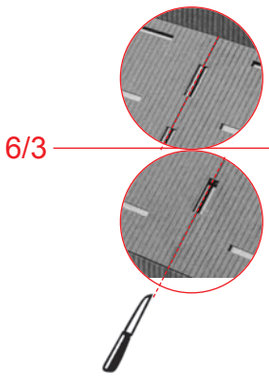

6/3

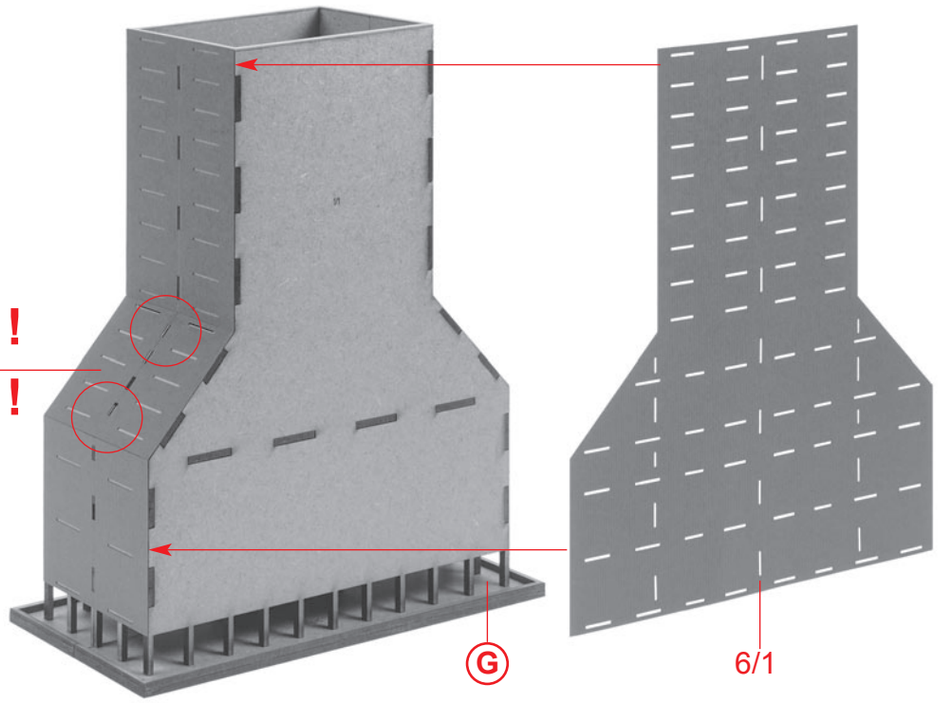

H

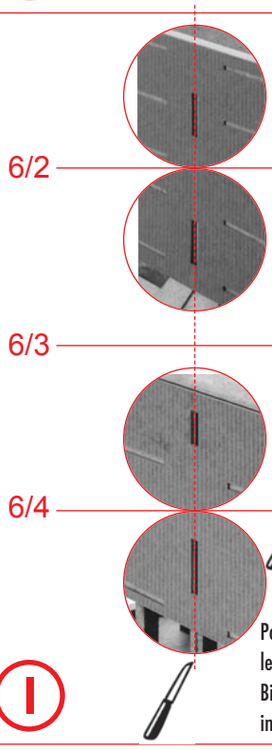

Bei Variante Teile mittig trennen.
For the variant, cut the parts in the middle.

6/2

6/3

6/4

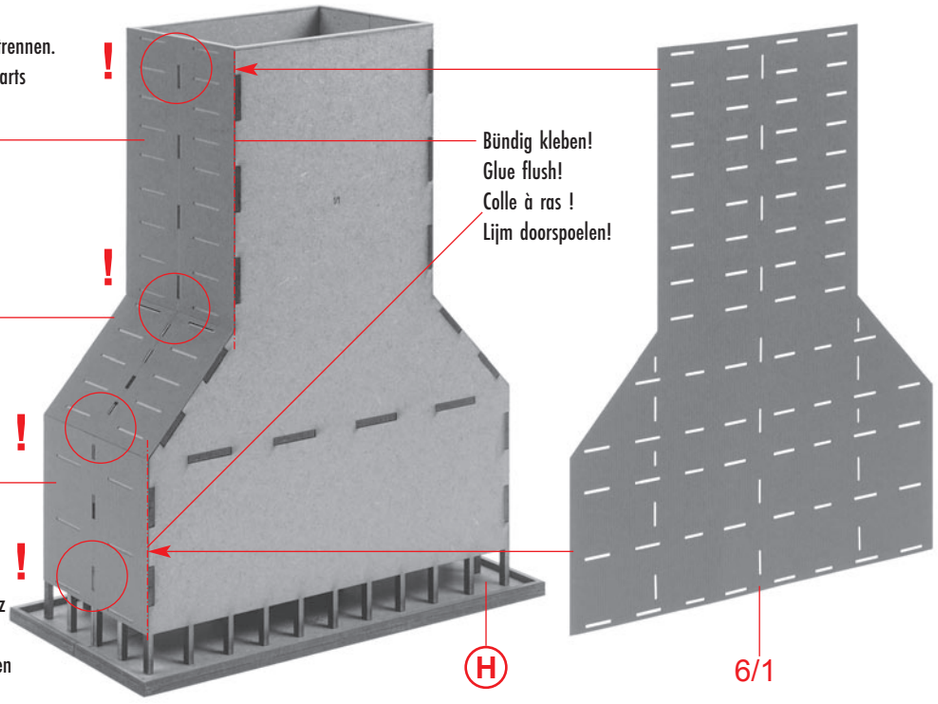

I

Pour cette variante, séparez les pièces au milieu.
Bij de variant de onderdelen in het midden doorsnijden.

Variante

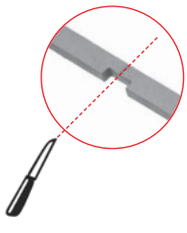

14 x 7/5

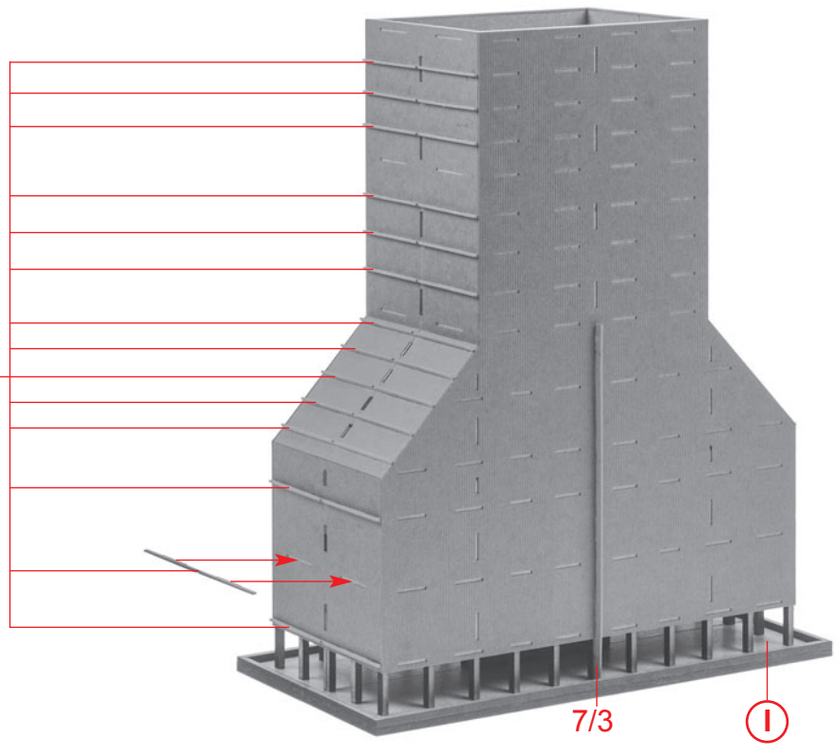

J

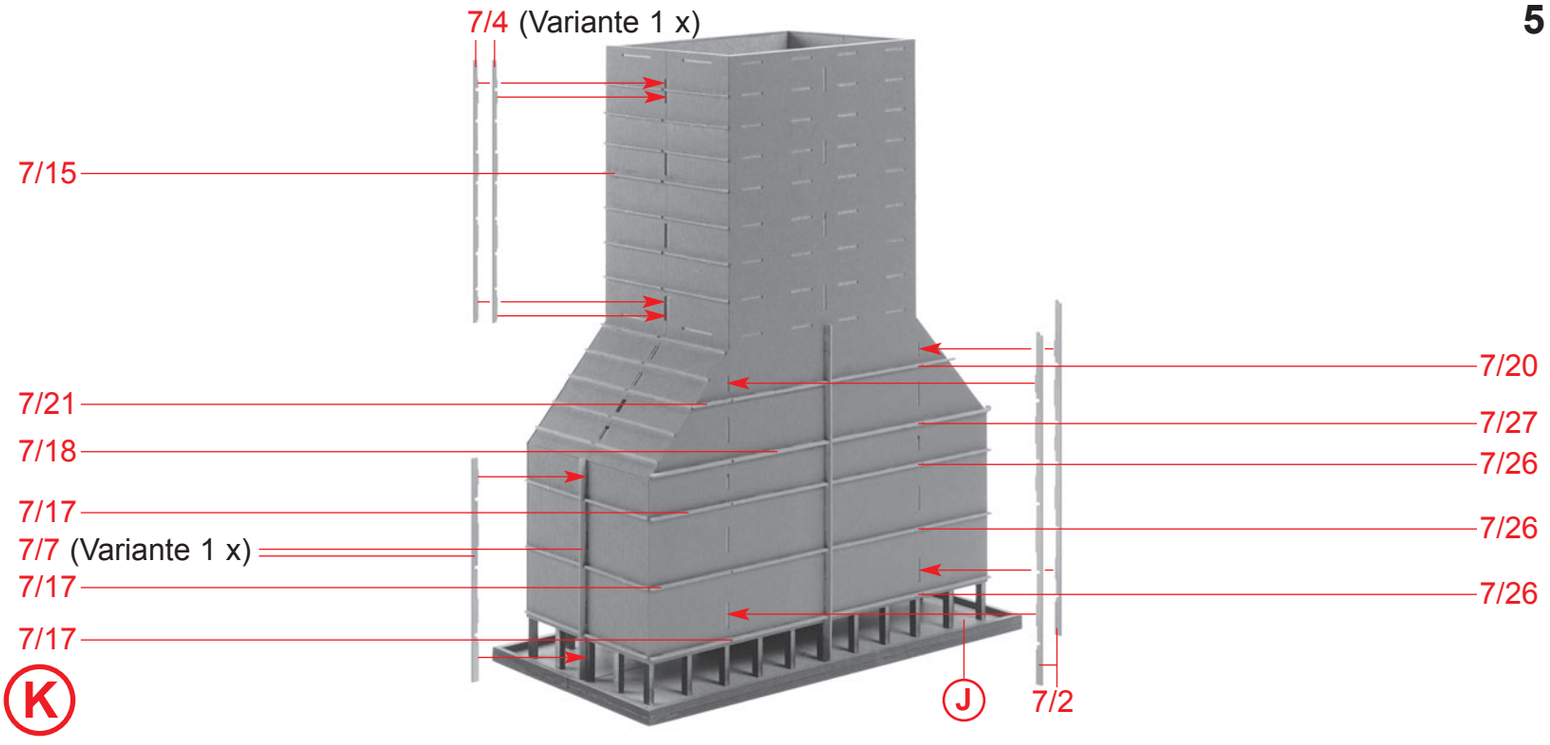
7/4 (Variante 1 x)
7/15
7/21
7/18
7/17
7/7 (Variante 1 x)
7/17
7/17
7/20
7/27
7/26
7/26
7/26
J
7/2
K

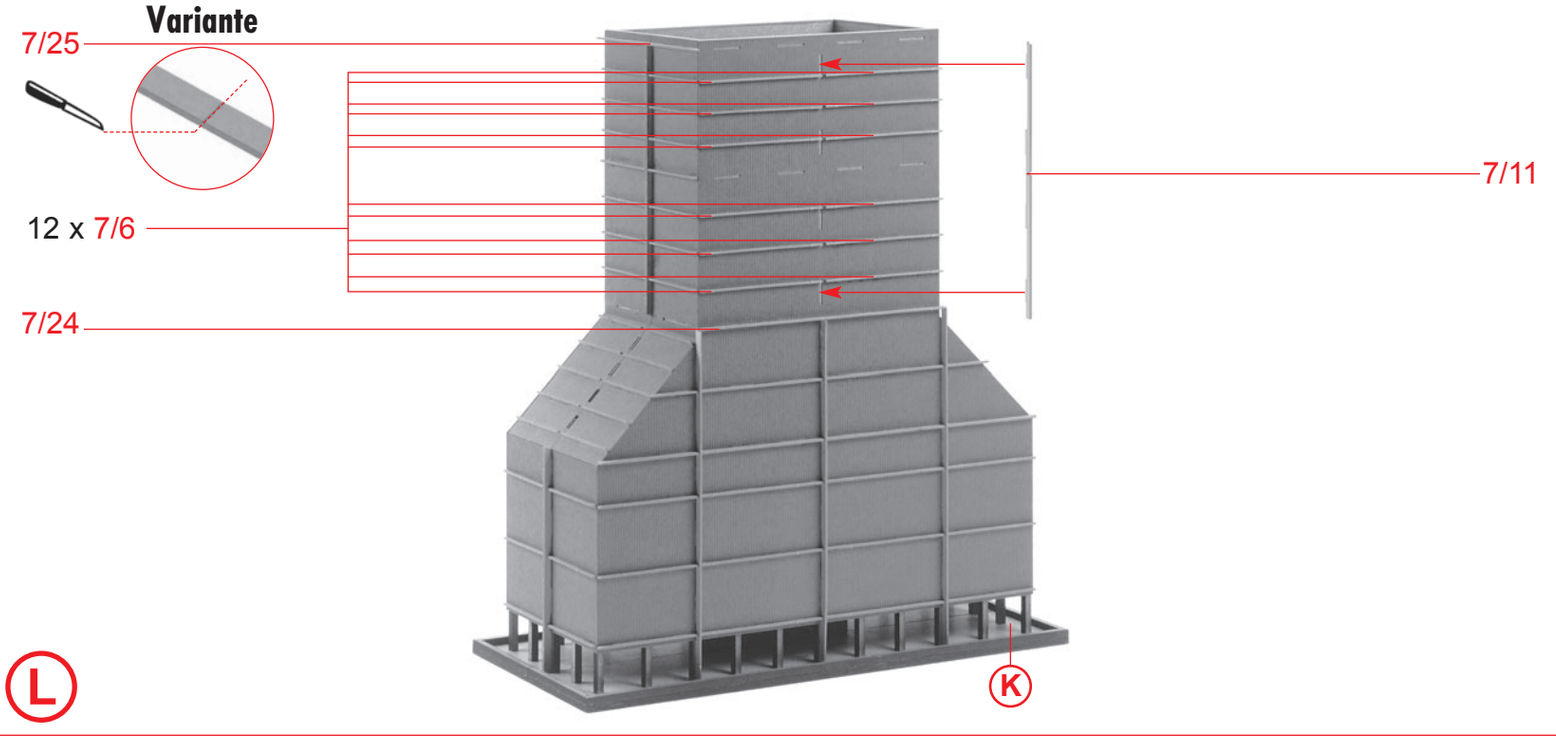
Variante
7/25
12 x 7/6
7/24
7/11
K
L

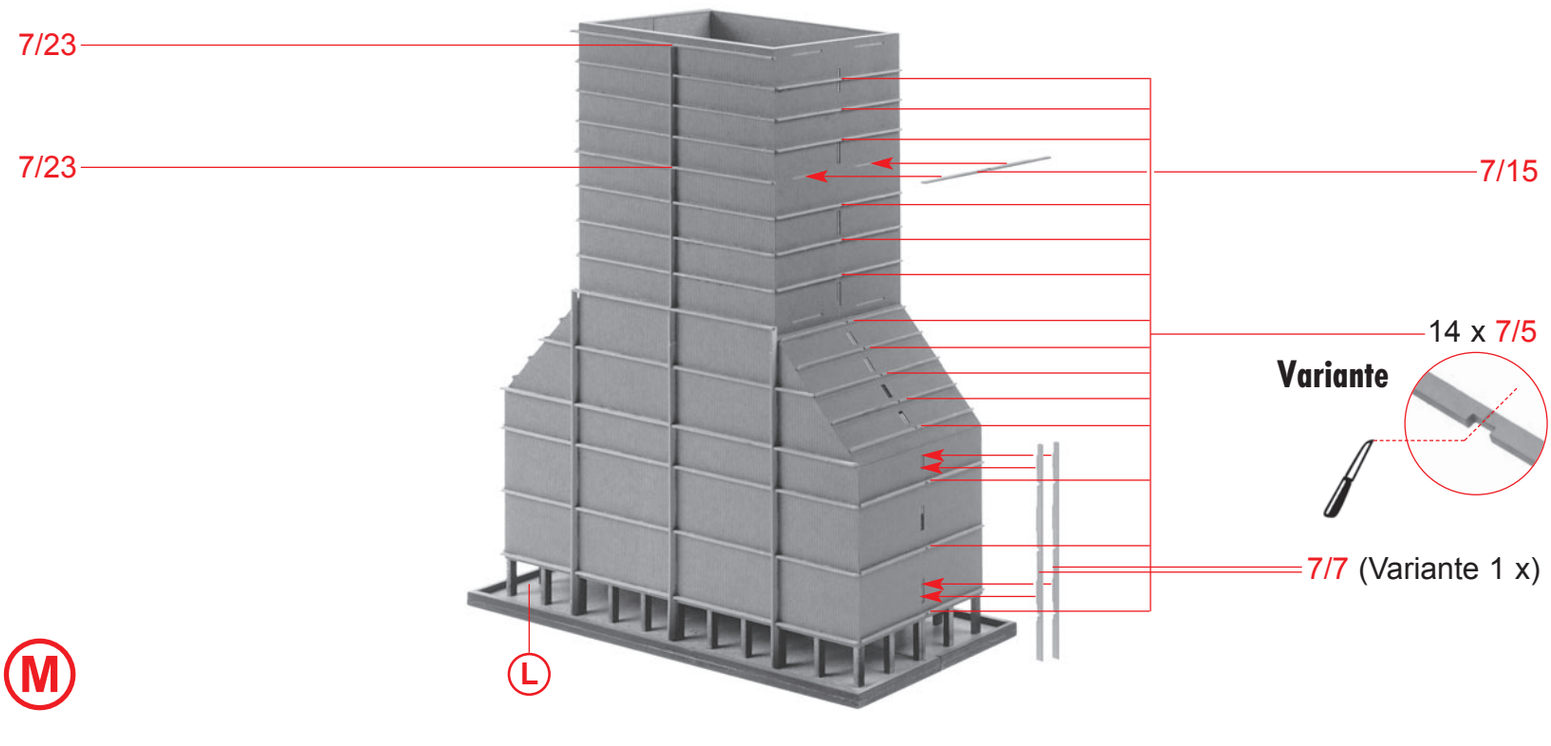
7/23
7/23
7/15
14 x 7/5
Variante
7/7 (Variante 1 x)
L
M

6 **Variante**

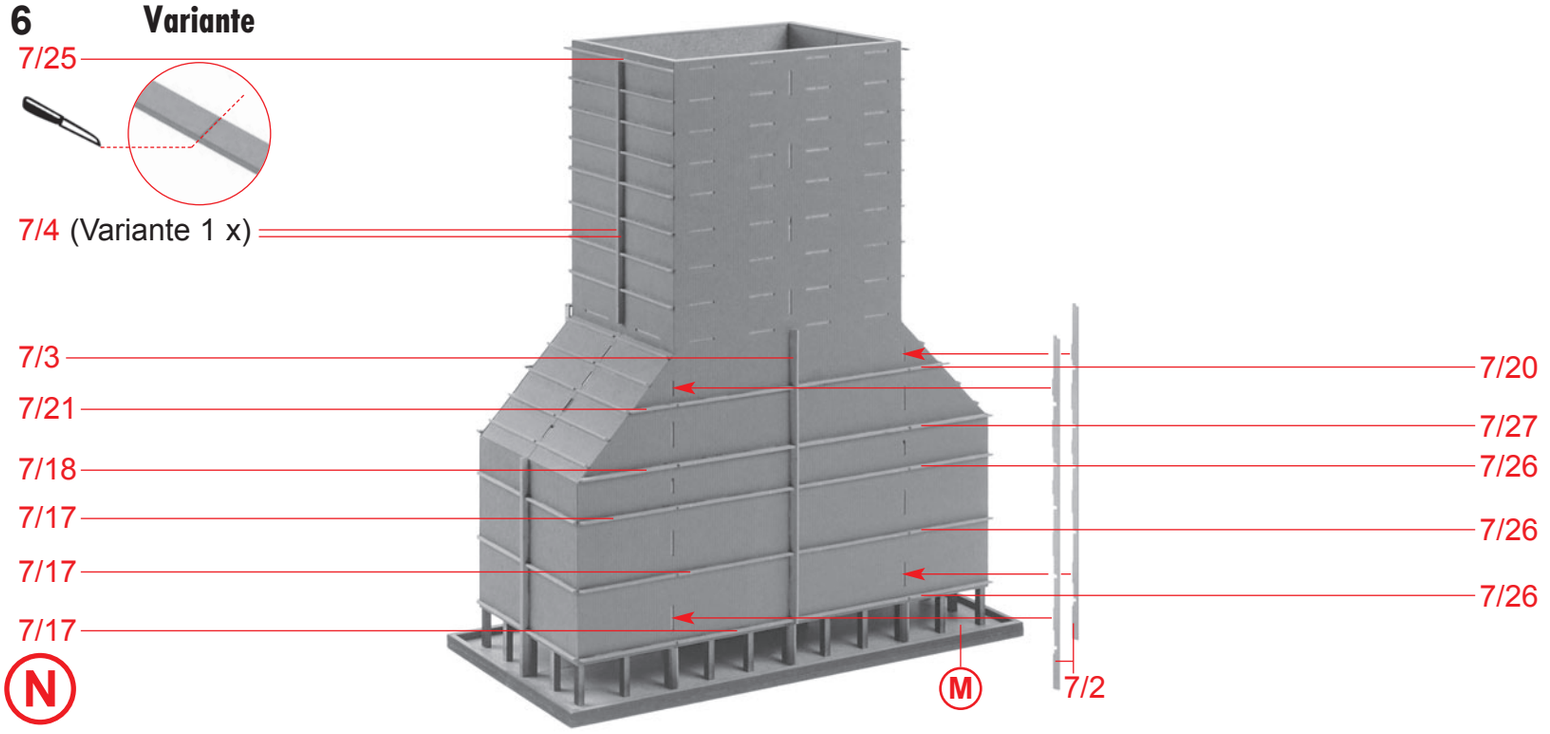

N

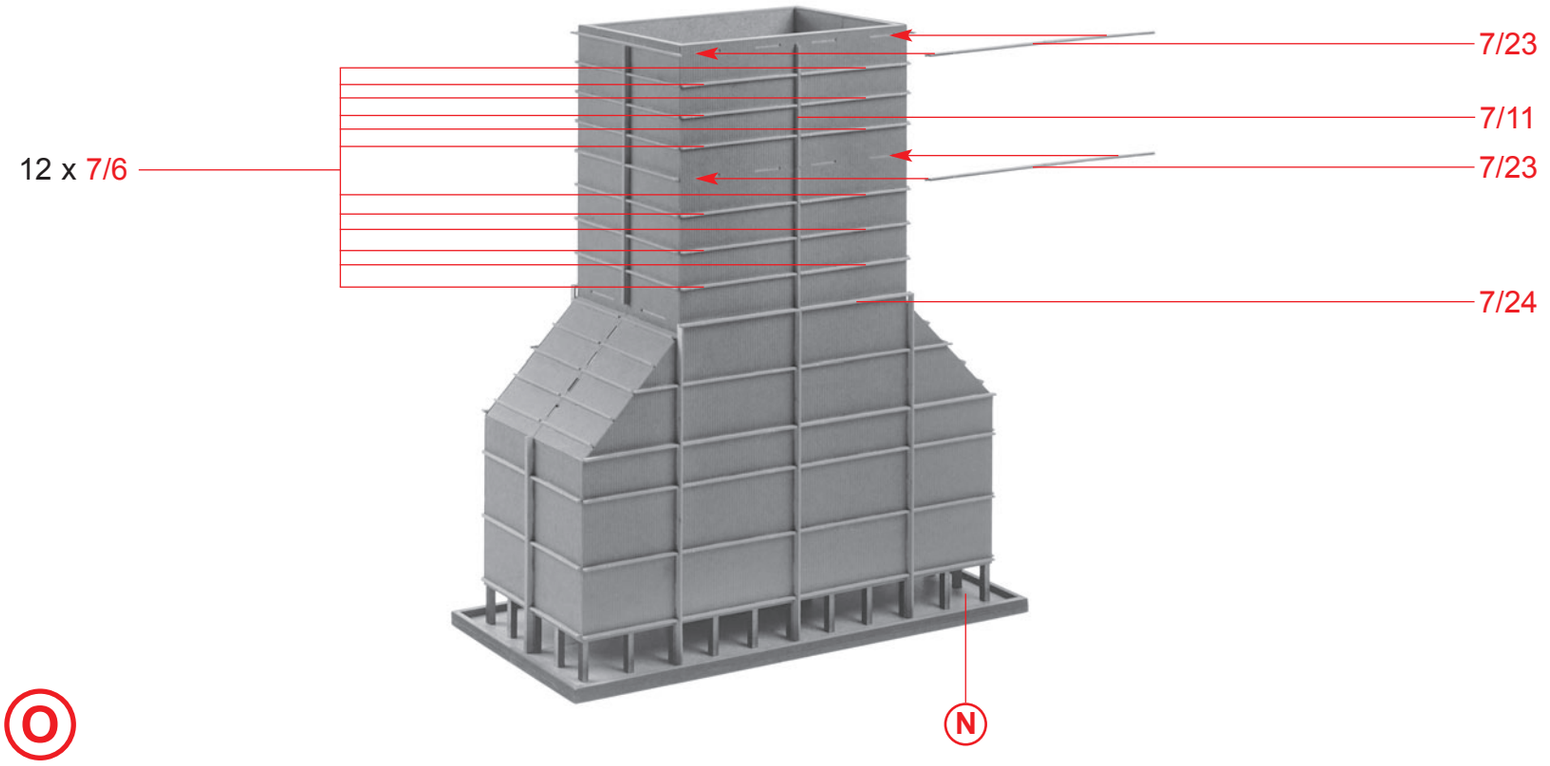

O

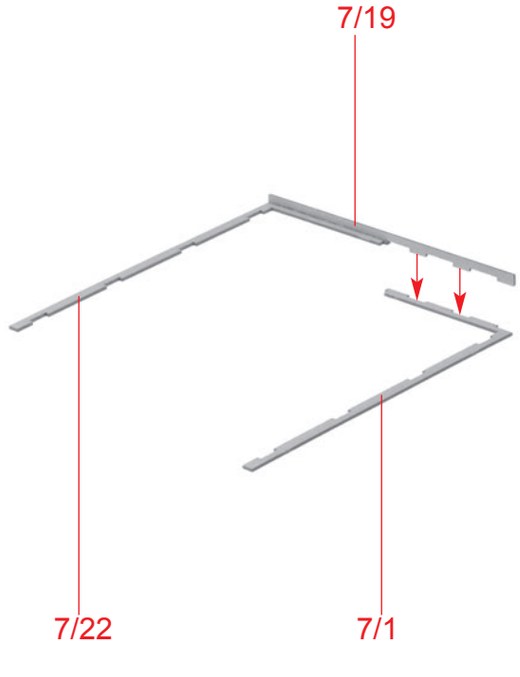

P **2 x**

Variante

Q **2 x**

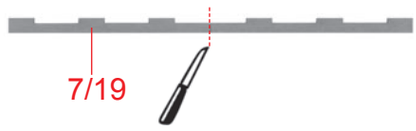

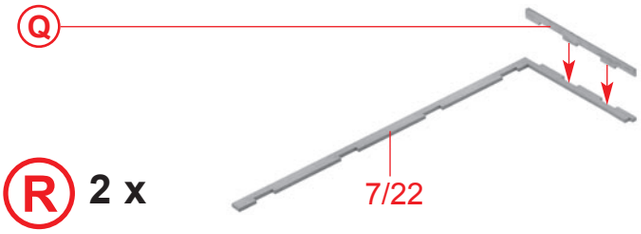

R **2 x**

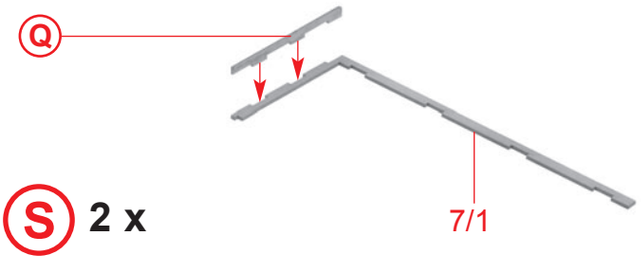

S **2 x**

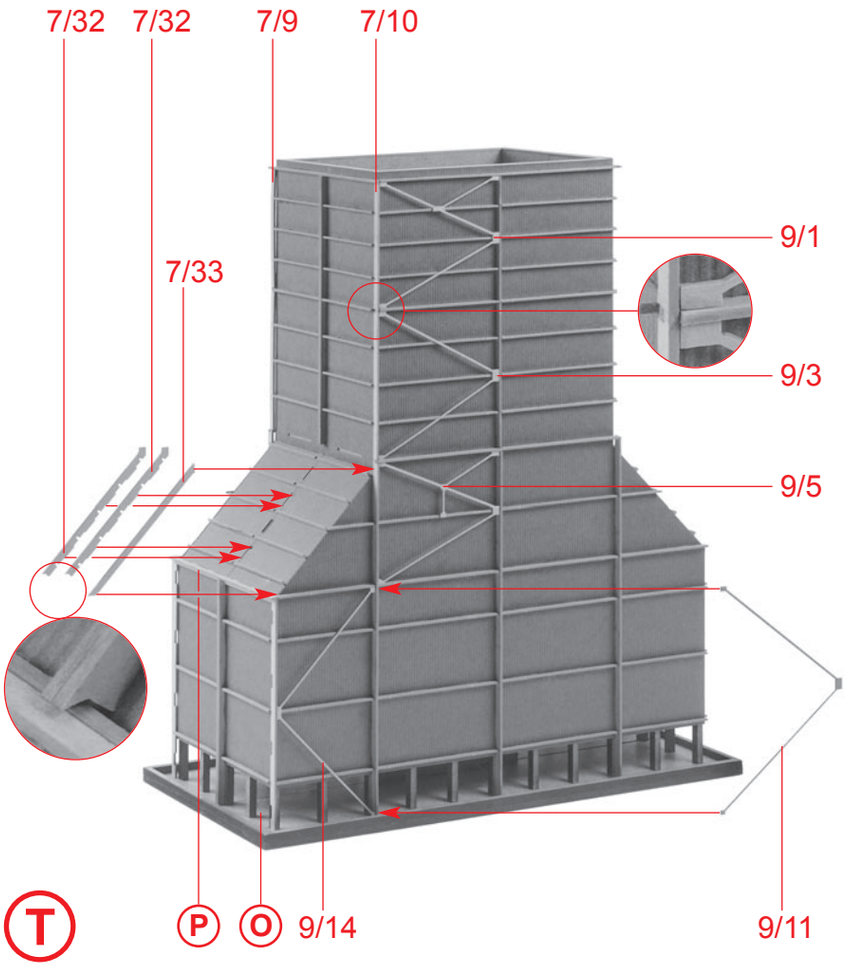
7/32
7/32
7/9
7/10
9/1
7/33
9/3
9/5
T
P
O
9/14
9/11

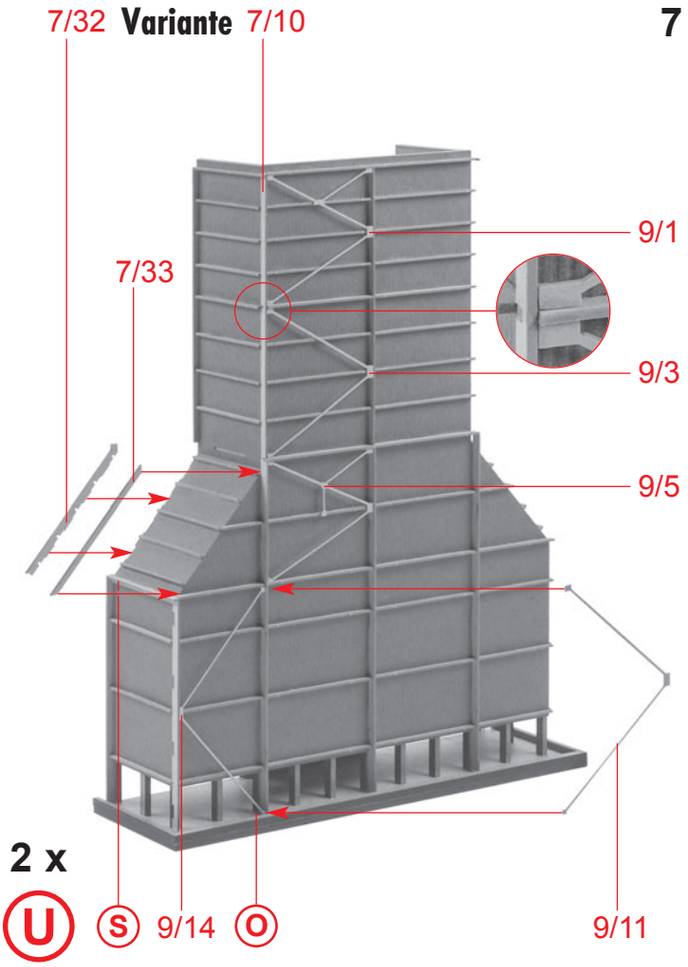
7/32
Variante
7/10
9/1
7/33
9/3
9/5
2 x
U
S
9/14
O
9/11

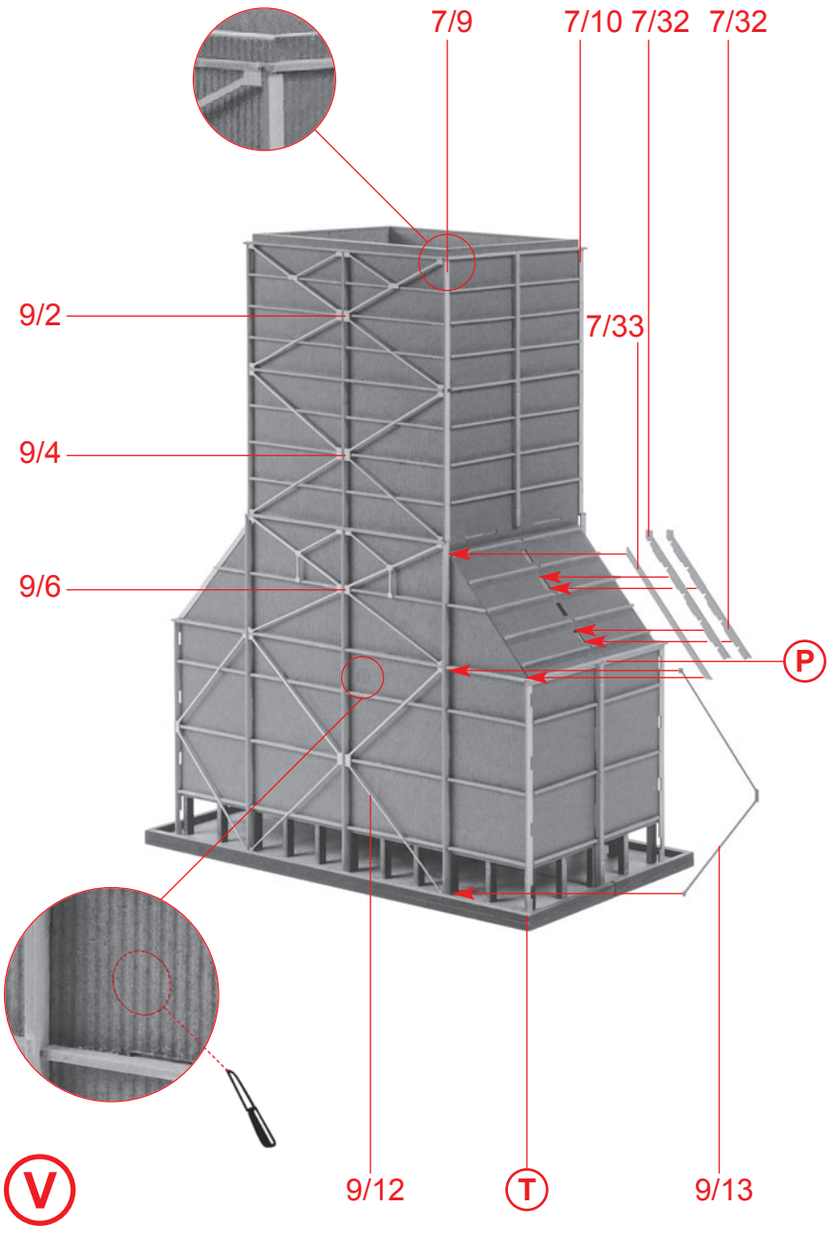
7/9
7/10
7/32
7/32
9/2
7/33
9/4
9/6
P
V
9/12
T
9/13

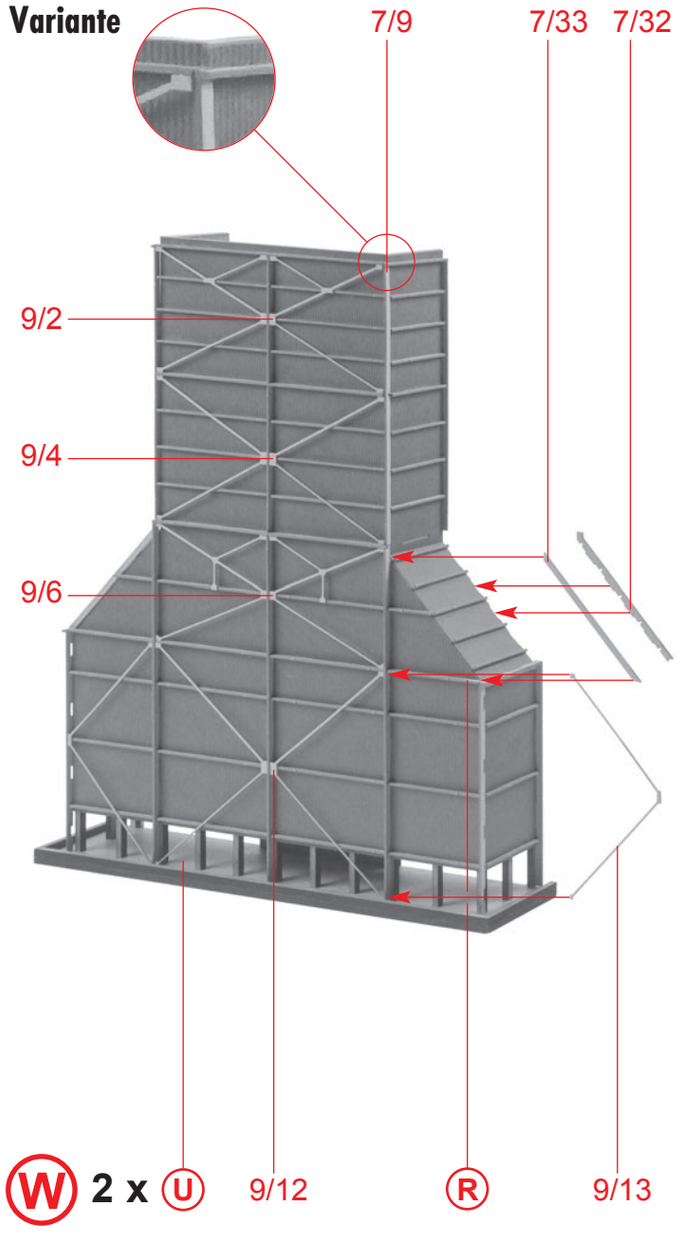
Variante
7/9
7/33
7/32
9/2
9/4
9/6
W
2 x
U
9/12
R
9/13

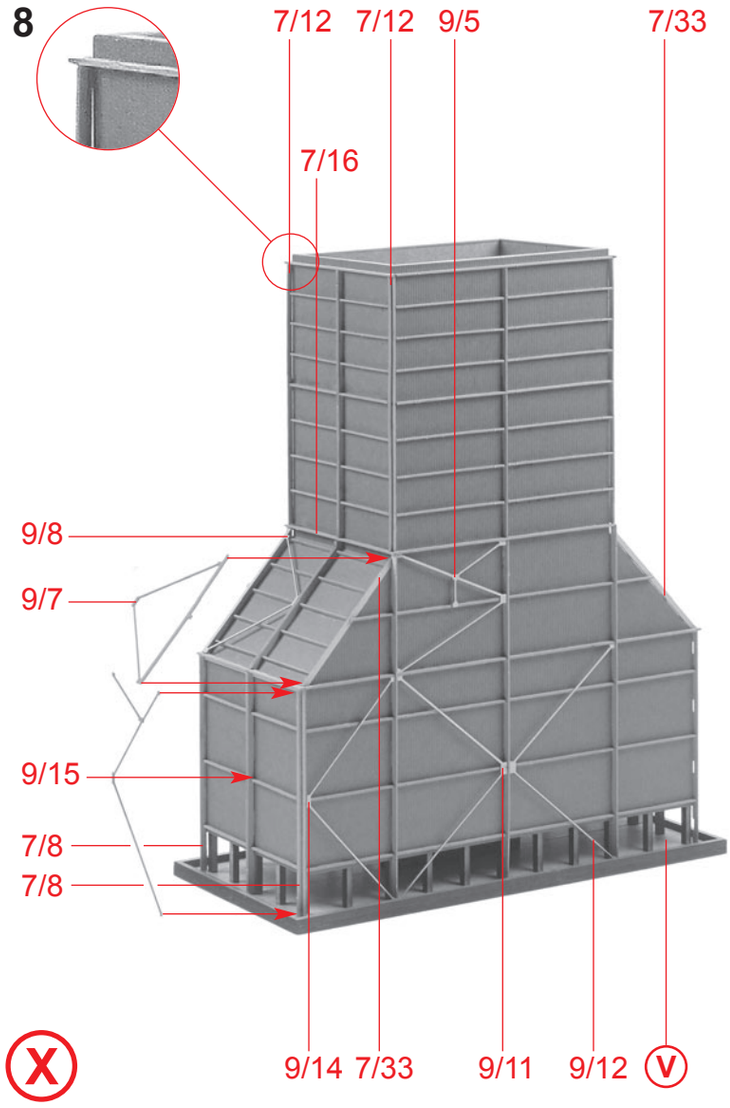
7/12
7/12
9/5
7/33
7/16
9/8
9/7
9/15
7/8
7/8
X
9/14
7/33
9/11
9/12
V

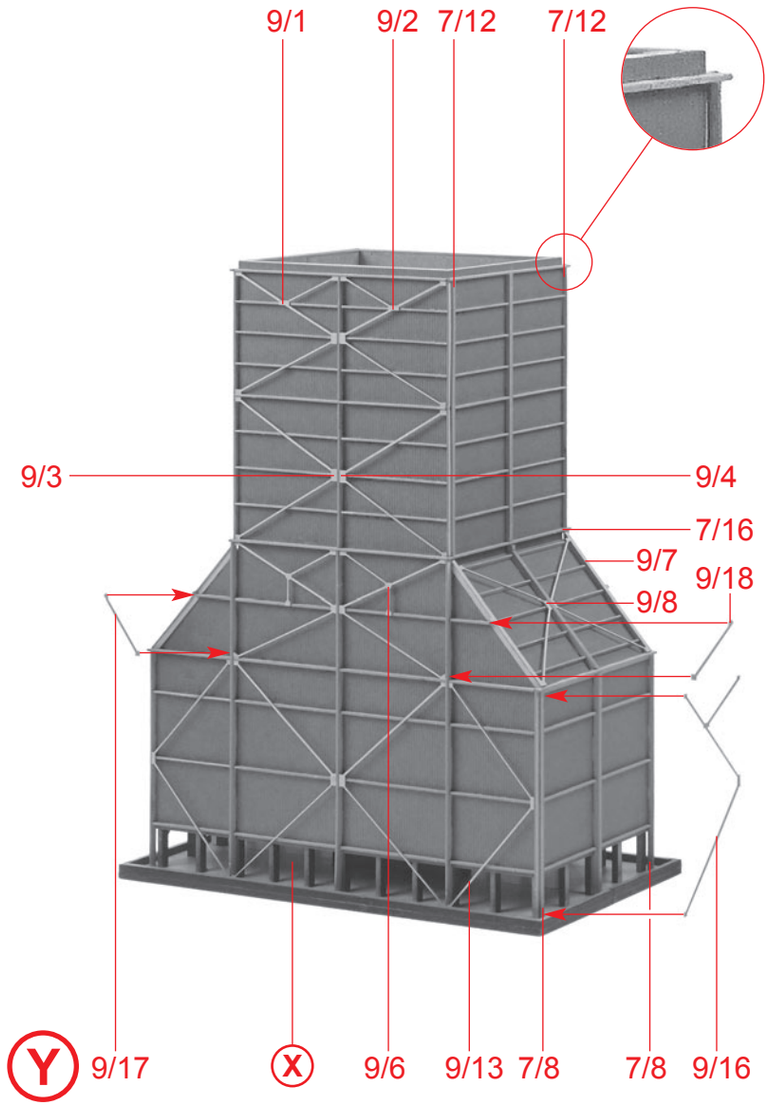
9/1
9/2
7/12
7/12
9/3
9/4
7/16
9/7
9/18
9/8
Y
9/17
X
9/6
9/13
7/8
7/8
9/16

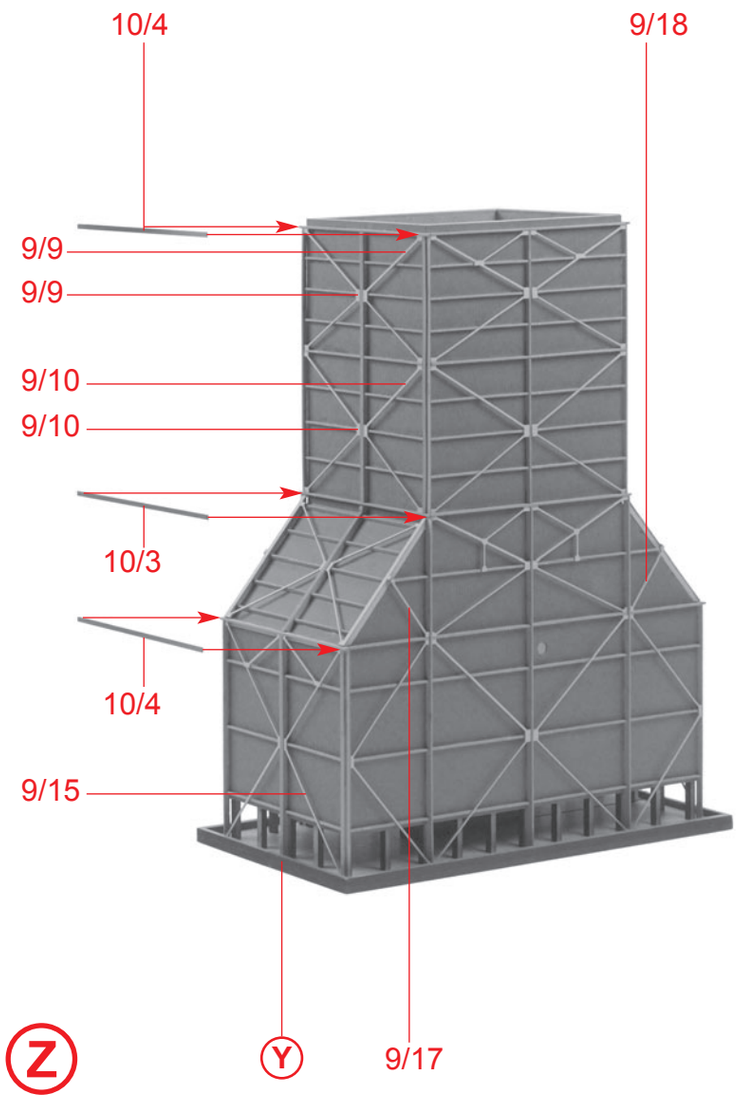
10/4
9/18
9/9
9/9
9/10
9/10
10/3
10/4
9/15
Z
Y
9/17

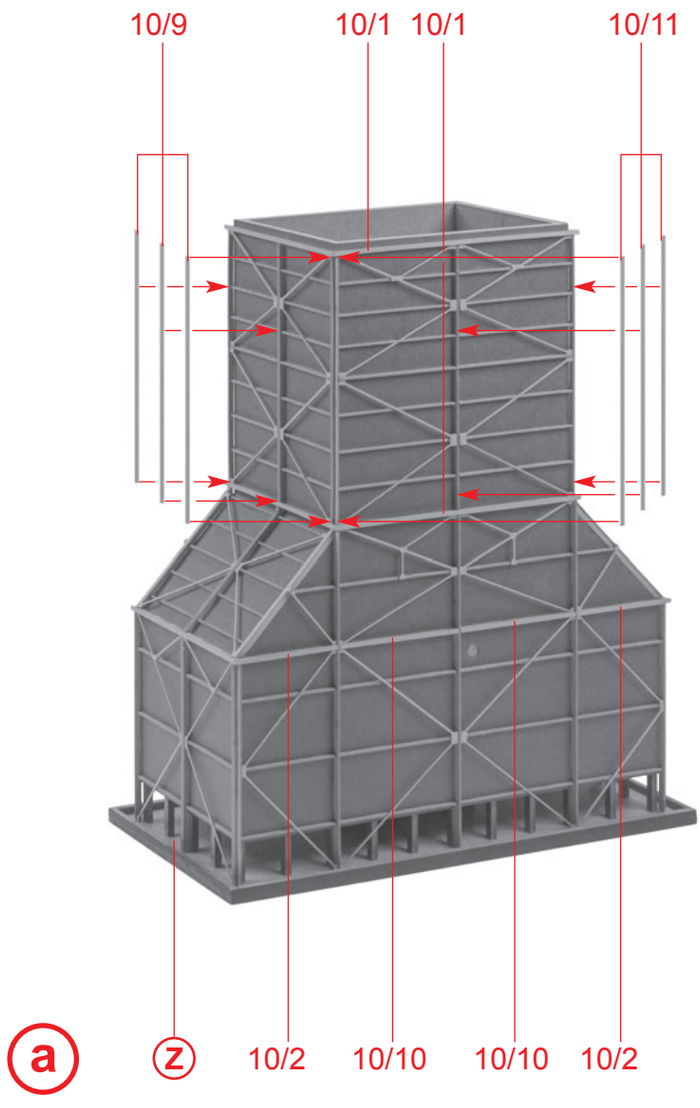
10/9
10/1
10/1
10/11
a
z
10/2
10/10
10/10
10/2

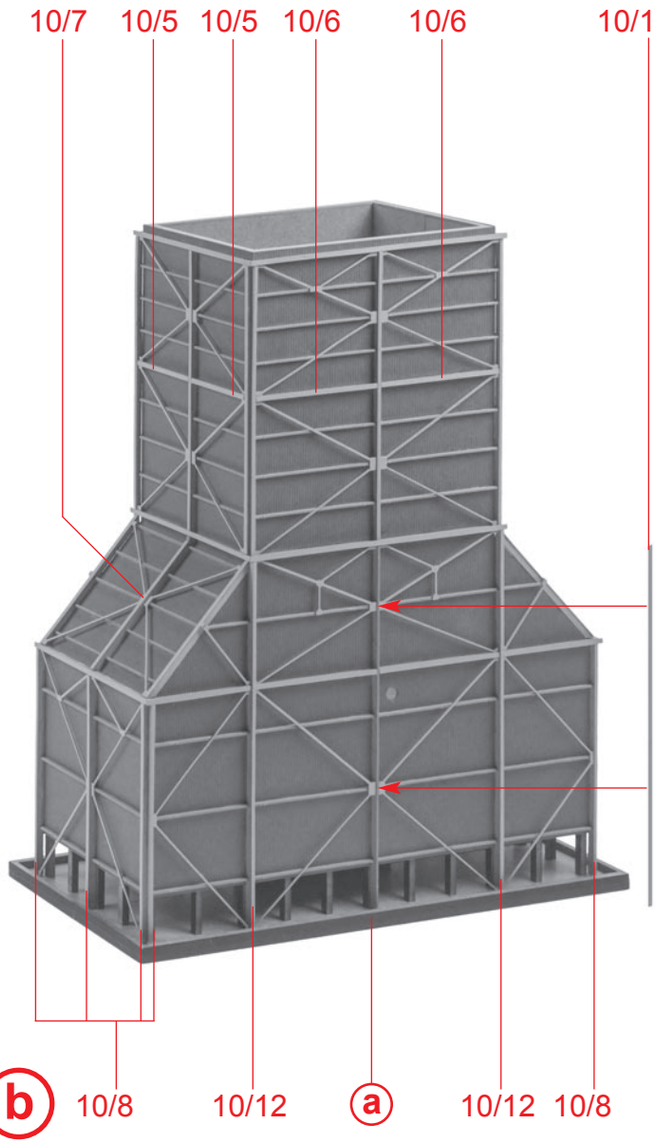
10/7
10/5
10/5
10/6
10/6
10/12
b
10/8
10/12
a
10/12
10/8

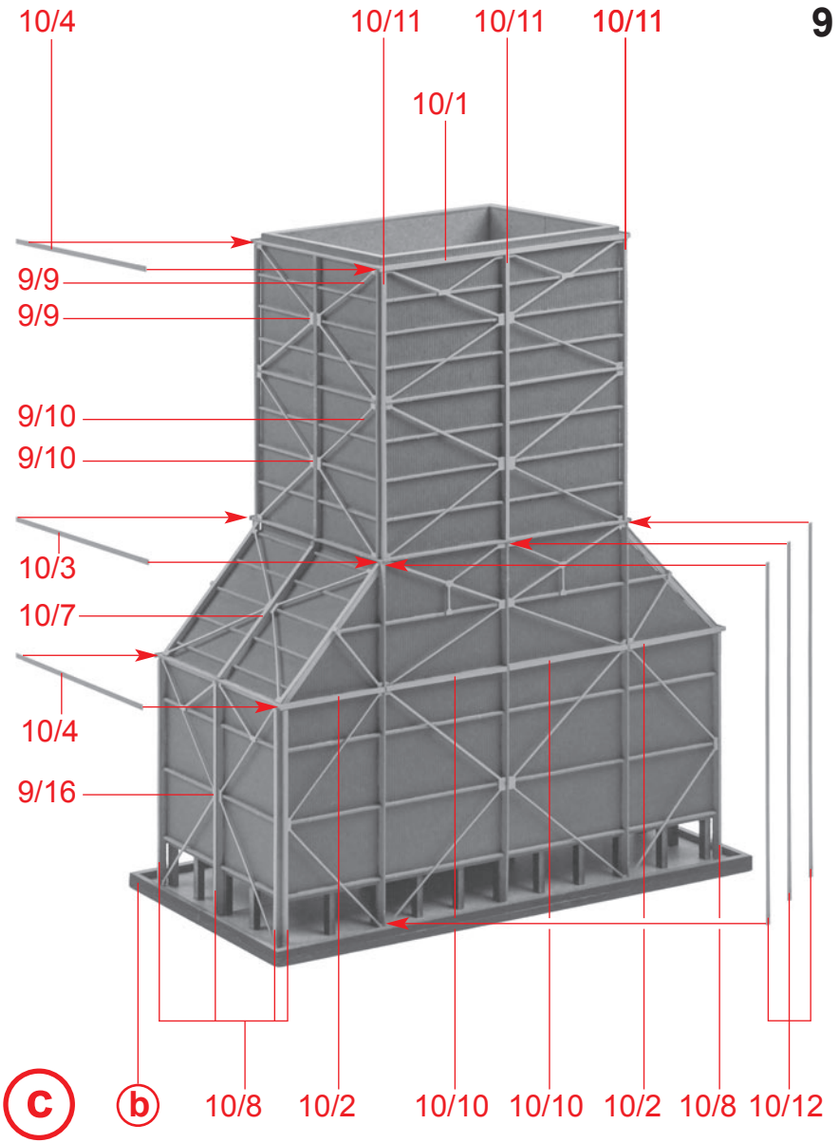
10/4
10/11
10/11
10/11
10/1
9/9
9/9
9/10
9/10
10/3
10/7
10/4
9/16
c
b
10/8
10/2
10/10
10/10
10/2
10/8
10/12

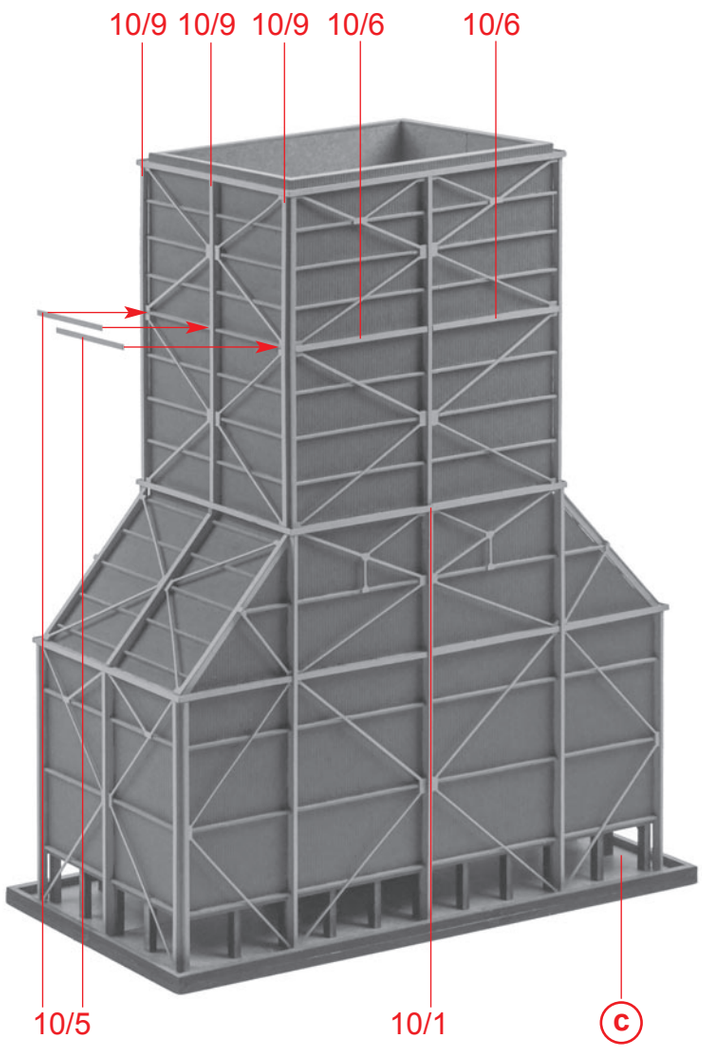
10/9
10/9
10/9
10/6
10/6
10/5
10/1
c

d

10 Variante

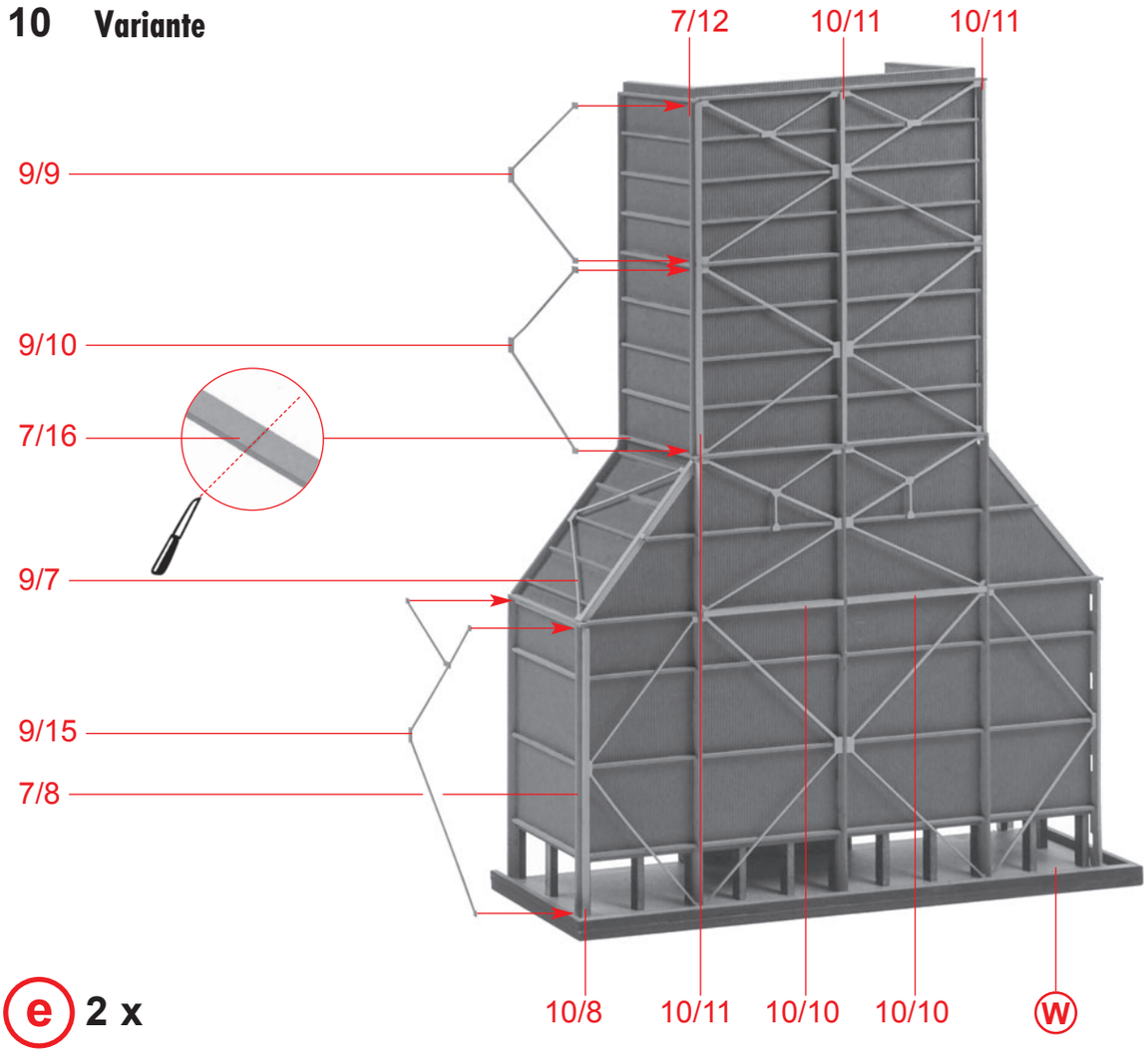

e 2 x

Variante

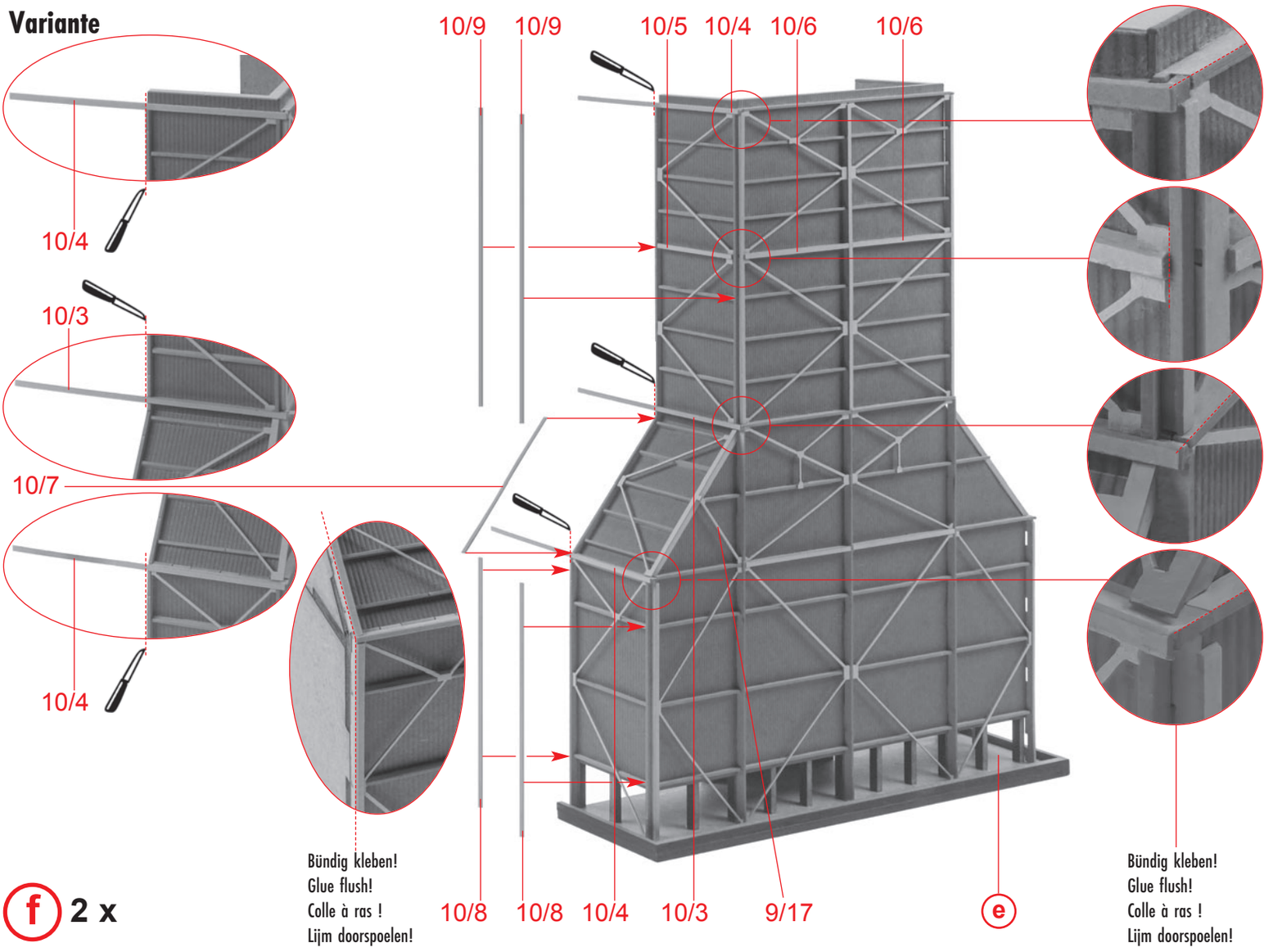

f 2 x

Variante

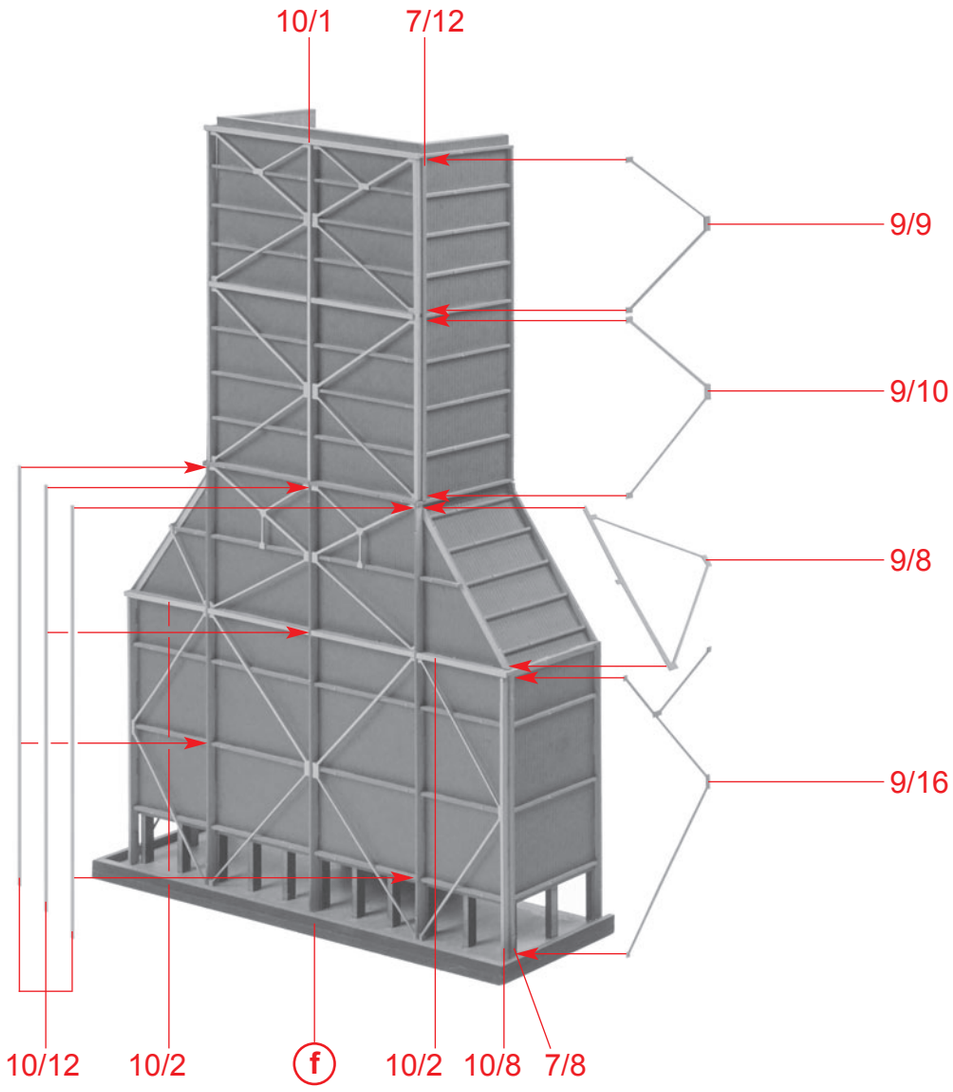

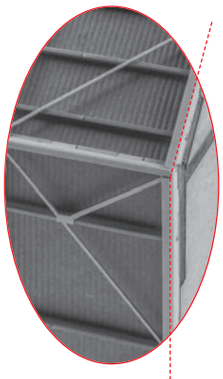

Bündig kleben!
Glue flush!
Colle à ras !
Lijm doorspoelen!

g 2 x

Variante

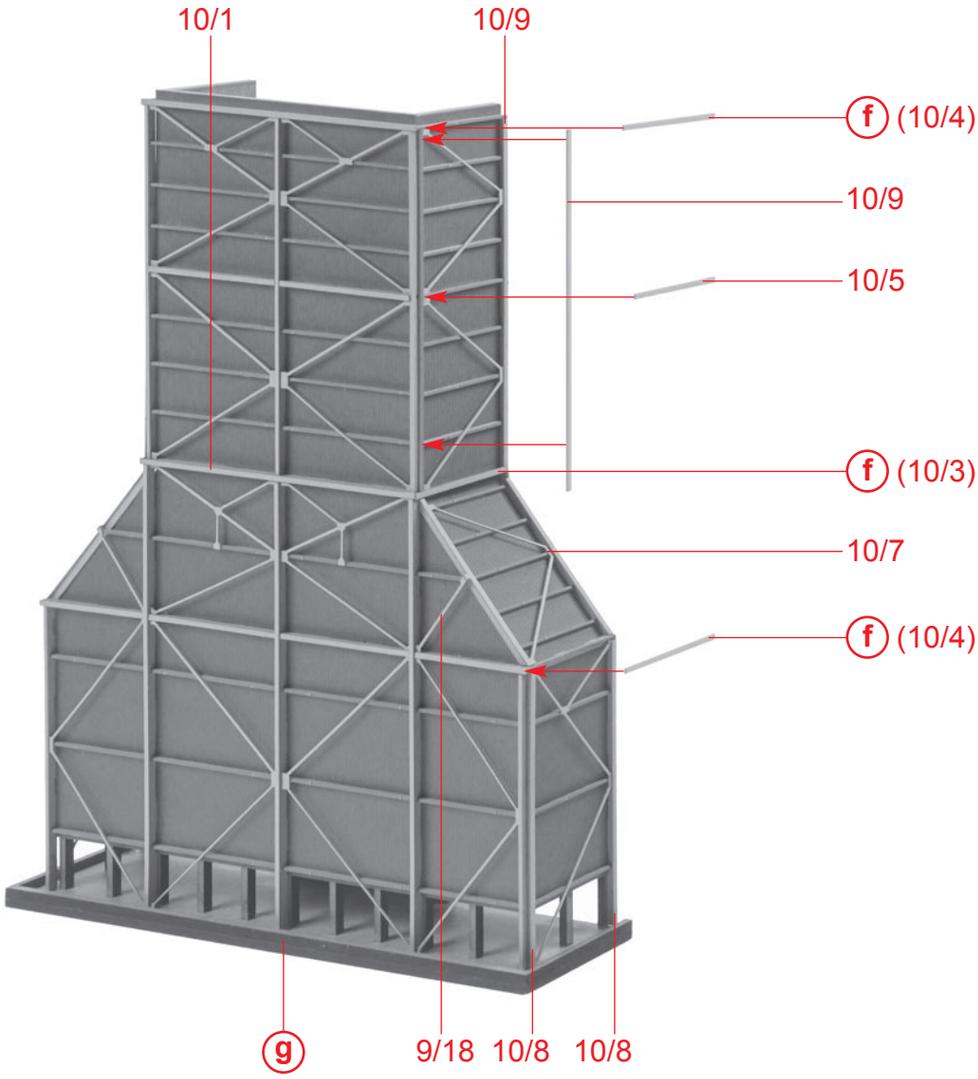

h 2 x

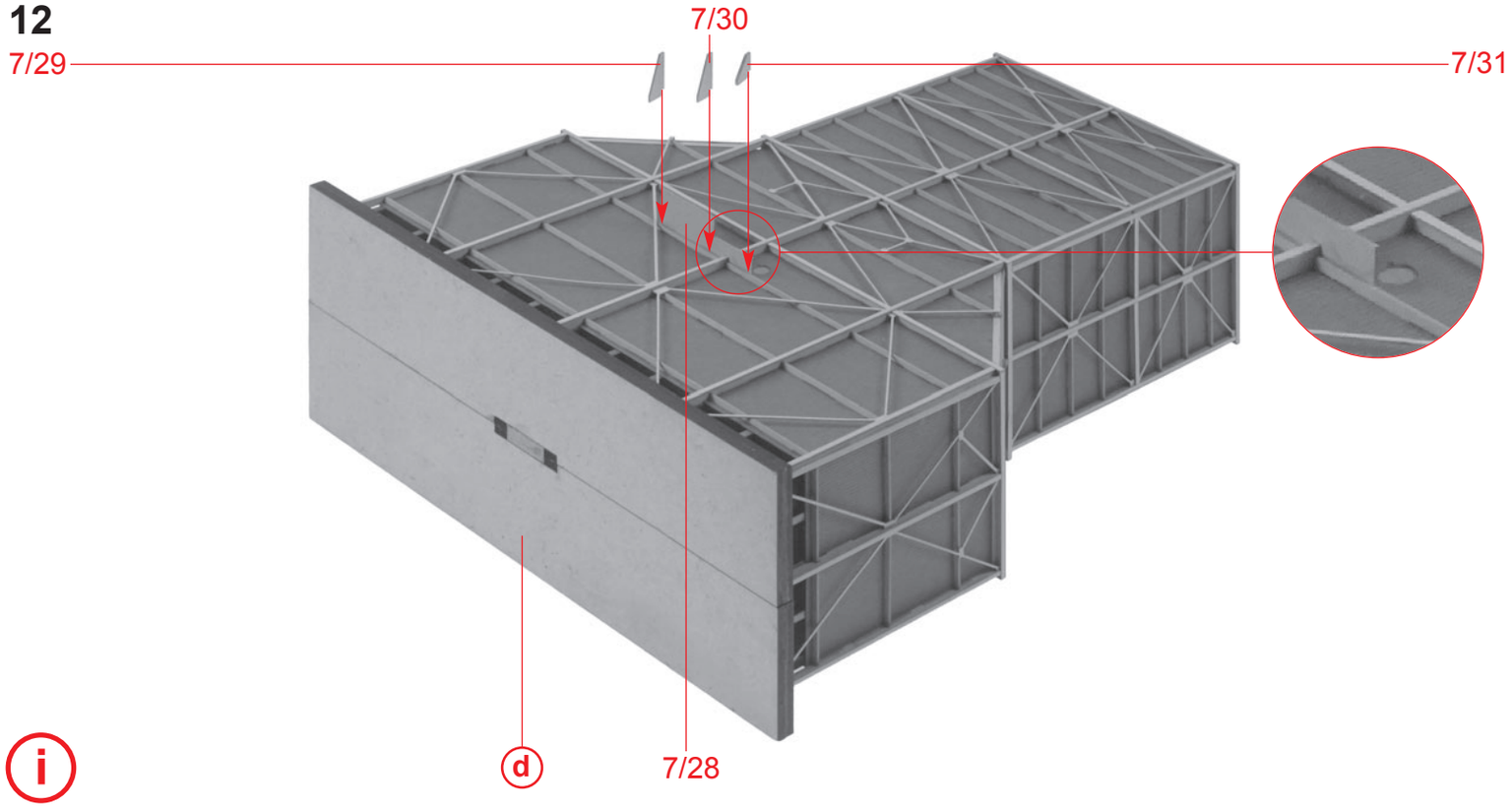

i

Variante

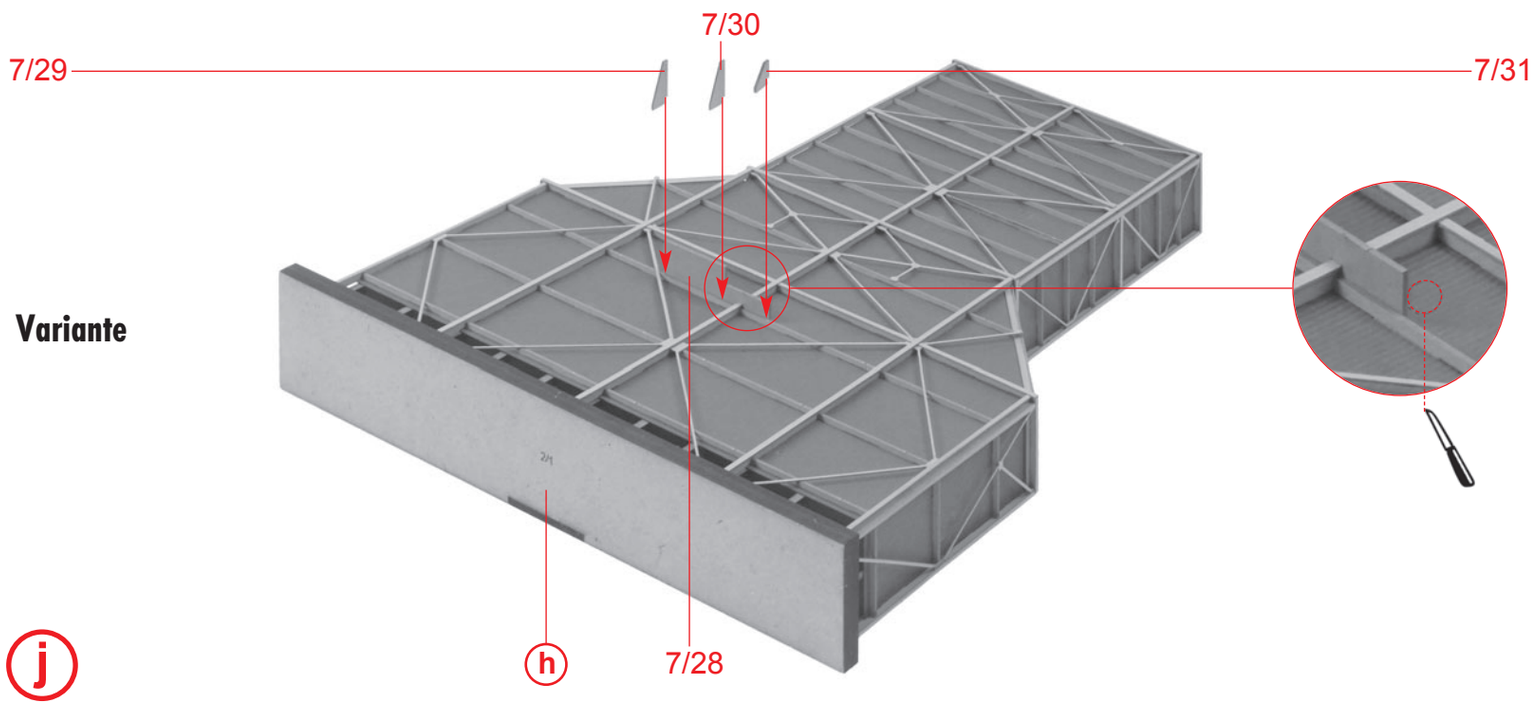

j

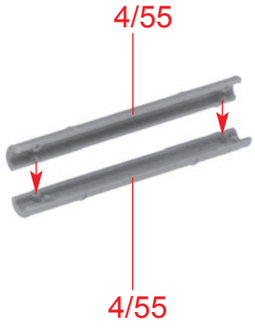

k

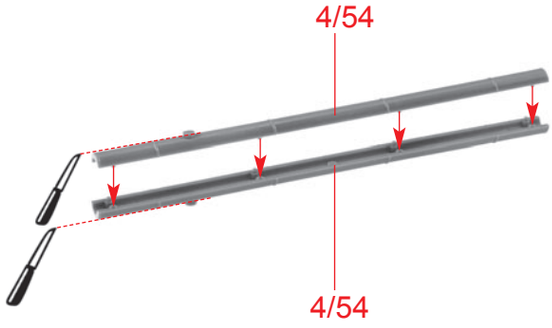

l

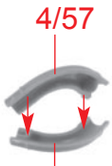

m

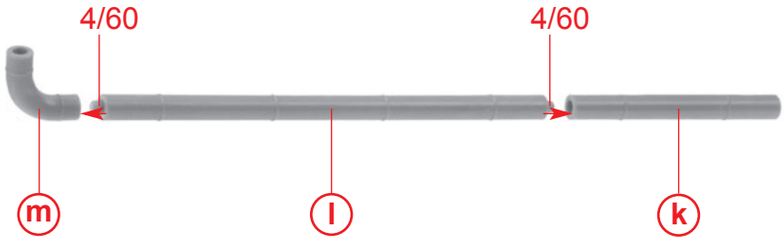

n

o

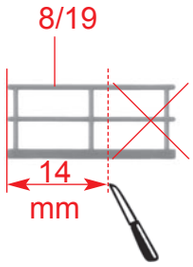
8/19
14
mm

q

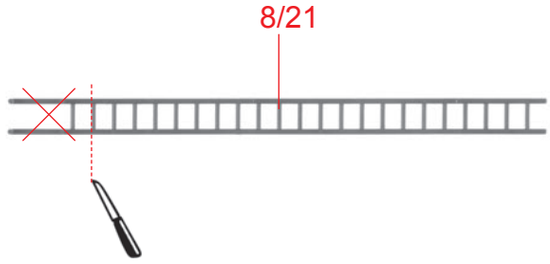
8/21

p

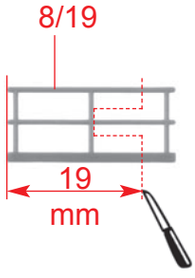
8/19
19
mm

r

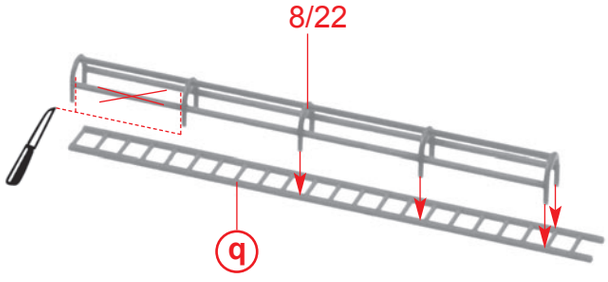
8/22
q

s

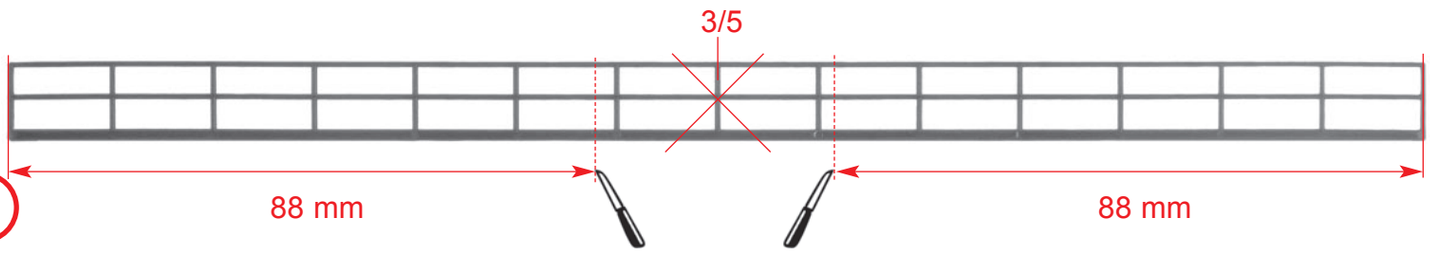
3/5
88 mm
88 mm

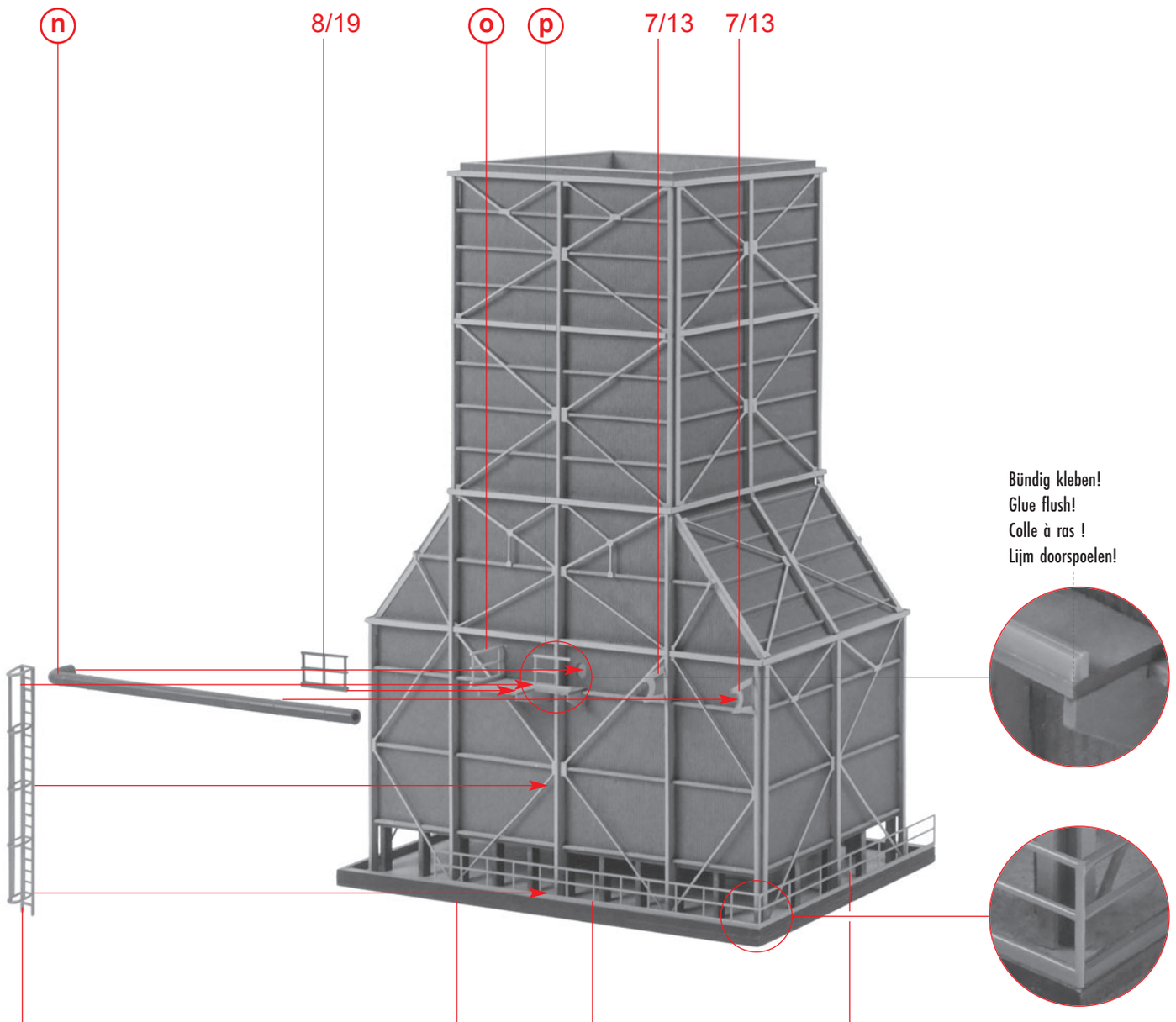
n
8/19
o
p
7/13
7/13
Bündig kleben!
Glue flush!
Colle à ras !
Lijm doorspoelen!
t
r
i
3/3
s

14 Variante

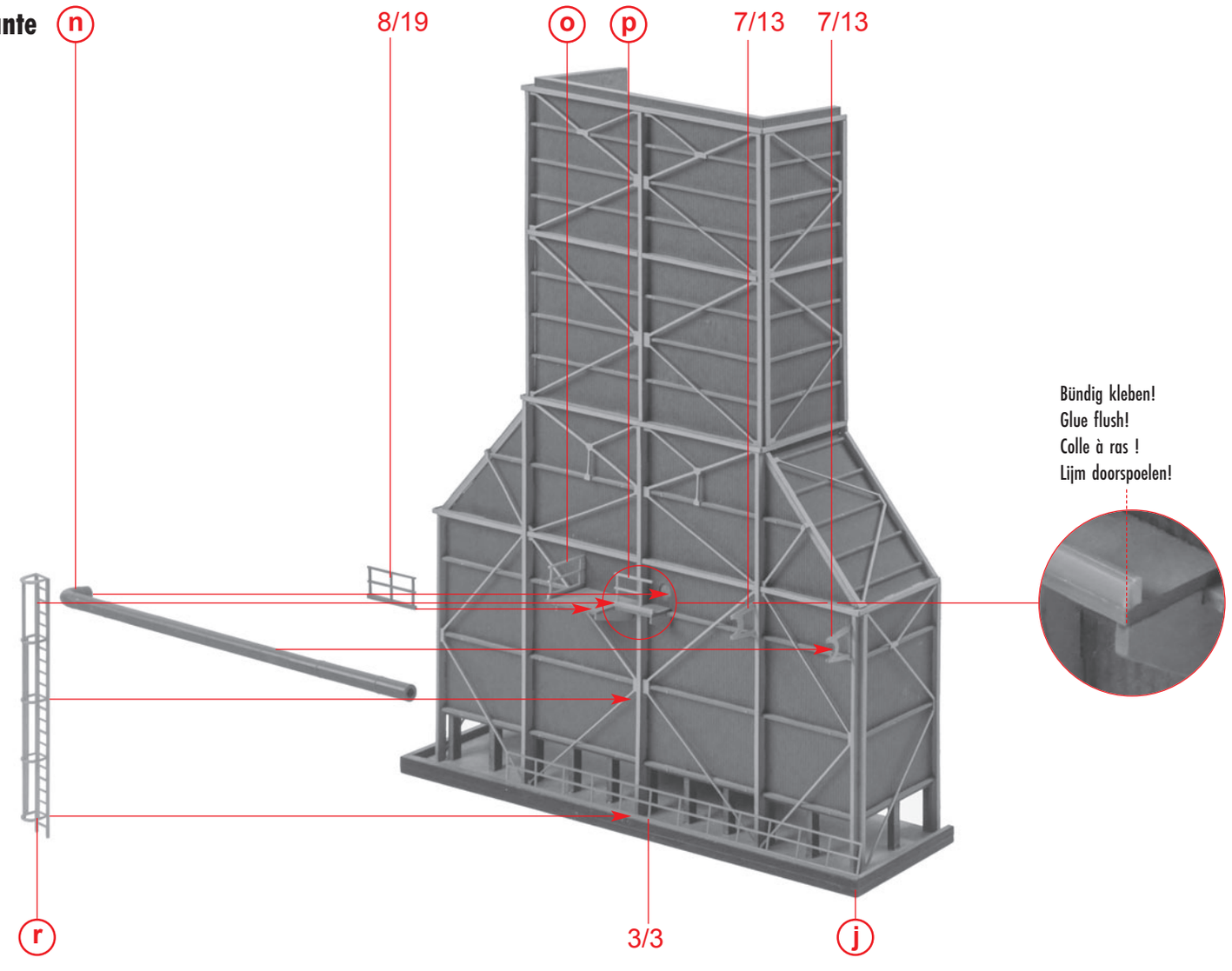

Variante

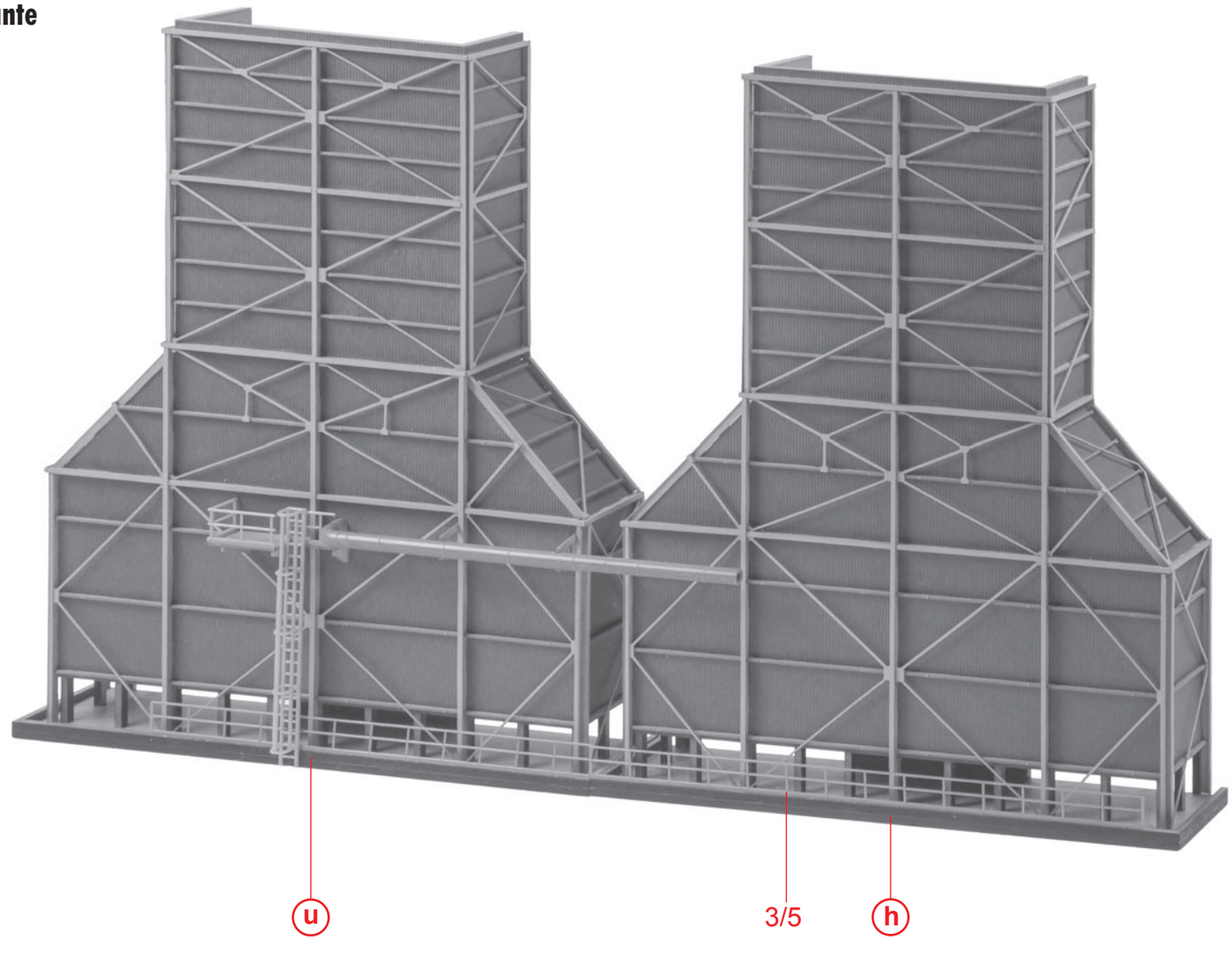

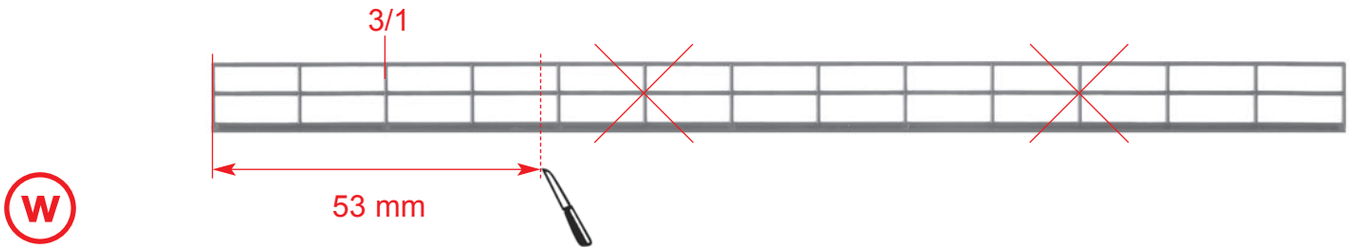
3/1
53 mm
w

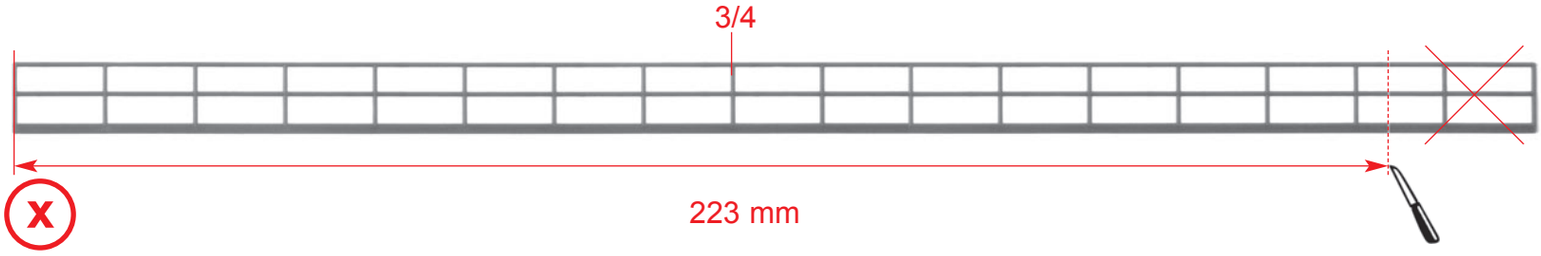
3/4
223 mm
x

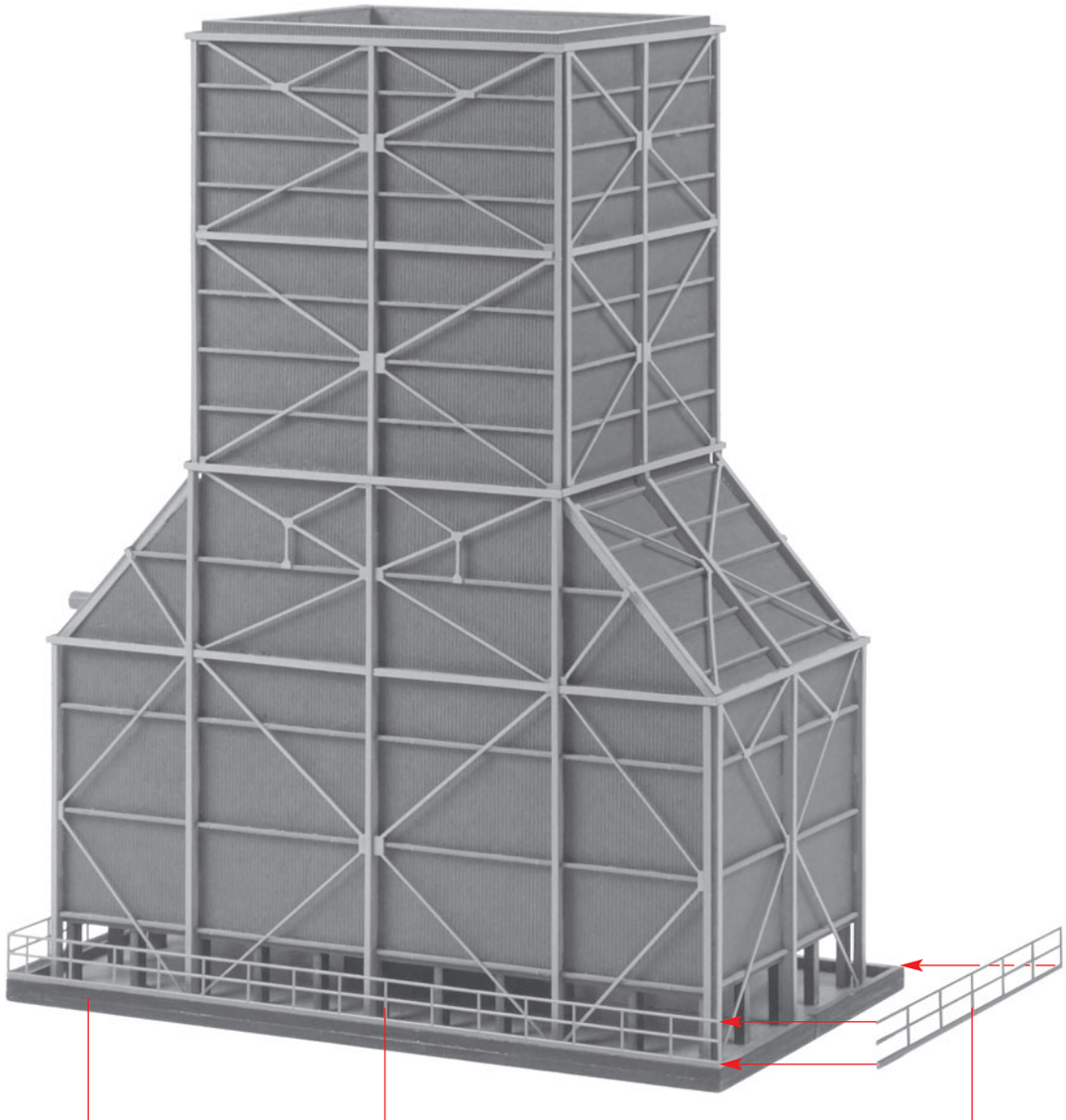
y
t
x
s

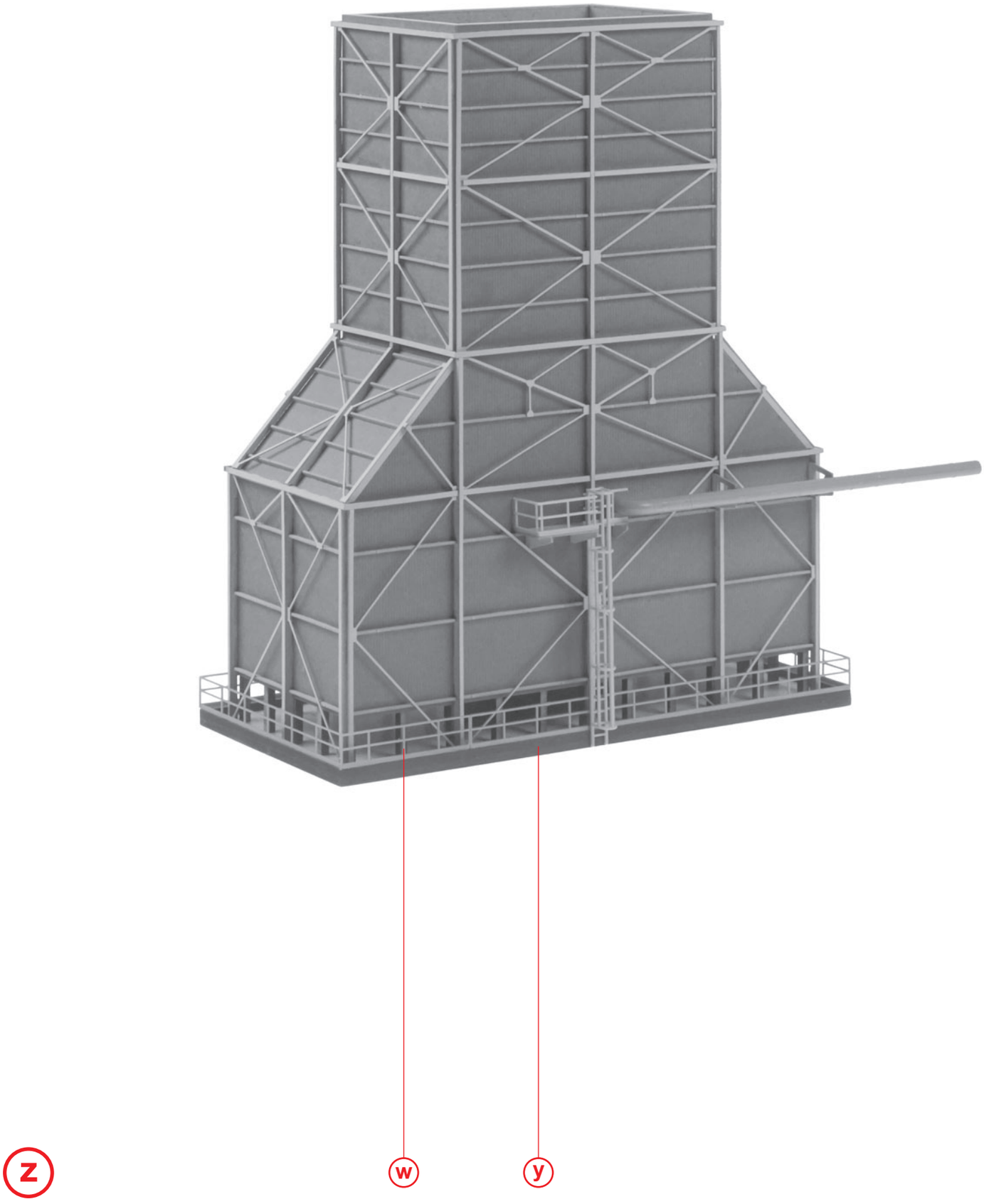
z
w
y