MÖLLERBUNKER

MÖLLER BUNKER
LE BUNKER MÖLLER
MÖLLER BUNKER

Art. Nr. 130022

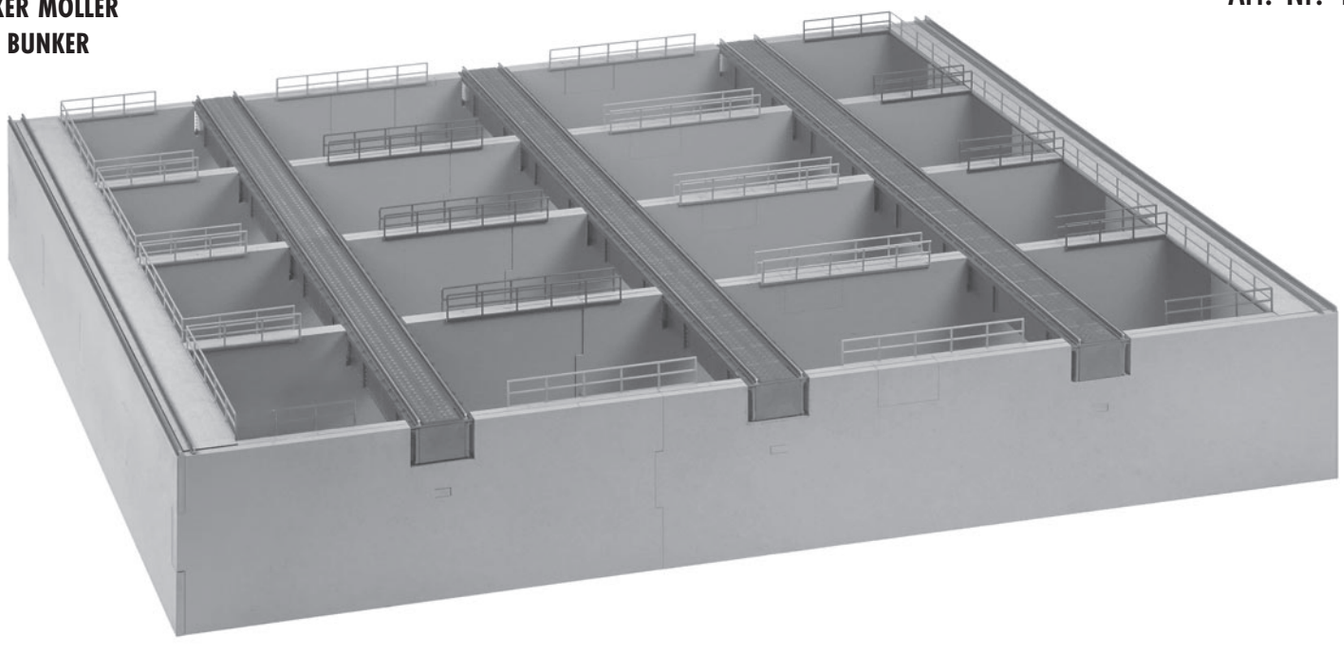

Inhalt	Spritzlinge/TR	TR 1 1 x	TR 4 1 x	TR 7 1 x	3 ABC 3 x
Contents	Sprues/TR	TR 2 1 x	TR 5 1 x	TR 8 1 x	3 B 3 x
Contenu	Grappes/TR	TR 3 1 x	TR 6 1 x	TR 9 1 x	16 A 6 x
Inhoud	Gietstukken/TR				

Sa. Nr. 130 022 1

D

Vor Beginn des Bastelns sollten Sie sich mit den Teilerahmen und der Anleitung vertraut machen.
Im Reklamationsfall gilt diengesetzliche Gewährleistungspflicht. Sollte ein Teil fehlen, übersenden Sie bitte den Teilewunsch und den Kaufbeleg an:n Gebr. FALLER GmbH, Kundendienst, Kreuzstraße 9, D-78148 Gütenbach, kundendienst@faller.de.
Sollten Sie einmalnweitere Ersatzteile benötigen, senden wir Ihnen den benötigten Spritzling, bei Verfügbarkeit, gerne kostenpflichtig zu.
Bitte beachten Sie, dass produktionsbedingt Einzelteile übrig bleiben können. Bitte behandeln Sie die Holz- und Kartonteile äußerst vorsichtig und sorgfältig. Die Teile sind stoß- und feuchtigkeitsempfindlich. Kontrollieren Sie den Bausatz vor Beginn auf Vollständigkeit und Unversehrtheit der Teile. Trennen Sie die einzelnen Teile vorsichtig mit einem scharfen Bastelmesser aus dem Teilerahmen.
Beachten Sie, dass die Teile bereits nach kurzer Zeit gut aneinander haften und nur schwer wieder voneinander getrennt werden können.

GB

Before you start you should familiarize yourself with the parts frame and the instruction manual. In case of any complaint, the legal guarantee obligation shall apply. Should a part be missing, please send the designation of the part required and the receipt documenting your purchase to: Gebr. FALLER GmbH, Kundendienst, Kreuzstraße 9, D-78148 Gütenbach, kundendienst@faller.de. Should you require further spare parts one day, we shall be pleased to send you, with costs, the required sprue, if it is available. Please note that, on grounds of the production process, some single injection molded parts may be superfluous.. Please treat the parts very carefully and accurately.
The parts are shock-sensitive and moisture-sensitive. Check the kit for completeness of contents and intactness of parts.
Carefully separate the parts with a hobby knife from the parts frame.
Kindly note , that the parts already stick together after short time and that they can hardly be separated again.

F

Avant d'assembler votre modèle veuillez d'abord vous familiariser avec le contenu du kit et vérifier que le lot de pièces soit complet.
En cas de réclamation la garantie légale s'appliquera.Au cas où une pièce manquerait, veuillez envoyer la désignation de la pièce souhaitée et le bon d'achat à: Gebr. FALLER GmbH, Kundendienst, Kreuzstraße 9, D-78148 Gütenbach, kundendienst@faller.de
Au cas où vous auriez besoin un jour d'autres pièces détachées, nous vous enverrons volontiers la grappe requise, si elle est disponible, contre paiement.
Veuillez noter que, pour des raisons de production, il se peut que des pièces détachées soient superflues
Veuillez manipuler les pièces e bois et carton avec prudence et soin. Les pièces sont sensibles aux chocs et à l'humidité.
Avant de commencer l'assemblage, vérifiez que toutes les pièces sont présentes et en bon état.
Prélevez soigneusement les pièces du cadre, une par une, avec un couteau de modéliste à lame acérée.
Notez que les pièces assemblées deviennent rapidement solidaires et qu'il est difficile de les séparer par la suite.
Vérifiez bien la justesse des assemblages !

NL

Voordat u met het bouwen van start gaat adviseren wij u de onderdelen te controleren en de bouwbeschrijving te bestuderen.
In geval van reclamatie geldt de wettelijke garantieverplichting. Mocht er een onderdeel ontbreken, stuur het verzoek om het gewenste onderdeel en het aankoopbewijs dan naar: Gebr. FALLER GmbH, Kundendienst, Kreuzstraße 9, D-78148 Gütenbach, kundendienst@faller.de. Als u ooit meer reserveonderdelen nodig hebt, sturen wij het benodigde gietstuk, indien beschikbaar, graag tegen betaling naar u op. Let op: om productieredenen kunnen losse onderdelen overblijven. Behandel de houten en kartonnen onderdelen s.v.p. voorzichtig en zorgvuldig. De onderdelen kunnen makkelijk beschadigd raken en zijn gevoelig voor vocht.
Snijd de onderdelen voorzichtig met een scherp mes uit het onderdelen raamwerk.
Houd er s.v.p. rekening mee dat de onderdelen al na korte tijd vast aan elkaar hechten en moeilijk weer van elkaar gescheiden kunnen worden.

Art. Nr. 170490 | 170492 | 170494
FALLER SUPER-EXPERT | EXPERT | LASERCUT



Art. Nr. 170688
SPEZIAL-SEITENSCHNEIDER



Art. Nr. 170687
FALLER-BASTELMESSER



Für die Montage benötigen Sie Plastik-Klebstoff und Expert Lasercut-Kleber.

Wir empfehlen:

FALLER-Klebstoff EXPERT (Art. Nr. 170492)
FALLER-Klebstoff EXPERT-Lasercut (Art. Nr. 170494)
FALLER-Sekundenkleber EXPERT RAPID (Art. Nr. 170500)
FALLER-Spezial-Seitenschneider (Art. Nr. 170688)
FALLER-Bastelmesser (Art. Nr. 170687)

For mounting you need plastic cement and Lasercut cement.

Our recommendation:

FALLER cement EXPERT (Art. No. 170492)
FALLER cement EXPERT-Lasercut (Art. No. 170494)
FALLER instant modelling cement EXPERT RAPID (Art. Nr. 170500)
FALLER special side cutter (Art. No. 170688)
FALLER modeller's knife (Art. No. 170687)

Pour le montage, utiliser de la colle plastique et de la coller Lasercut.

Nous vous recommandons les produits suivants:

Colle FALLER EXPERT (Art. Nr. 170492)
Colle FALLER EXPERT-Lasercut (Art. Nr. 170494)
Colle rapide EXPERT RAPID (Art. Nr. 170500)
Pince coupante diagonale spéciale FALLER (Art. Nr. 170688)
Couteau de bricolage FALLER (Art. Nr. 170687)

Voor de montage heeft u plasticlijm en Lasercut lijm nodig.

Wij adviseren:

FALLER-plasticlijm EXPERT (Art. Nr. 170492)
FALLER-Lasercut lijm (Art. Nr. 170494)
FALLER-Secondenlijm EXPERT RAPID (Art. Nr. 170500)
FALLER-speciaal zijkniptang (Art. Nr. 170688)
FALLER-knutselmes (Art. Nr. 170687)

Vor Beginn des Bastelns sollten Sie sich mit den Variationsmöglichkeiten des Modells vertraut machen.

Before starting the assembly you should familiarize yourself with the possible variants of the model.

Avant de commencer l'assemblage, vous devriez vous familiariser avec les possibilités de configuration du modèle.

Voordat u begint te knutselen, moet u zich vertrouwd maken met de mogelijke varianten van het model.

Variante kurz, passend zu Art. Nr. 120293 (Variante 1, 528 mm)
Short version, compatible with item no. 120293 (Version 1, 528 mm)
Version courte, compatible avec la réf. 120293 (Variante 1, 528 mm)
Korte variant, passend bij art.nr. 120293 (Variant 1, 528 mm)

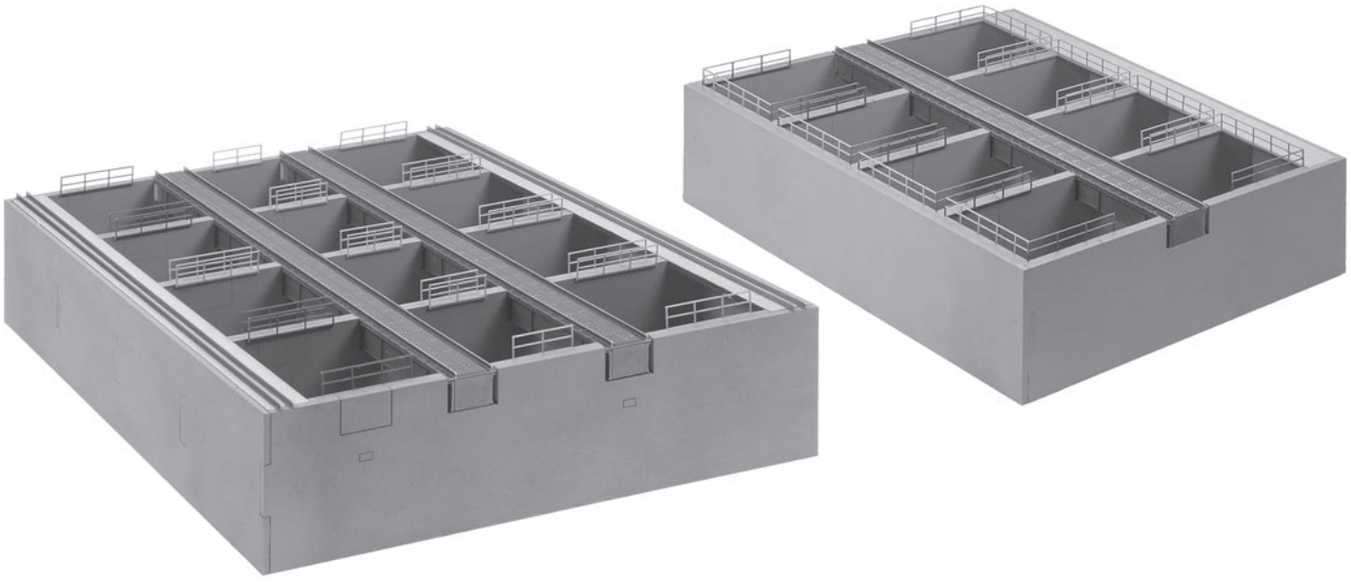

Variante lang, passend zu Art. Nr. 120293 (Variante 3, 710 mm)
Long version, compatible with item no. 120293 (Version 3, 710 mm)
Version longue, compatible avec la réf. 120293 (Variante 3, 710 mm)
Lange variant, passend bij art.nr. 120293 (Variant 3, 710 mm)

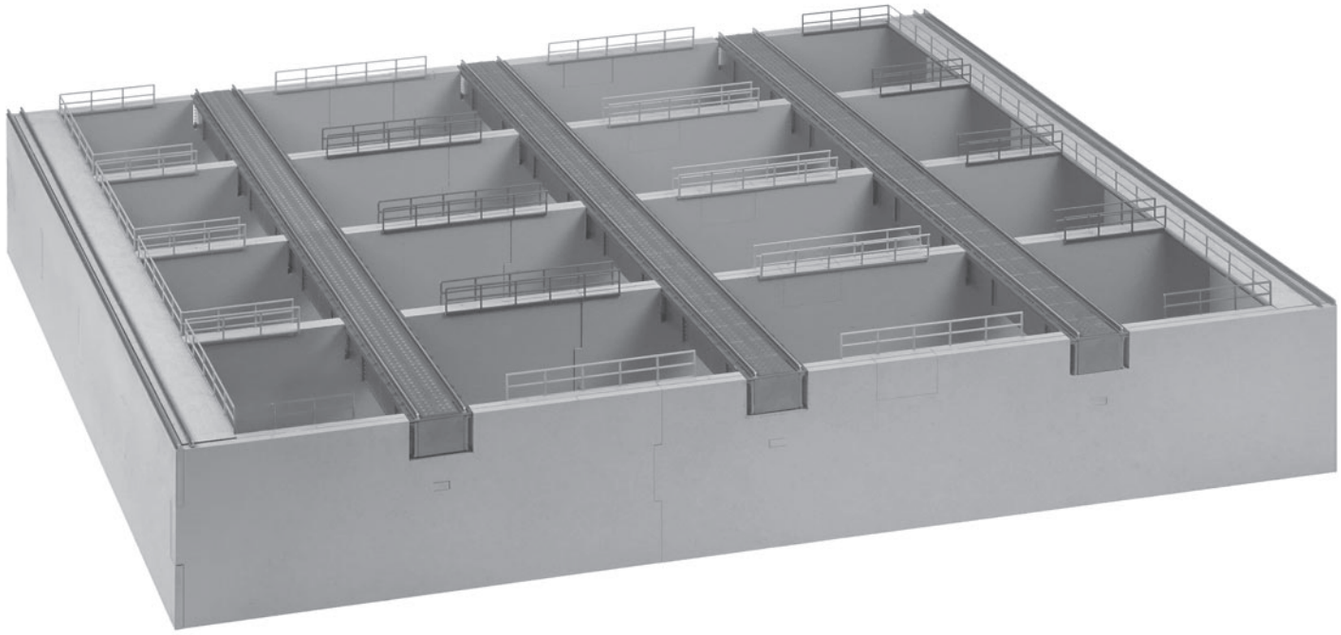

Variante lang, passend zu Art. Nr. 120293 (Variante 3, 710 mm)
Long version, compatible with item no. 120293 (Version 3, 710 mm)
Version longue, compatible avec la réf. 120293 (Variante 3, 710 mm)
Lange variant, passend bij art.nr. 120293 (Variant 3, 710 mm)

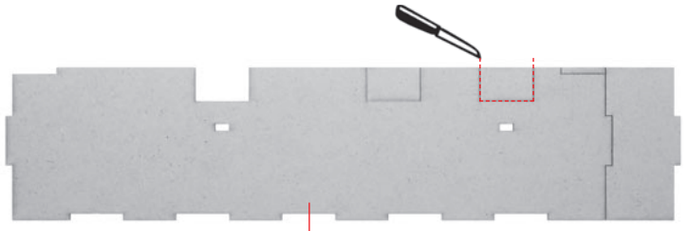

A 3 x

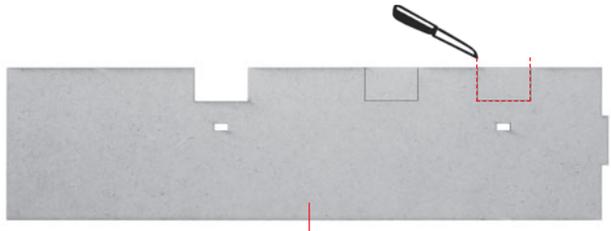

B

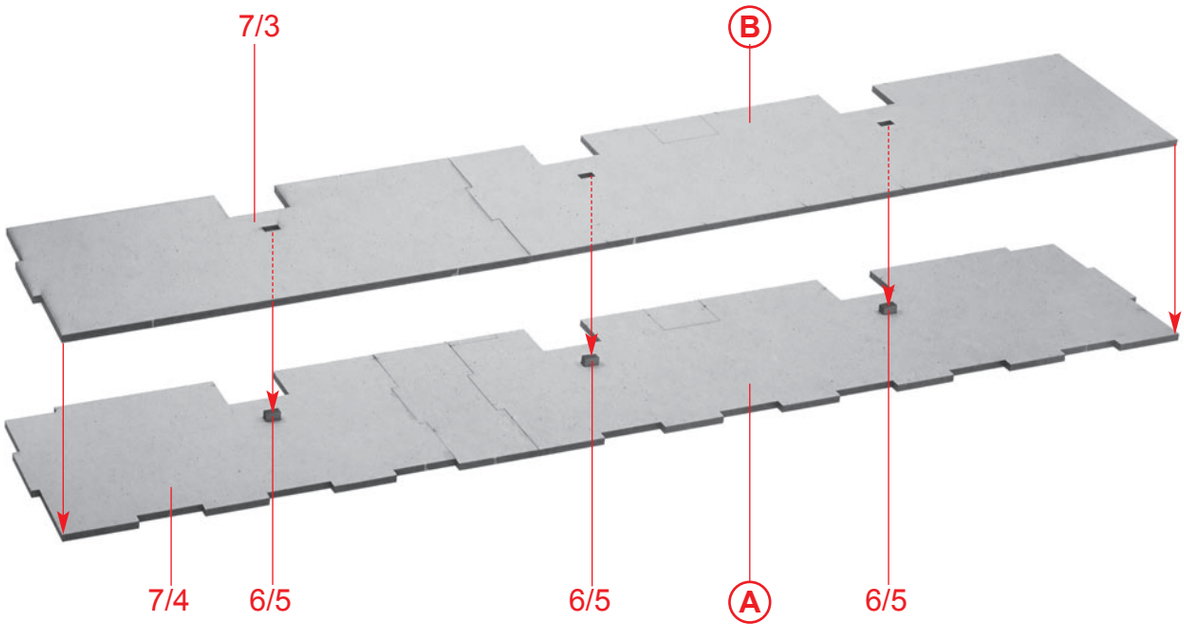

C

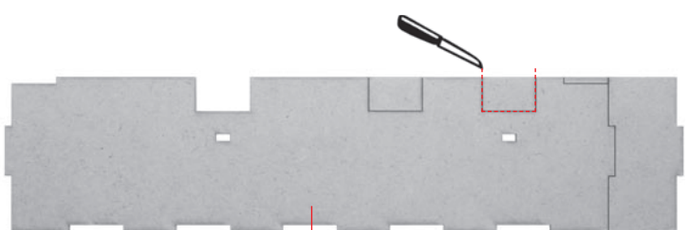

D

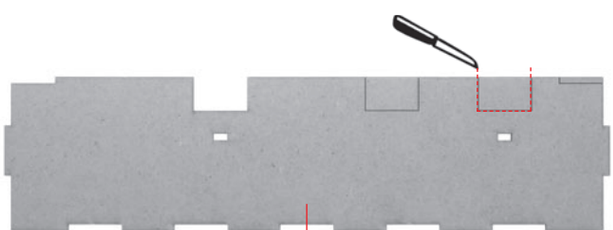

E 3 x

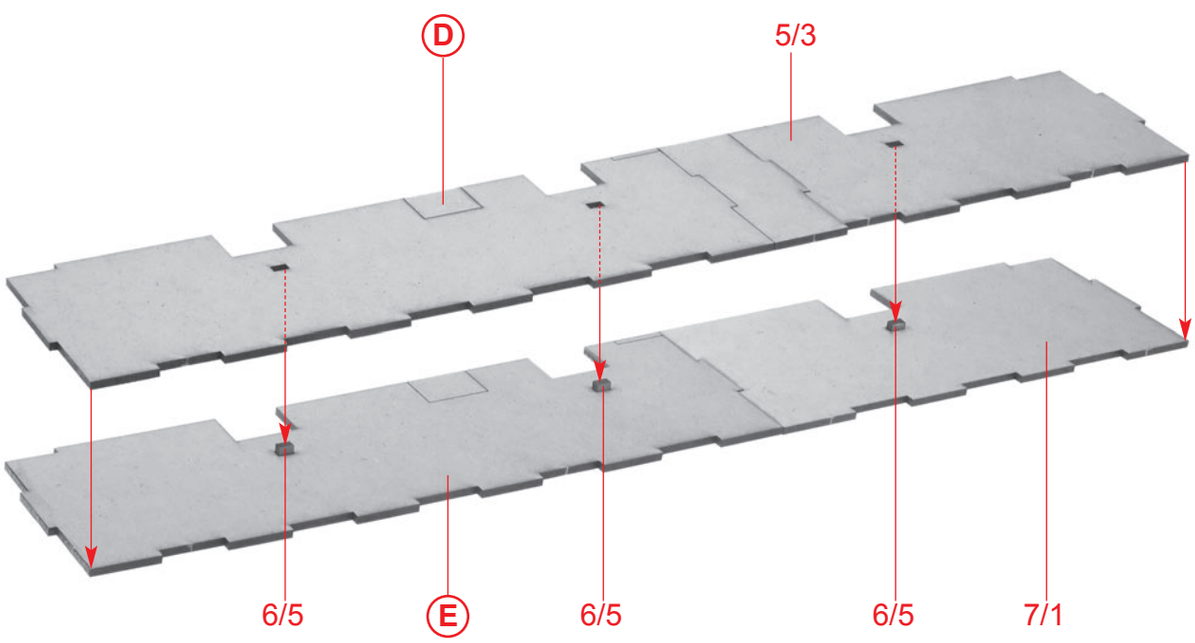

F

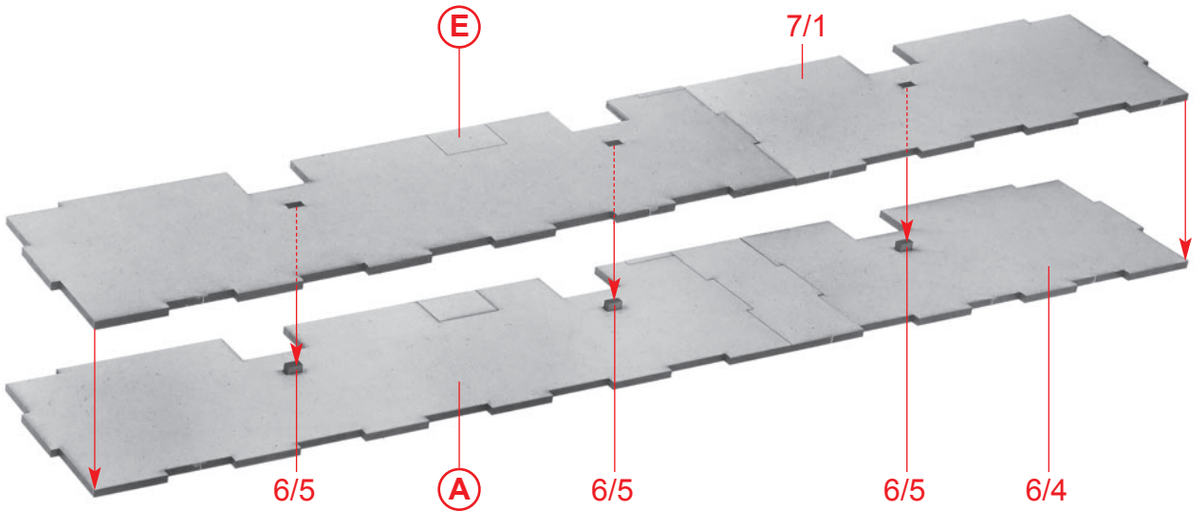

G

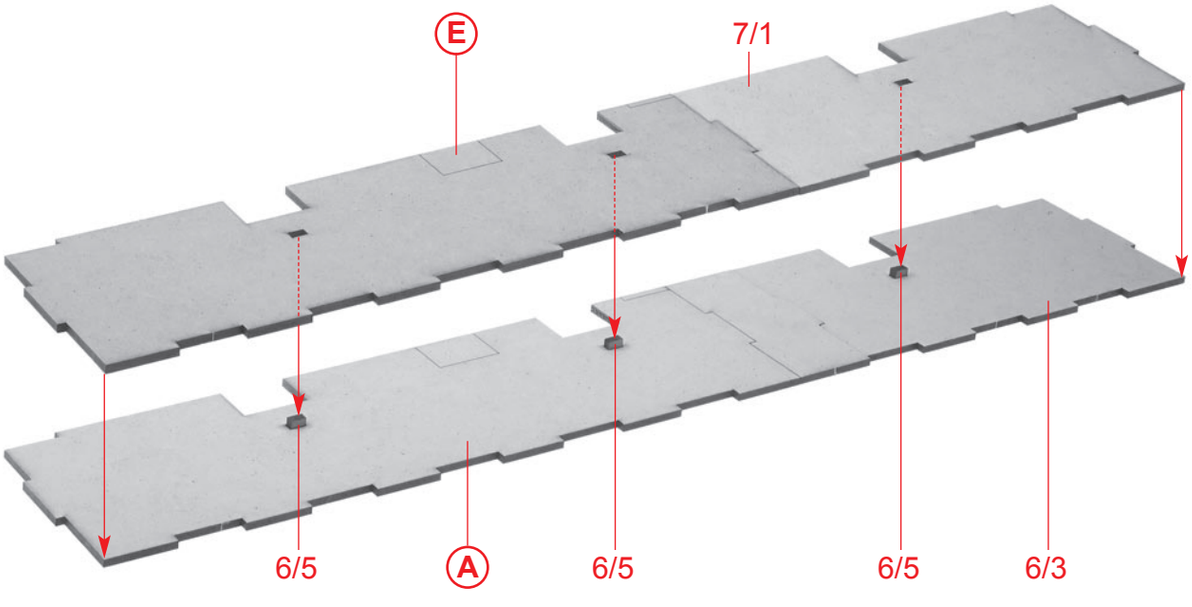

H

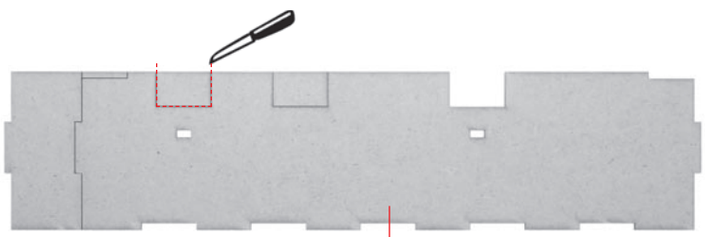

I

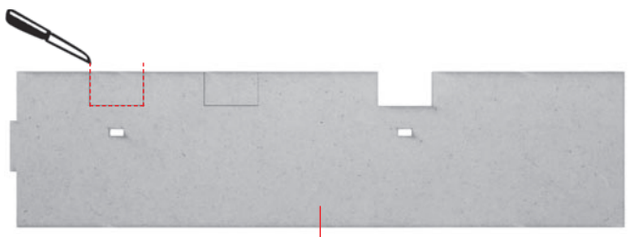

J

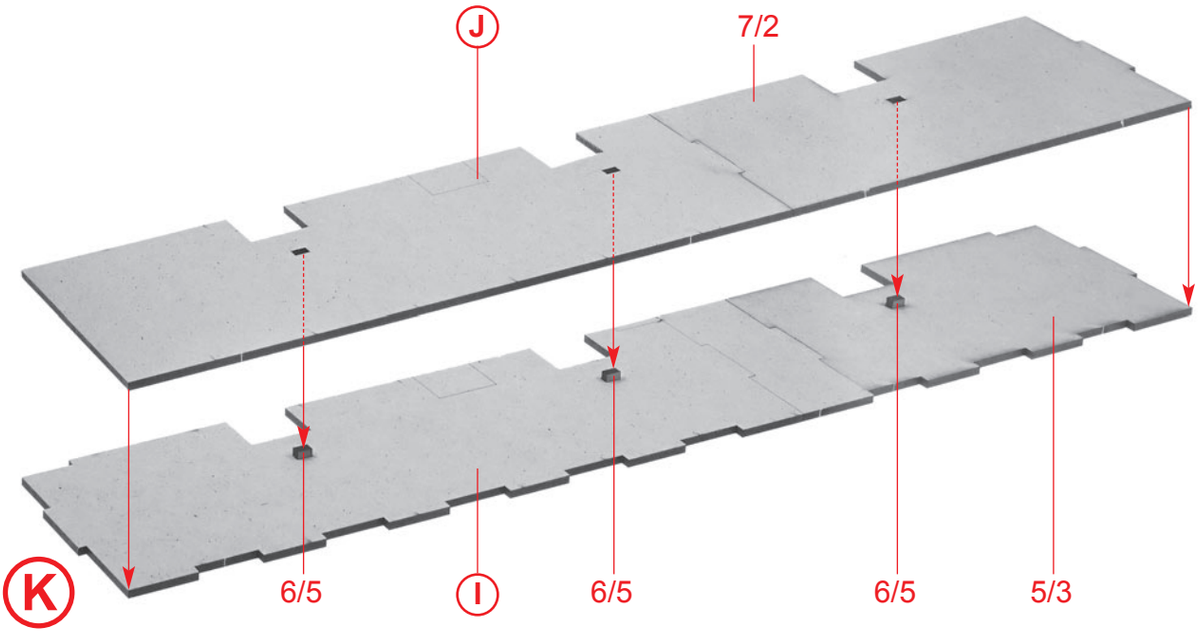

K

Die zusammengeklebten Wände, sowie die Teile 8/3, auf Vorder- und Rückseite mit der beiliegenden Straßenfarbe bemalen.

Paint the glued-together walls, as well as parts 8/3, on both the front and back using the road paint provided.

Peindre les parois collées entre elles, ainsi que les pièces 8/3, à l'avant et à l'arrière, avec la peinture routière fournie.

Verf de aan elkaar gelijmde wanden en de onderdelen 8/3 aan de voor- en achterkant met de bijgeleverde wegverf.

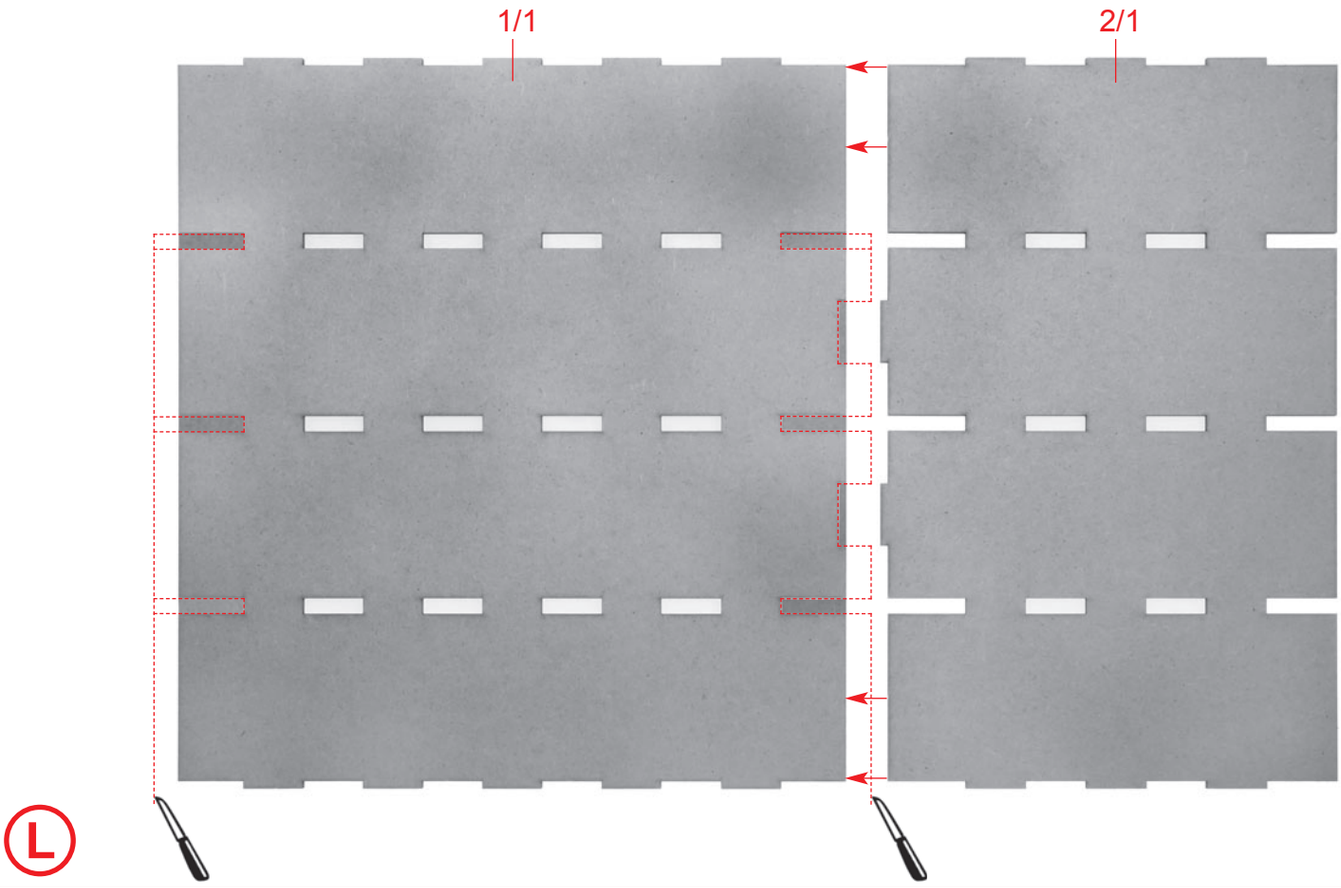

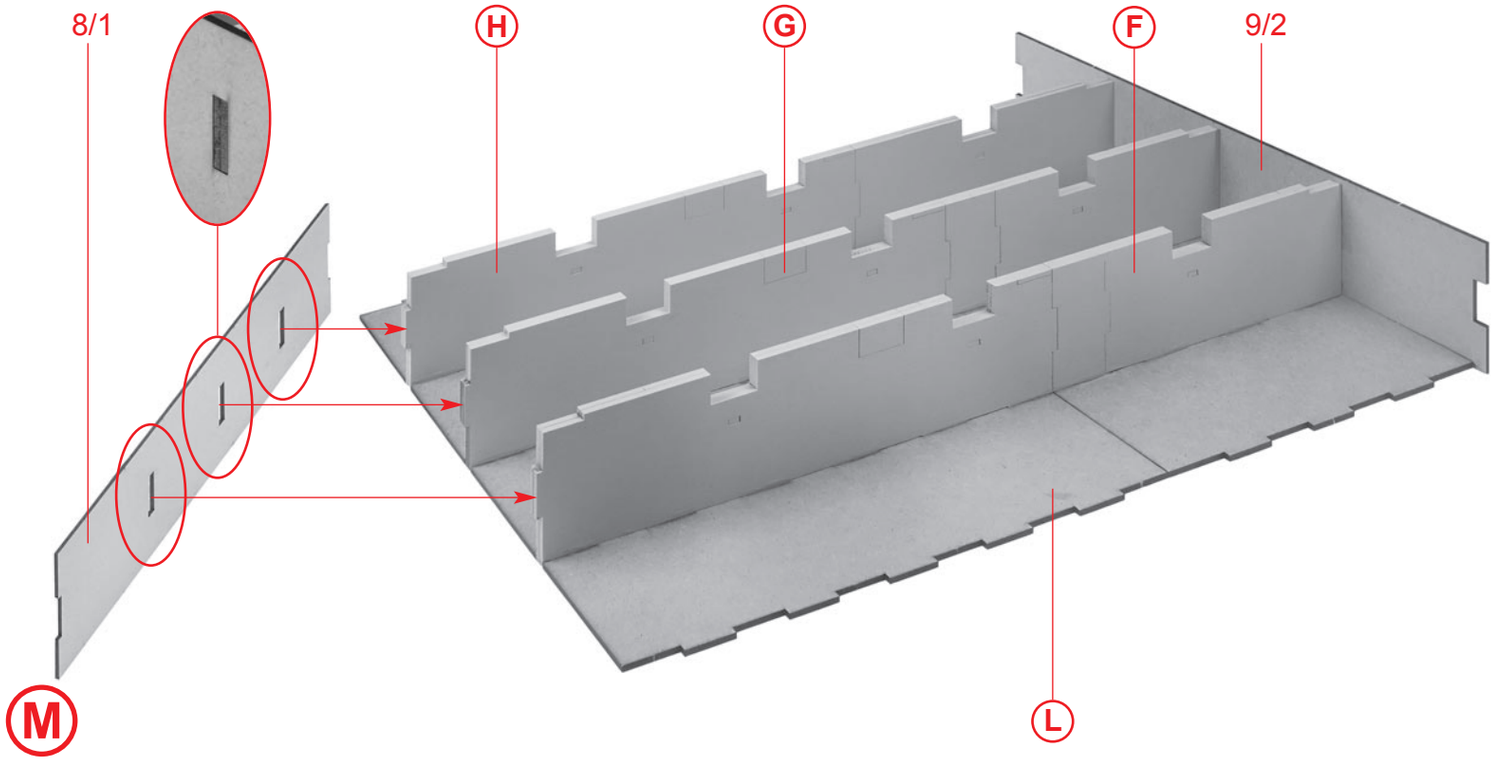

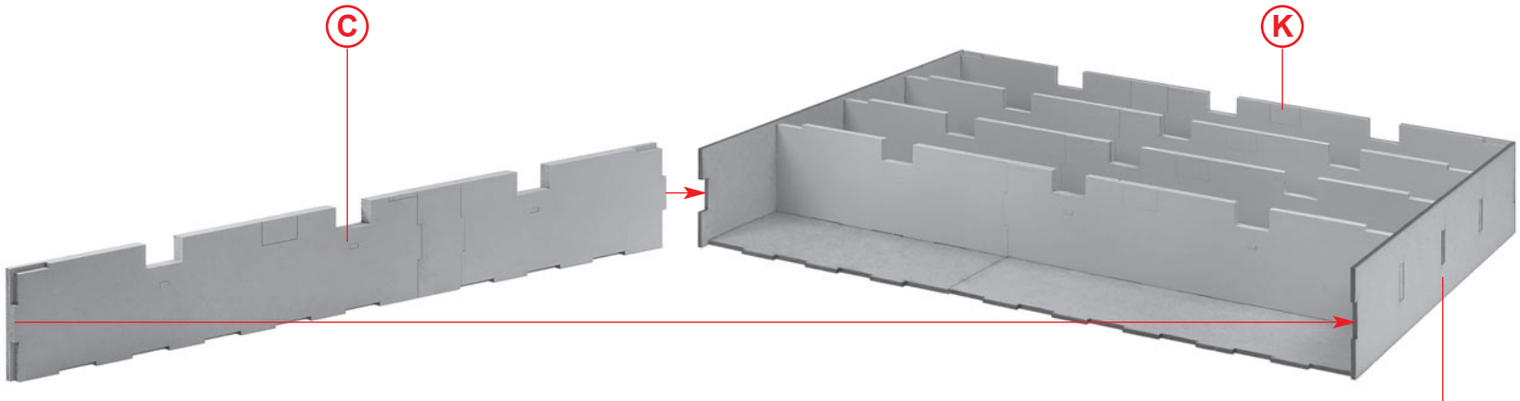

N

Abschließend die noch nicht bemalten Wände mit der beiliegenden Straßenfarbe bemalen.
Finally, paint the walls that have not yet been painted using the road paint provided.
Pour finir, peignez les murs qui ne sont pas encore peints avec la peinture pour la voirie fournie.
Schilder tot slot de nog onbeschilderde muren met de bijgeleverde wegverf.

6

Plastikkleber verwenden.
Use plastic cement.
Utilisez la colle plastique.
Gebruik plasticlijm.

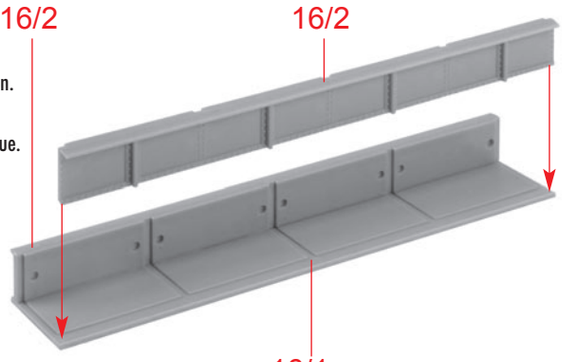

O 6 x

Plastikkleber verwenden.
Use plastic cement.
Utilisez la colle plastique.
Gebruik plasticlijm.

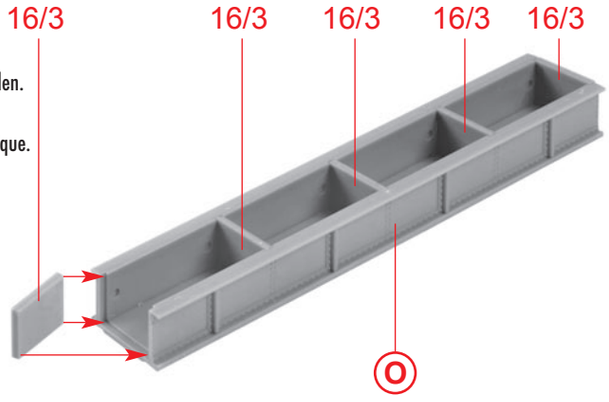

P 6 x

Für Märklin Mittelleiter einkleben!
Glue in the Märklin centre conductor!
À coller pour les conducteurs centraux Märklin !
Lijm de middelste geleider van Märklin vast!

Inhalt	Tüte	**Contents**	bag
Contenu	sachet	**Inhoud**	zakje

Sekundenkleber verwenden.
Use instant modelling cement.
Utilisez la colle rapide.
Gebruik secondenlijm.

Teile vor dem Kleben entfetten!
Degrease the parts before gluing!
Dégraissez les pièces avant de les coller !
Ontvet de onderdelen voordat je ze vastlijmt!

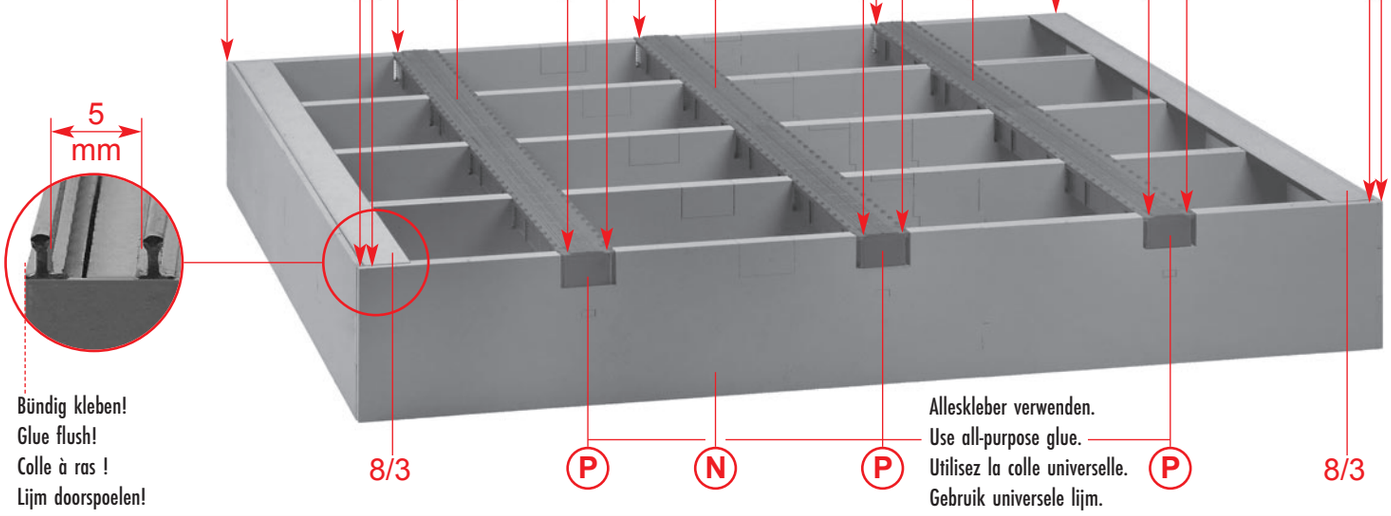

Bündig kleben!
Glue flush!
Colle à ras !
Lijm doorspoelen!

Alleskleber verwenden.
Use all-purpose glue.
Utilisez la colle universelle.
Gebruik universele lijm.

Q

Für die lange Variante beträgt der Abstand 438 mm, passend für Art. Nr. 120193, 710 mm lang.
For the long version, the spacing is 438 mm, suitable for item no. 120193, 710 mm long.
Pour la version longue, l'écartement est de 438 mm ; elle est compatible avec la référence 120193, d'une longueur de 710 mm.
Voor de lange variant bedraagt de afstand 438 mm, geschikt voor art.nr. 120193, 710 mm lang.

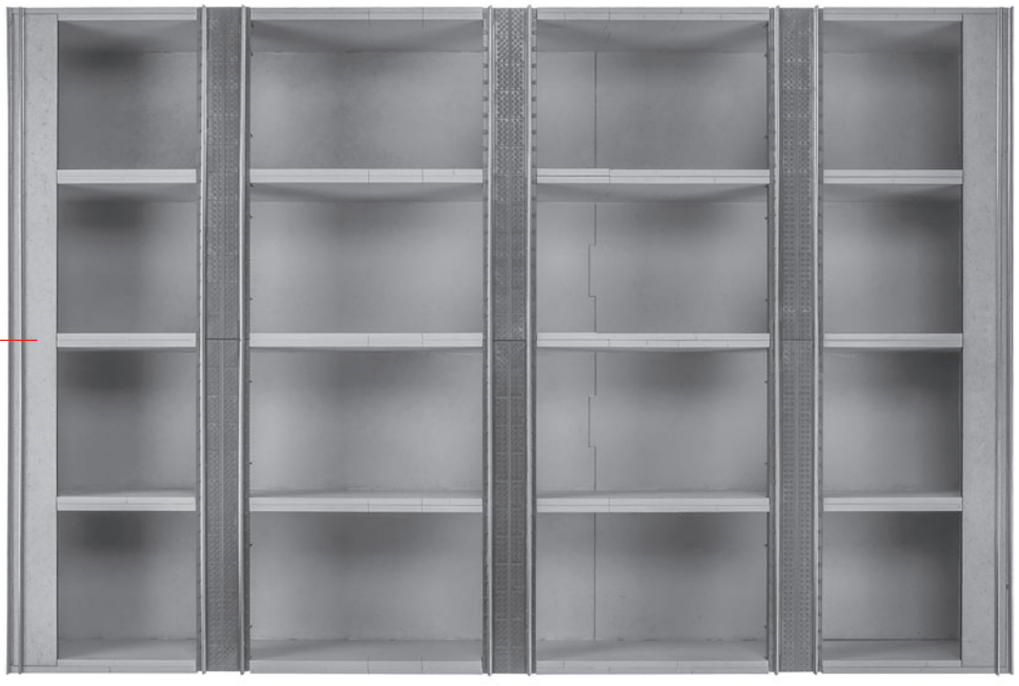

Q

Es kann beim Bauen des Portalkrans zu maßlichen Abweichungen kommen. Messen Sie deshalb bitte den Abstand an Ihrem Modell nach.
Dimensional discrepancies may occur whilst assembling the gantry crane. Please therefore check the dimensions on your model.
Des écarts dimensionnels peuvent survenir lors du montage de la grue à portique. Veuillez donc vérifier la distance sur votre maquette.
Bij de bouw van de portaalkraan kunnen er afwijkingen in de afmetingen optreden. Controleer daarom de afstand op uw model.

R

Variante kurz, passend zu Art. Nr. 120293 (Variante 1, 528 mm)
Short version, compatible with item no. 120293 (Version 1, 528 mm)
Version courte, compatible avec la réf. 120293 (Variante 1, 528 mm)
Korte variant, passend bij art.nr. 120293 (Variant 1, 528 mm)

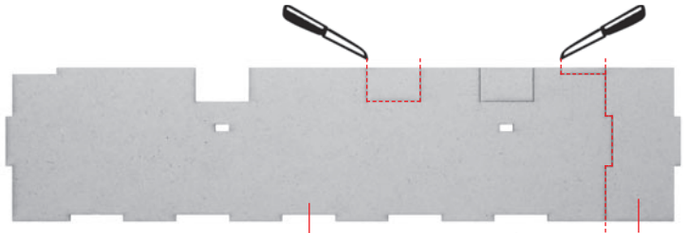

a **3 x**

4/1

siehe Seite 9, Pos. k + m!
see page 9, Pos. k + m!
voir page 9, Pos. k + m !
zie pagina 9, Pos. k + m!

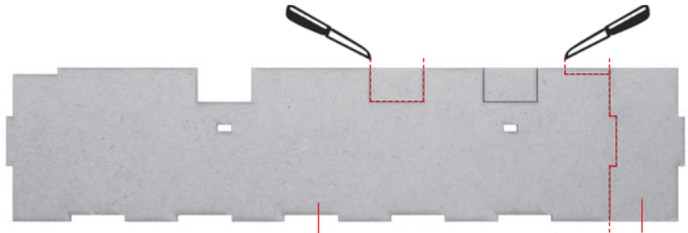

b

5/1

siehe Seite 9, Pos. n!
see page 9, Pos. n!
voir page 9, Pos. n !
zie pagina 9, Pos. n!

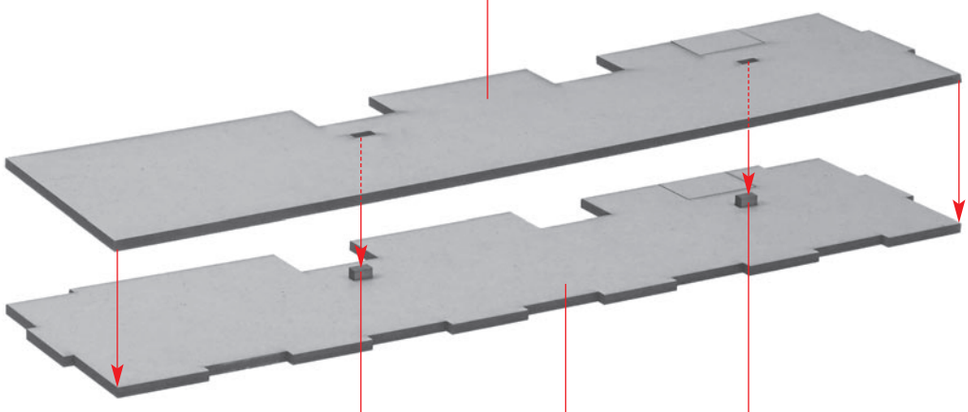

c

6/2

6/5

b

6/5

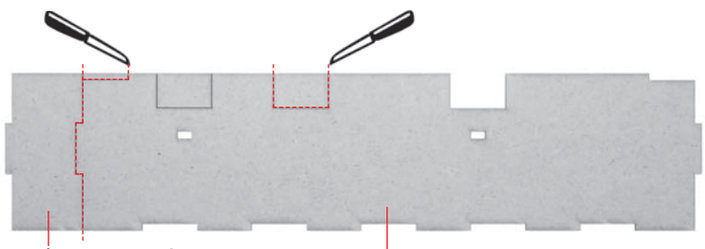

d

siehe Seite 9, Pos. j!
see page 9, Pos. j!
voir page 9, Pos. j !
zie pagina 9, Pos. j!

5/2

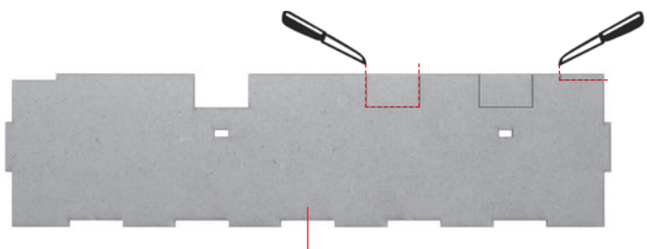

e **3 x**

3/1

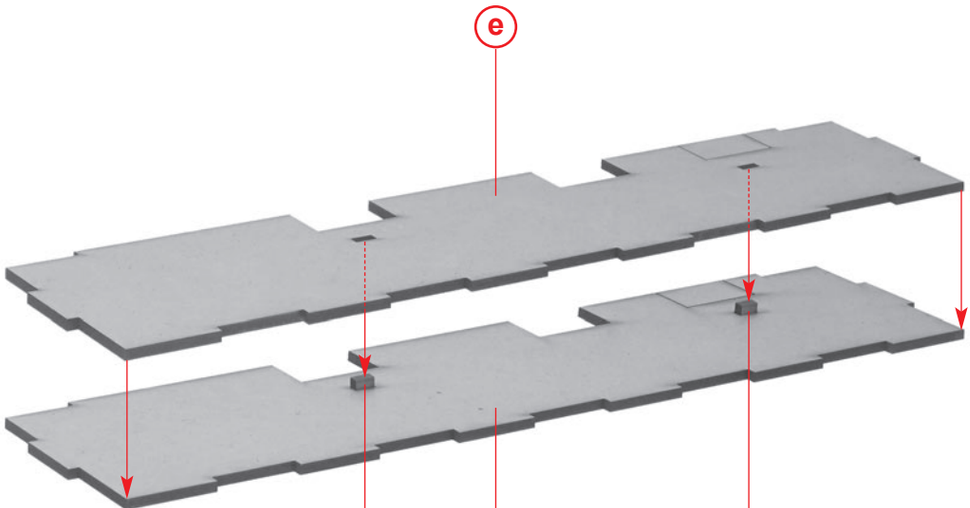

f **3 x**

e

6/5

a

6/5

8 Die zusammengeklebten Wände, sowie die Teile 8/3, auf Vorder- und Rückseite mit der beiliegenden Straßenfarbe bemalen.

Paint the glued-together walls, as well as parts 8/3, on both the front and back using the road paint provided.

Peindre les parois collées entre elles, ainsi que les pièces 8/3, à l'avant et à l'arrière, avec la peinture routière fournie.

Verf de aan elkaar gelijmde wanden en de onderdelen 8/3 aan de voor- en achterkant met de bijgeleverde wegverf.

g

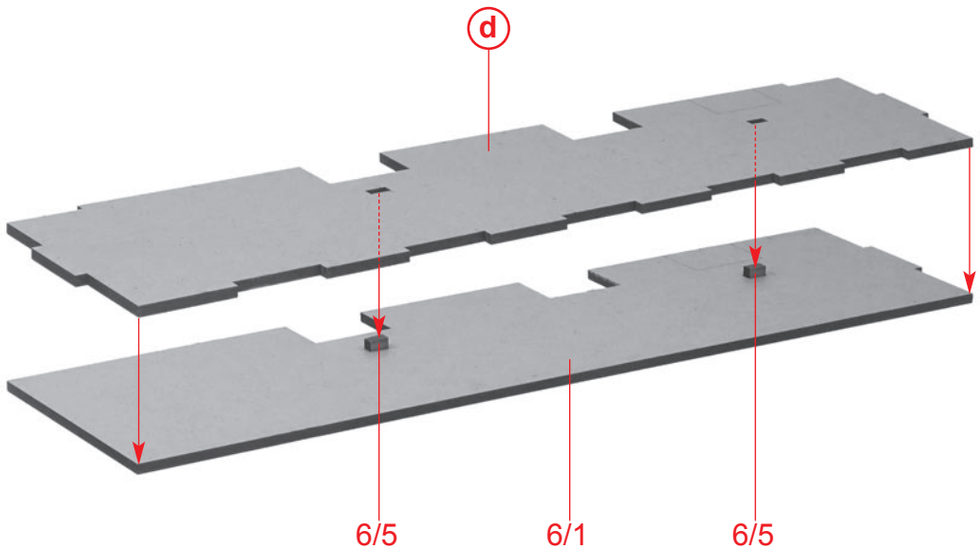

h

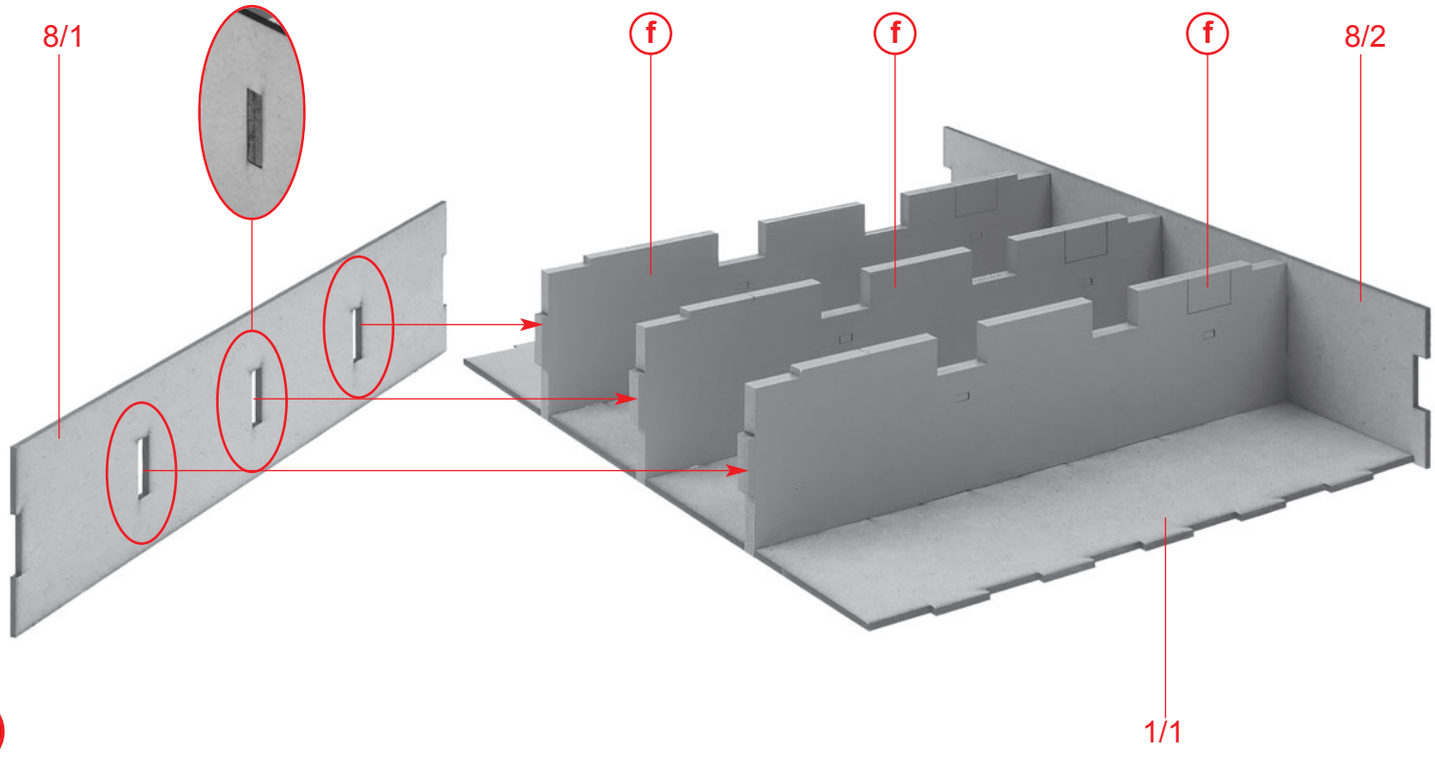

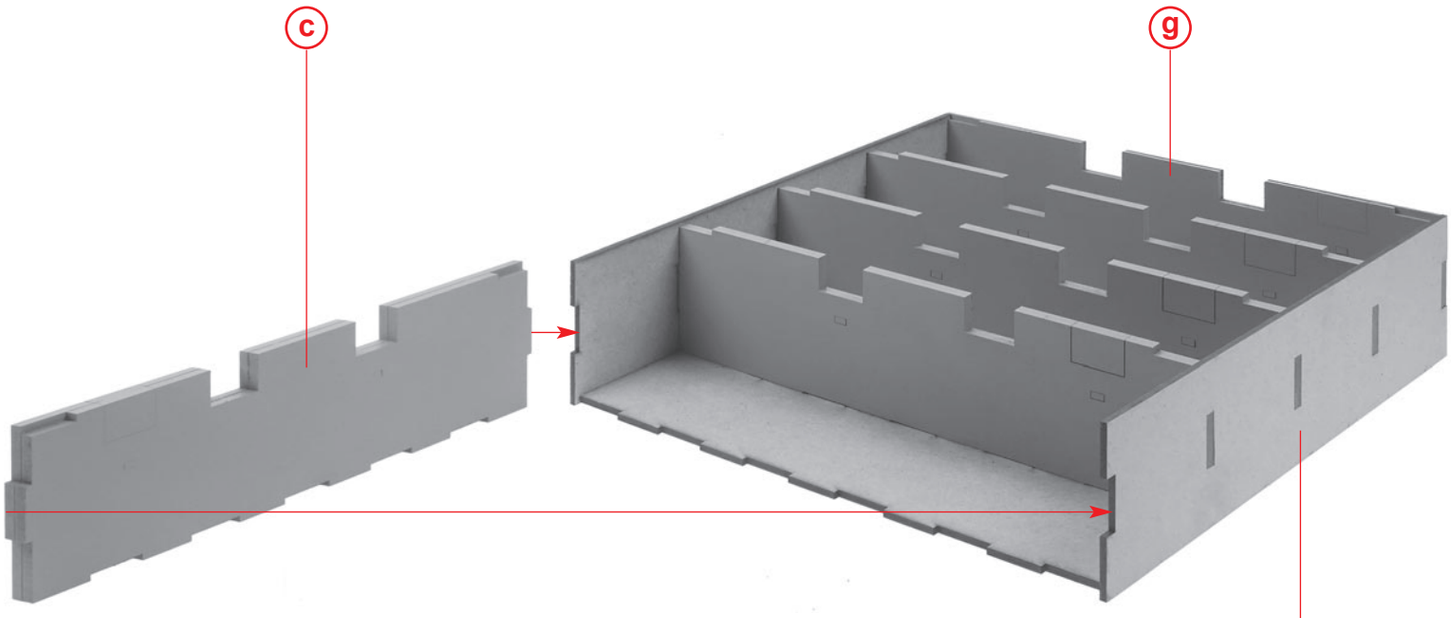

i

Abschließend die noch nicht bemalten Wände mit der beiliegenden Straßenfarbe bemalen.
Finally, paint the walls that have not yet been painted using the road paint provided.
Pour finir, peignez les murs qui ne sont pas encore peints avec la peinture pour la voirie fournie.
Schilder tot slot de nog onbeschilderde muren met de bijgeleverde wegverf.



j

6/3

d siehe Seite 7, Pos. d!
see page 7, Pos. d!
voir page 7, Pos. d !
zie pagina 7, Pos. d!



k 2 x

a siehe Seite 7, Pos. a!
see page 7, Pos. a!
voir page 7, Pos. a !
zie pagina 7, Pos. a!

5/3

7/3

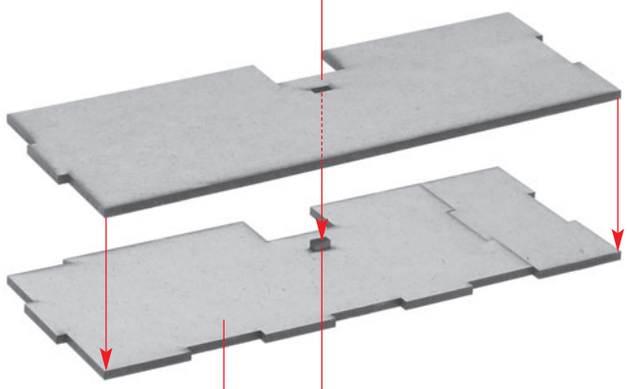

l

j 6/5



m

a siehe Seite 7, Pos. a!
see page 7, Pos. a!
voir page 7, Pos. a !
zie pagina 7, Pos. a!

6/4



n

b siehe Seite 7, Pos. b!
see page 7, Pos. b!
voir page 7, Pos. b !
zie pagina 7, Pos. b!

7/4

m

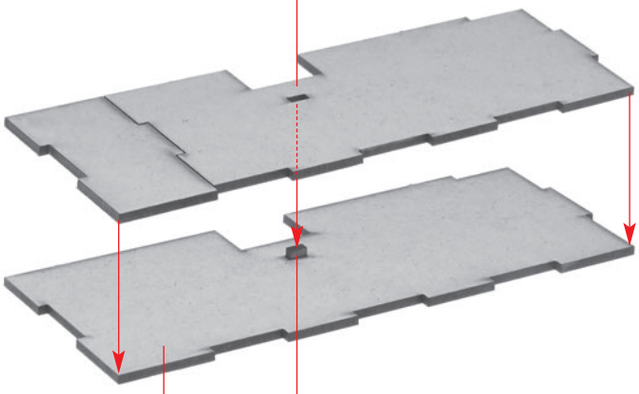

o

7/1 6/5

k

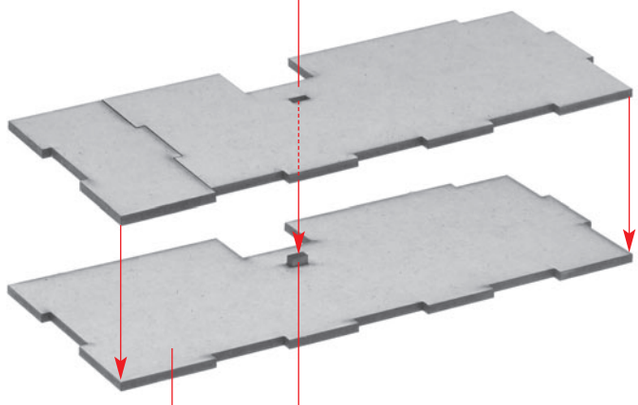

p 2 x

7/1 6/5

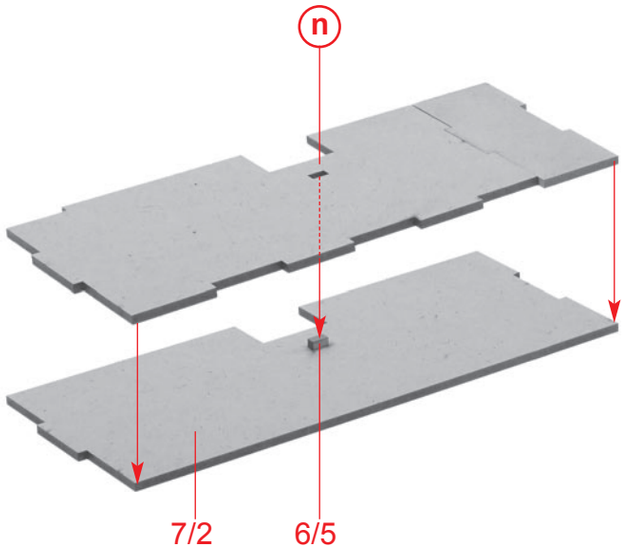

q

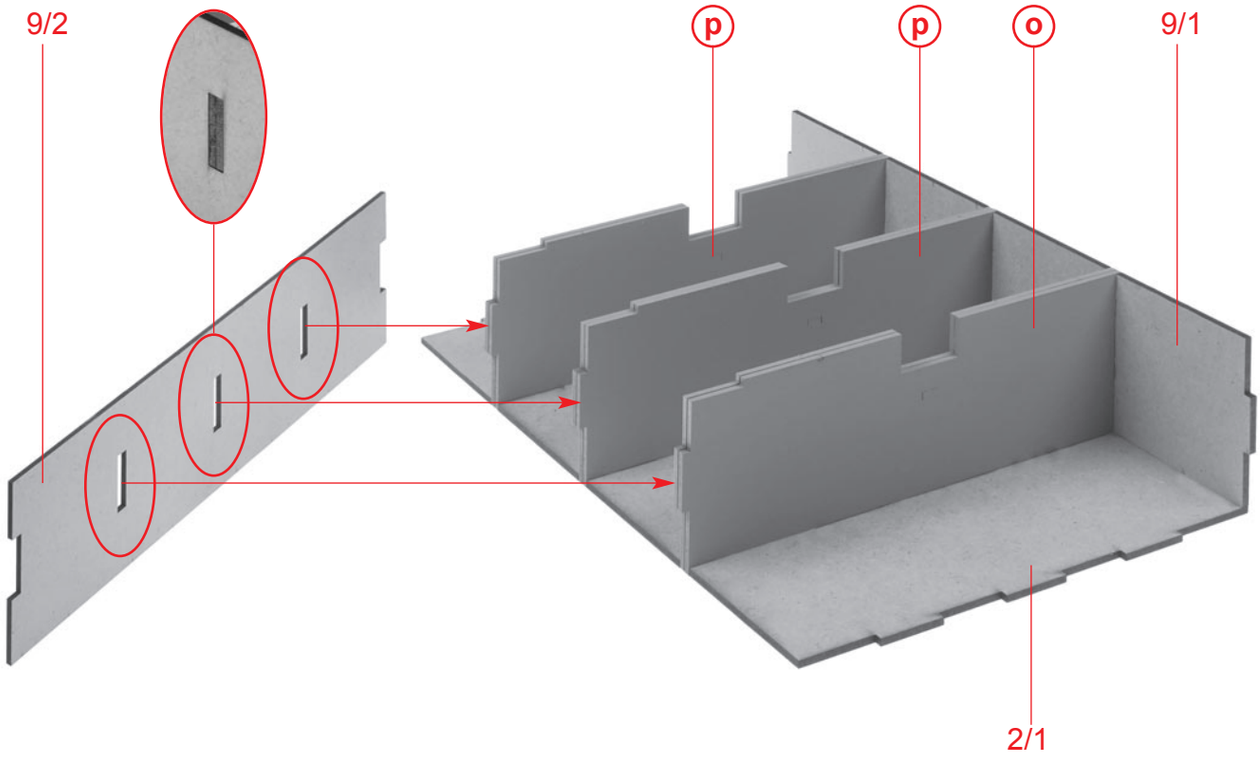

r

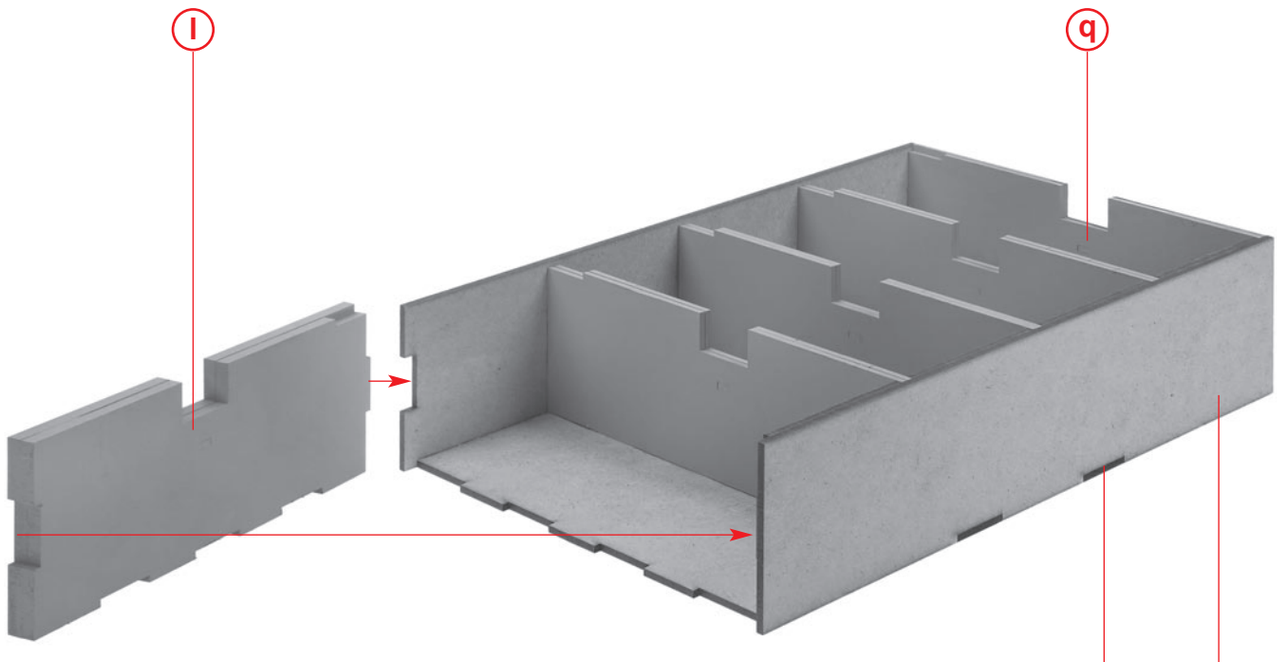

s

Abschließend die noch nicht bemalten Wände mit der beiliegenden Straßenfarbe bemalen.
Finally, paint the walls that have not yet been painted using the road paint provided.
Pour finir, peignez les murs qui ne sont pas encore peints avec la peinture pour la voirie fournie.
Schilder tot slot de nog onbeschilderde muren met de bijgeleverde wegverf.

Für Märklin Mittelleiter einkleben!
Glue in the Märklin centre conductor!
À coller pour les conducteurs centraux Märklin !
Lijm de middelste geleider van Märklin vast!

Inhalt	Tüte	**Contents**	bag
Contenu	sachet	**Inhoud**	zakje

Sekundenkleber verwenden.
Use instant modelling cement.
Utilisez la colle rapide.
Gebruik secondenlijm.

Teile vor dem Kleben entfetten!
Degrease the parts before gluing!
Dégraissez les pièces avant de les coller !
Ontvet de onderdelen voordat je ze vastlijmt!

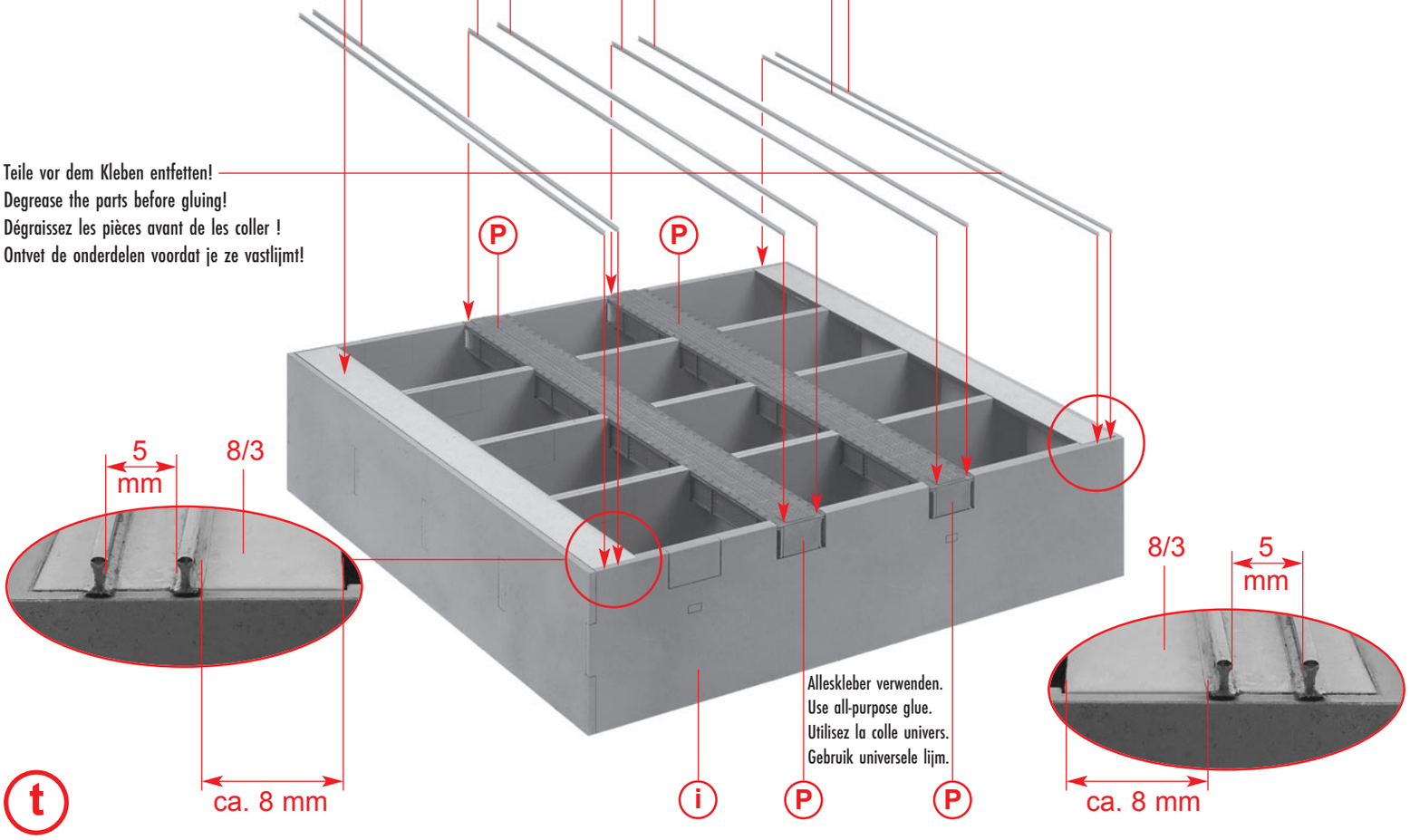

Alleskleber verwenden.
Use all-purpose glue.
Utilisez la colle univers.
Gebruik universele lijm.

t

Für die kurze Variante beträgt der Abstand 247 mm, passend für Art. Nr. 120193, 528 mm lang.
For the short version, the spacing is 247 mm, suitable for item no. 120193, 528 mm long.
Pour la version courte, l'écartement est de 247 mm ; elle est compatible avec la référence 120193, d'une longueur de 528 mm.
Voor de korte variant bedraagt de afstand 247 mm, geschikt voor art.nr. 120193, 528 mm lang.

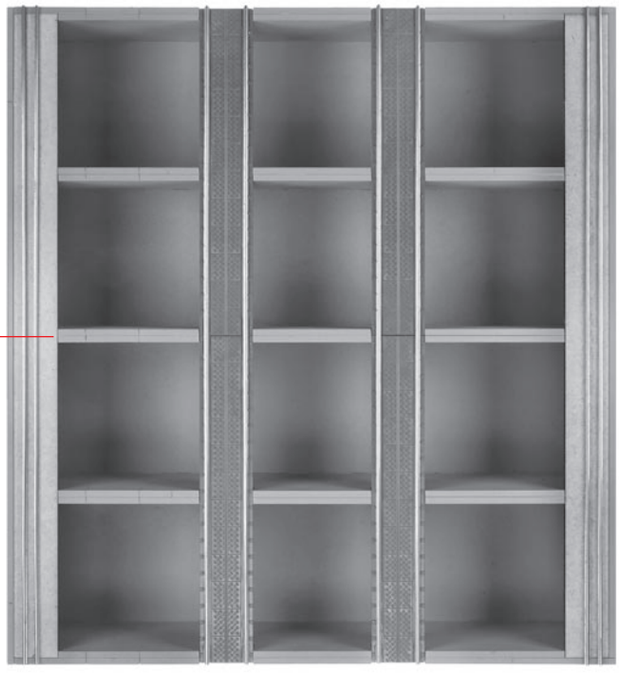

t

Für Märklin Mittelleiter einkleben!
Glue in the Märklin centre conductor!
À coller pour les conducteurs centraux Märklin !
Lijm de middelste geleider van Märklin vast!

Inhalt	Tüte	**Contents**	bag
Contenu	sachet	**Inhoud**	zakje

Teile vor dem Kleben entfetten!
Degrease the parts before gluing!
Dégraissez les pièces avant de les coller !
Ontvet de onderdelen voordat je ze vastlijmt!

Sekundenkleber verwenden.
Use instant modelling cement.
Utilisez la colle rapide.
Gebruik secondenlijm.

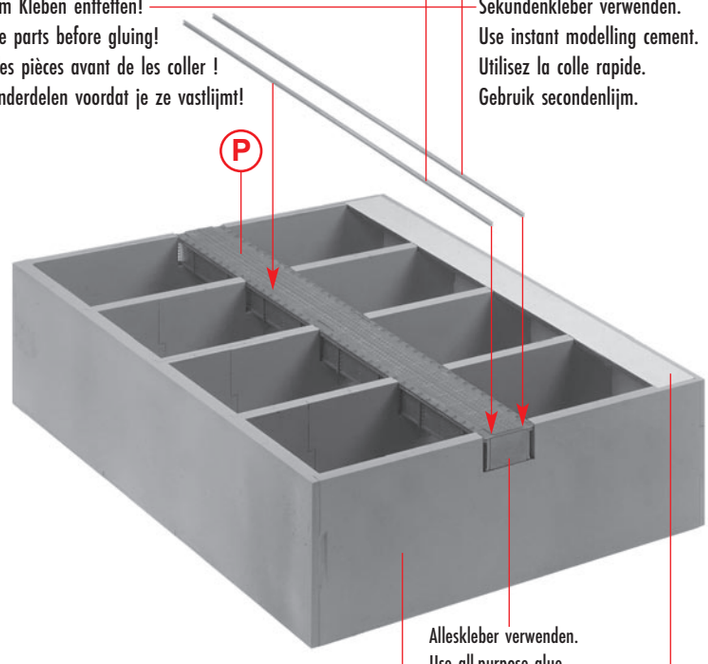

Alleskleber verwenden.
Use all-purpose glue.
Utilisez la colle univers.
Gebruik universele lijm.

V s P 8/3

u

Es kann beim Bauen des Portalkrans zu maßlichen Abweichungen kommen. Messen Sie deshalb bitte den Abstand an Ihrem Modell nach.
Dimensional discrepancies may occur whilst assembling the gantry crane. Please therefore check the dimensions on your model.
Des écarts dimensionnels peuvent survenir lors du montage de la grue à portique. Veuillez donc vérifier la distance sur votre maquette.
Bij de bouw van de portaalkraan kunnen er afwijkingen in de afmetingen optreden. Controleer daarom de afstand op uw model.

Variante lang, passend zu Art. Nr. 120293 (Variante 3, 710 mm)
Long version, compatible with item no. 120293 (Version 3, 710 mm)
Version longue, compatible avec la réf. 120293 (Variante 3, 710 mm)
Lange variant, passend bij art.nr. 120293 (Variant 3, 710 mm)

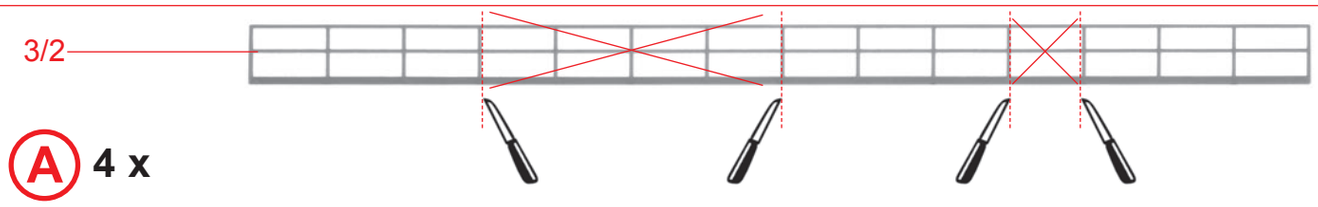

A 4 x

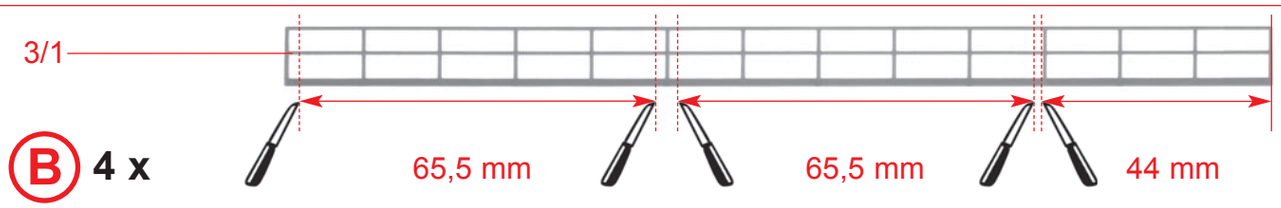

B 4 x

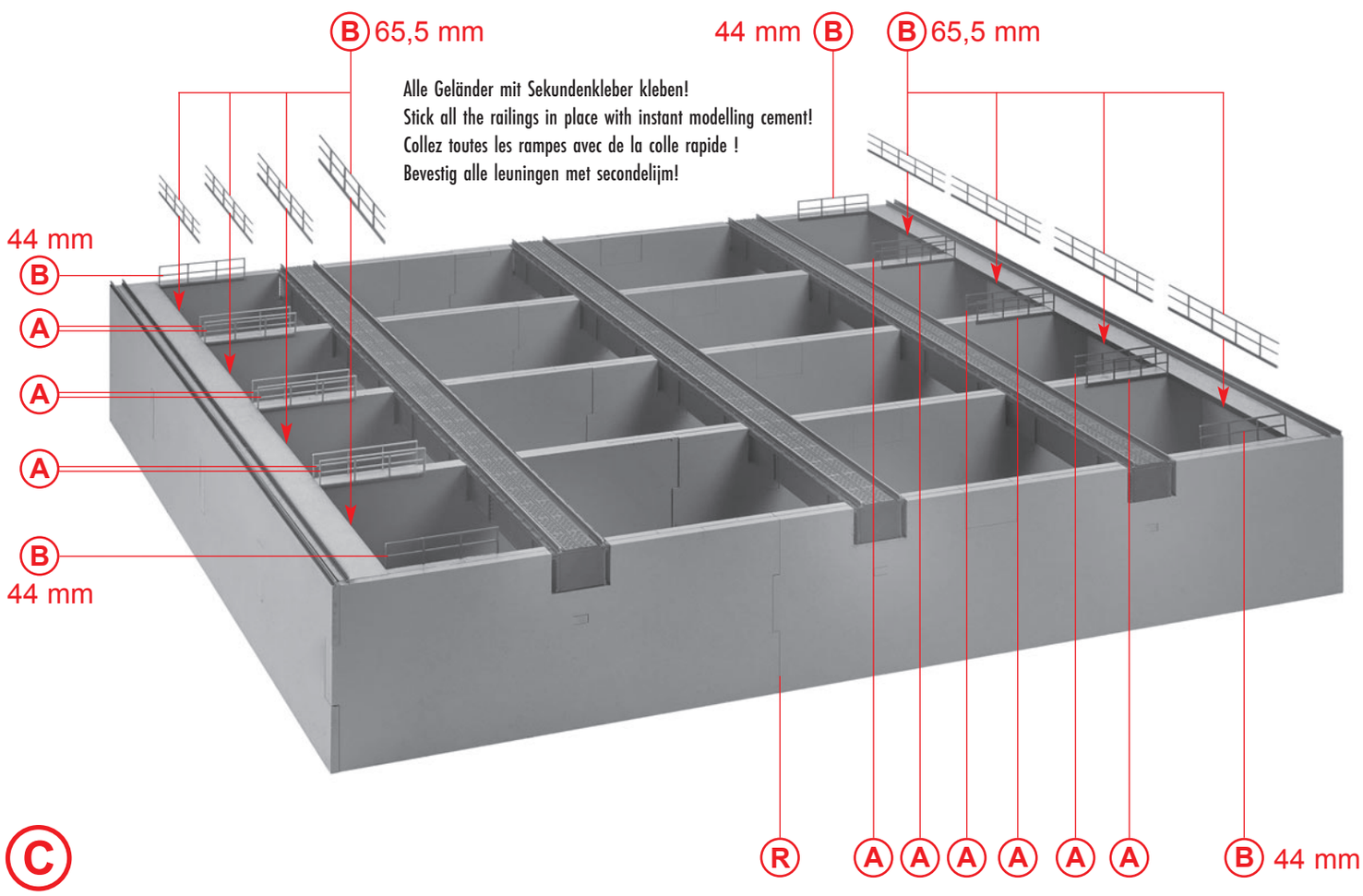

C

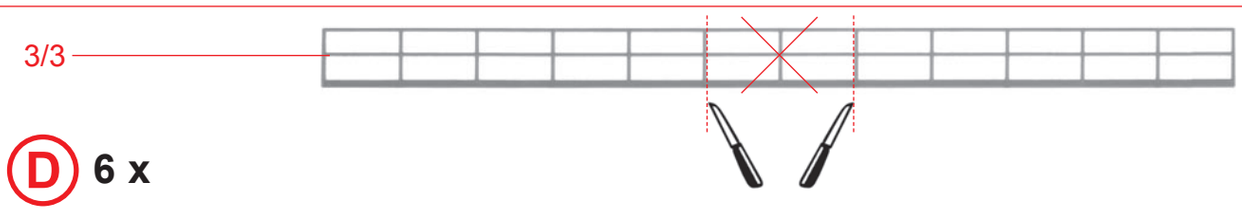

D 6 x



E

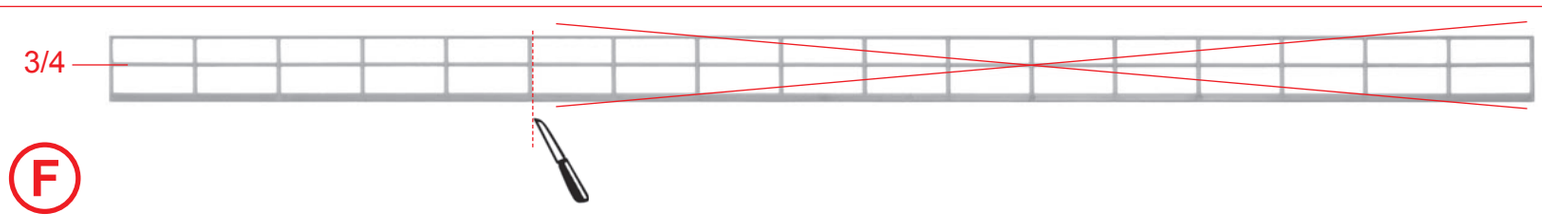

F

Alle Geländer zwischen den Gleisen vermitteln und mit Sekundenkleber kleben!
Fit all the railings between the tracks and secure them with instant modelling cement!
Fixez toutes les balustrades entre les voies et collez-les avec de la colle rapide !
Bevestig alle leuningen tussen de sporen en lijm ze vast met secondelijm!

G

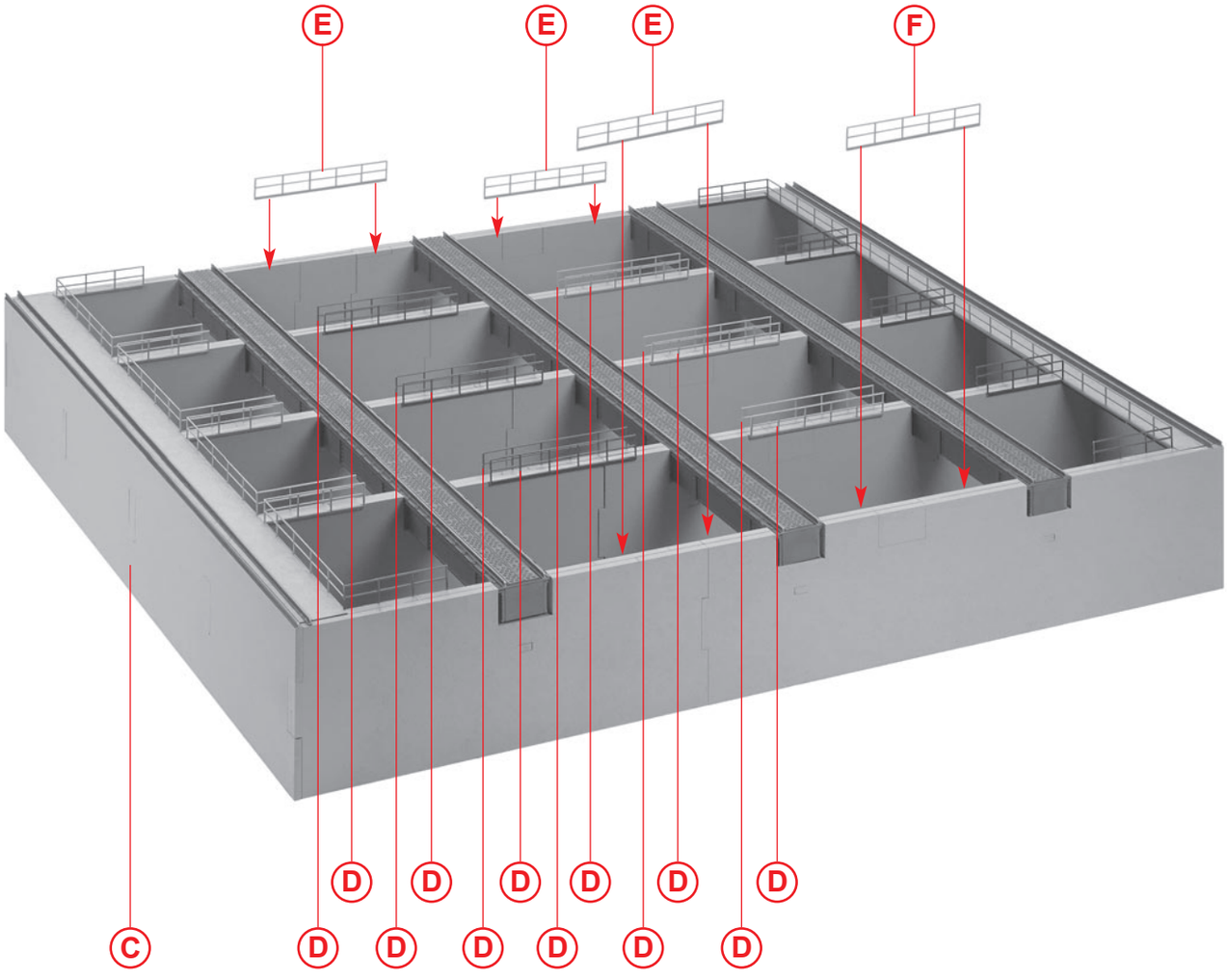

H

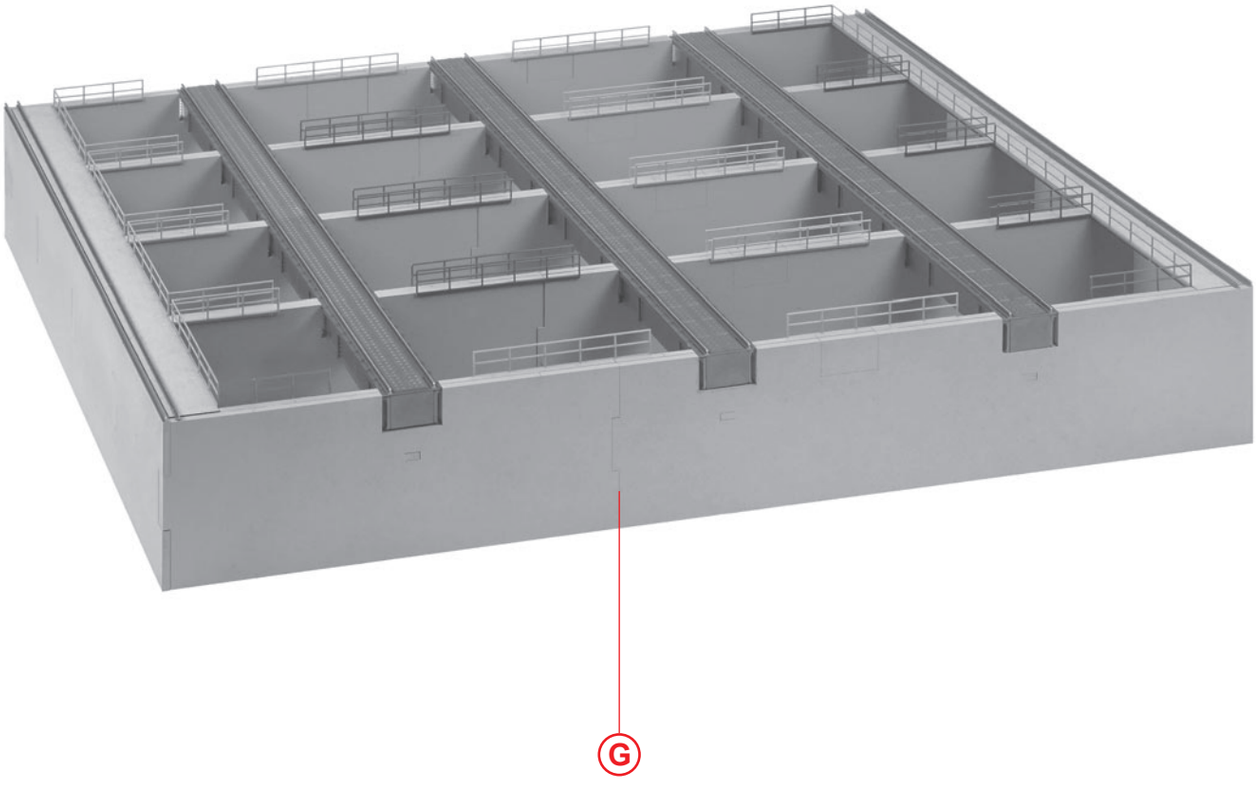

Variante kurz, passend zu Art. Nr. 120293 (Variante 1, 528 mm)
Short version, compatible with item no. 120293 (Version 1, 528 mm)
Version courte, compatible avec la réf. 120293 (Variante 1, 528 mm)
Korte variant, passend bij art.nr. 120293 (Variant 1, 528 mm)

Alle Geländer mit Sekundenkleber kleben!
Stick all the railings in place with instant modelling cement!
Collez toutes les rampes avec de la colle rapide !
Bevestig alle leuningen met secondelijm!

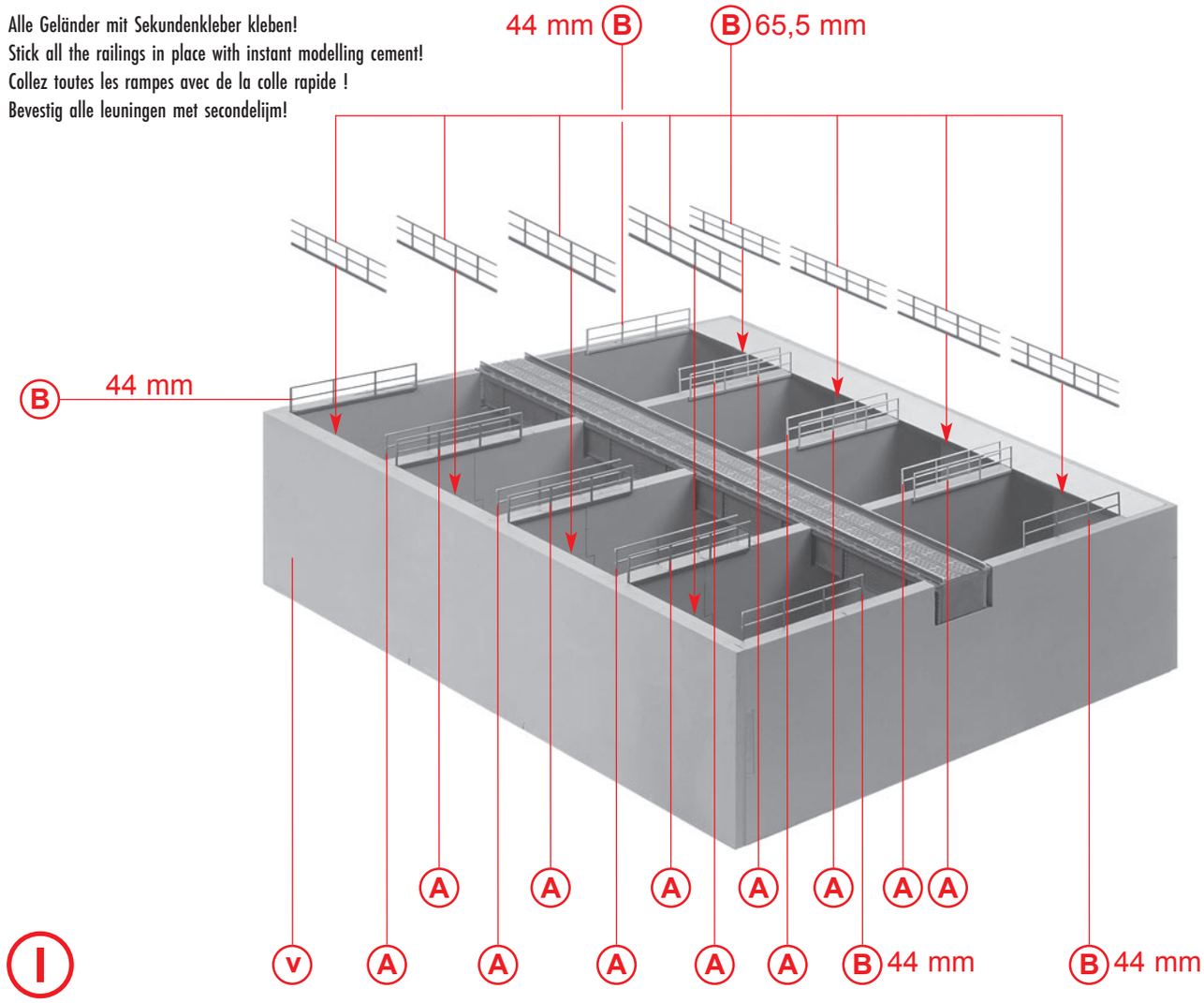

I

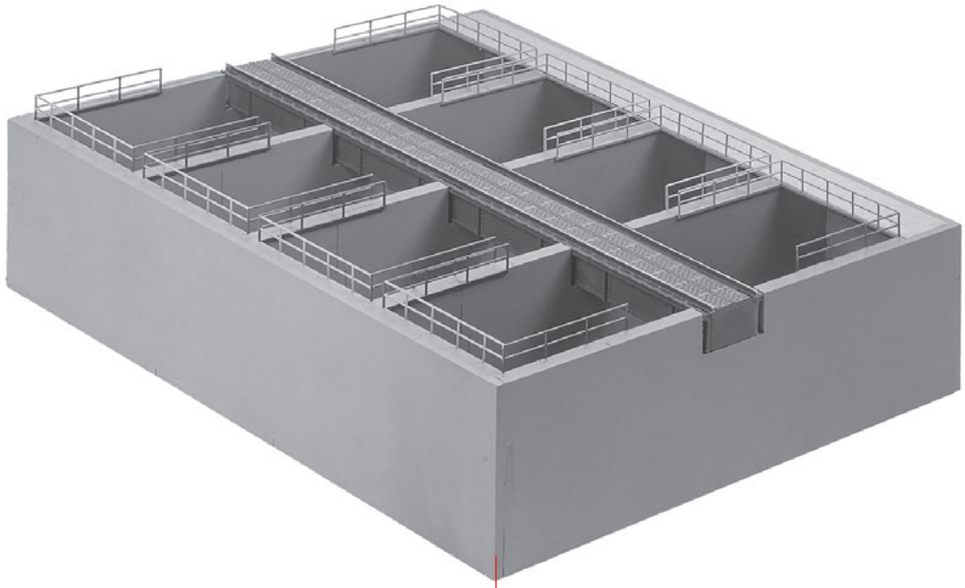

J

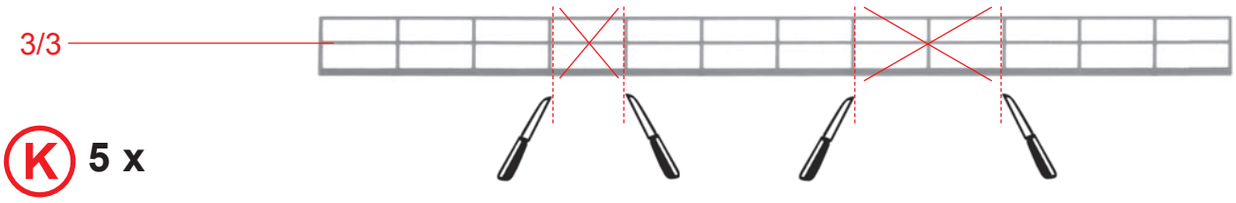

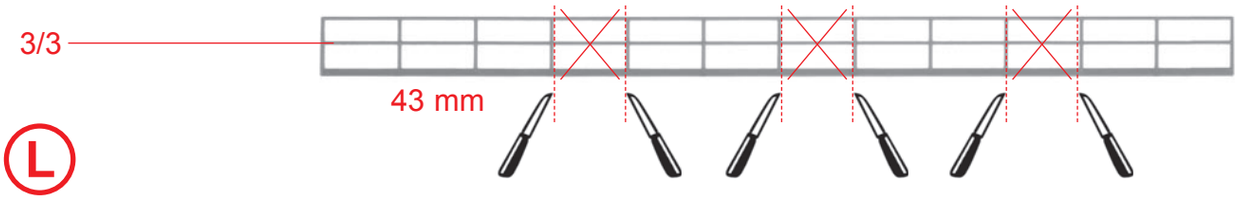

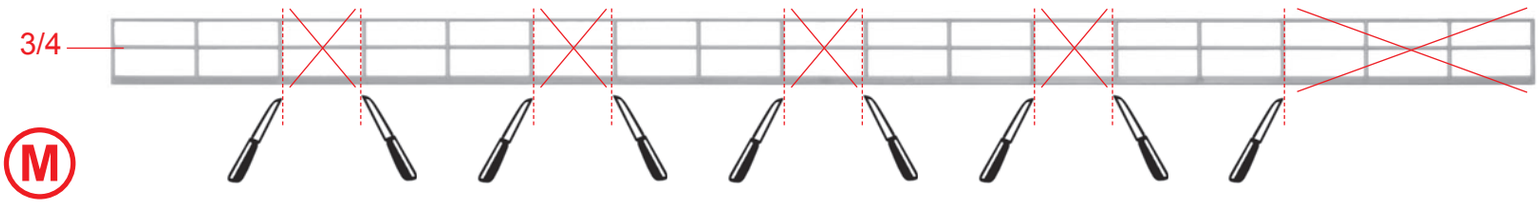

Alle Geländer zwischen den Gleisen vermitteln und mit Sekundenkleber kleben!
Fit all the railings between the tracks and secure them with instant modelling cement!
Fixez toutes les balustrades entre les voies et collez-les avec de la colle rapide !
Bevestig alle leuningen tussen de sporen en lijm ze vast met secondelijm!

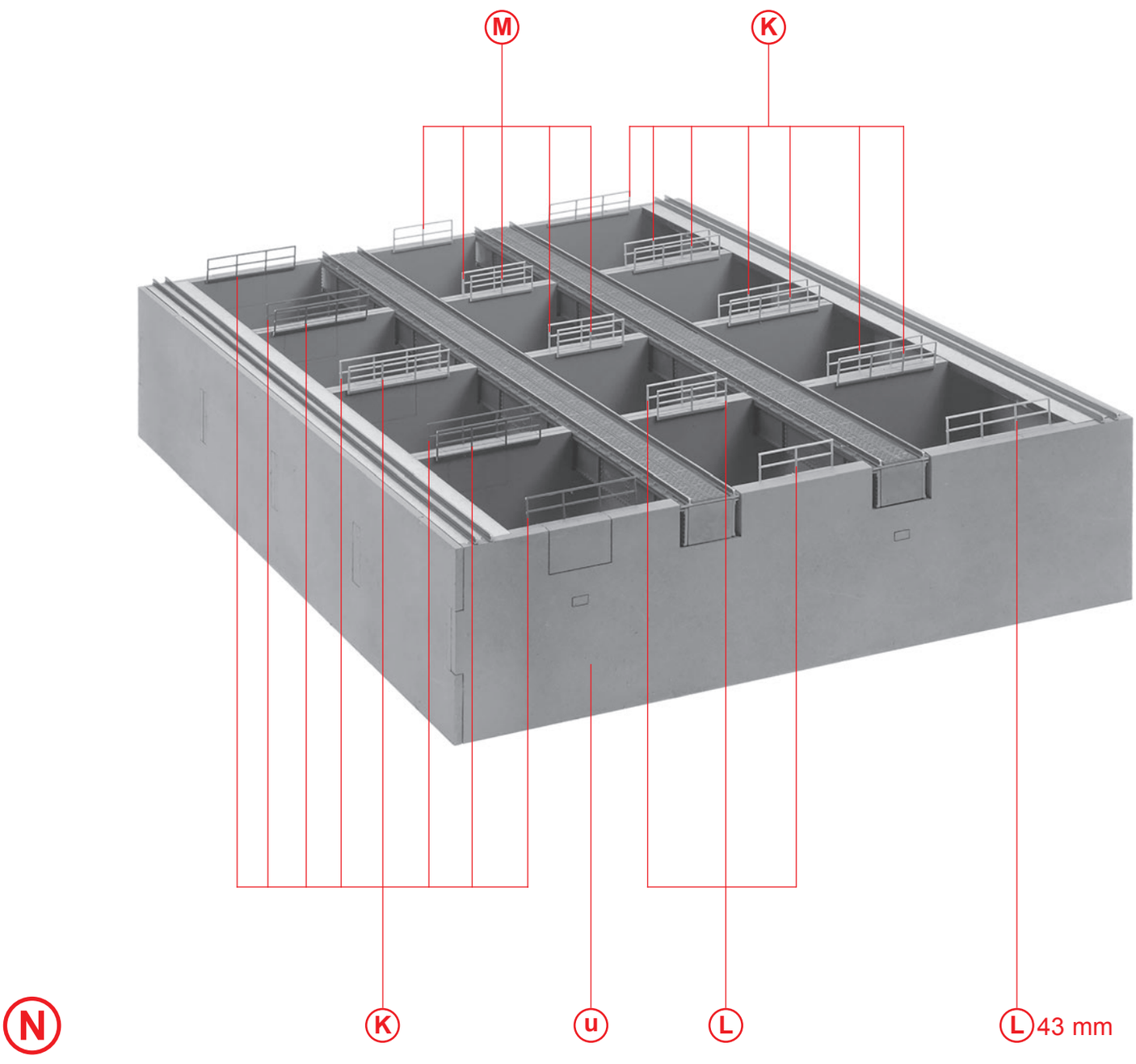

Variante kurz, passend zu Art. Nr. 120293 (Variante 1, 528 mm)
Short version, compatible with item no. 120293 (Version 1, 528 mm)
Version courte, compatible avec la réf. 120293 (Variante 1, 528 mm)
Korte variant, passend bij art.nr. 120293 (Variant 1, 528 mm)

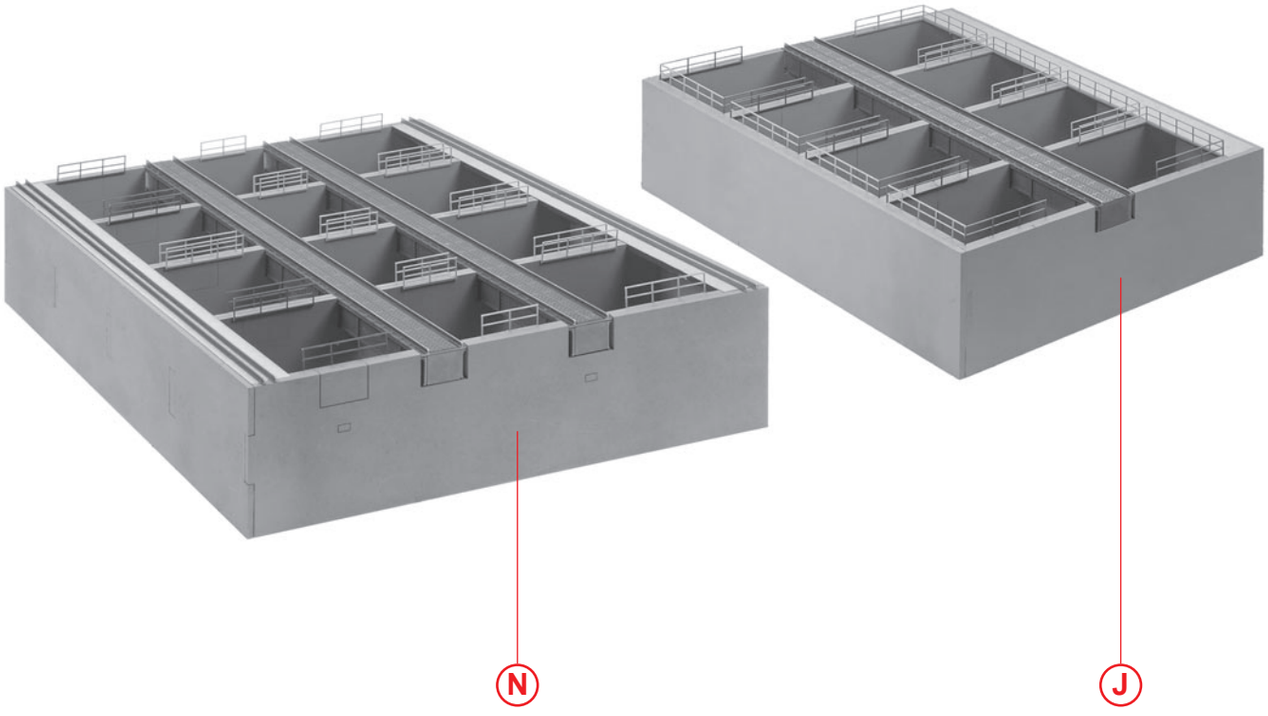

O

Variante lang, passend zu Art. Nr. 120293 (Variante 3, 710 mm)
Long version, compatible with item no. 120293 (Version 3, 710 mm)
Version longue, compatible avec la réf. 120293 (Variante 3, 710 mm)
Lange variant, passend bij art.nr. 120293 (Variant 3, 710 mm)

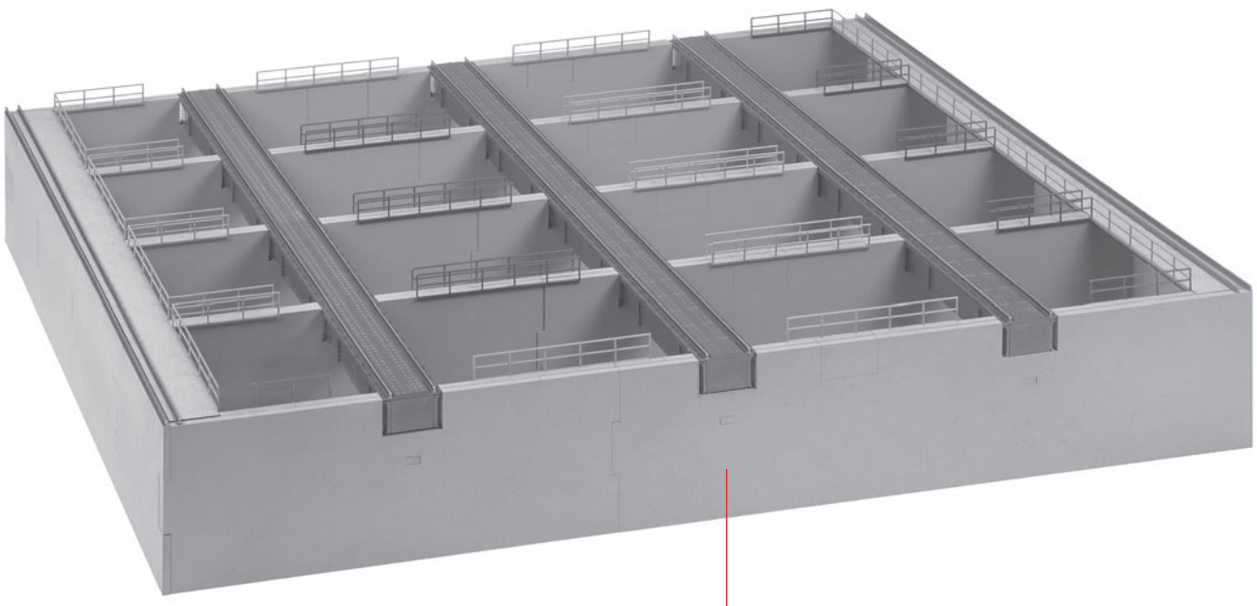

P