HOCHOFEN MIT GIESSHALLE

BLAST FURNACE WITH CASTING HALL
HAUT FOURNEAU AVEC HALL DE COULÉE
HOOGOVEN MET GIETHAL



FALLER®

TEIL 1

Art. Nr. 130026

PART 1
PIÈCE 1
DEEL 1

Sa. Nr. 130 026 1

D Machen Sie sich bitte vor Beginn des Bastelns mit dem Bausatzinhalt und der Anleitung vertraut und prüfen Sie die Vollständigkeit. Im Reklamationsfall gilt die gesetzliche Gewährleistungspflicht. Sollte ein Teil fehlen, übersenden Sie bitte den Teilewunsch und den Kaufbeleg an: Gebr. FALLER GmbH, Kundendienst, Kreuzstraße 9, D-78148 Gütenbach, kundendienst@faller.de. Sollten Sie einmal weitere Ersatzteile benötigen, senden wir Ihnen den benötigten Spritzling, bei Verfügbarkeit, gerne kostenpflichtig zu. Bitte beachten Sie, dass produktionsbedingt Einzelteile übrig bleiben können.

GB Before building your model, please familiarize yourself with the contents of the kit and the instructions for use, also checking whether the set of parts is complete. In case of any complaint, the legal guarantee obligation shall apply. Should a part be missing, please send the designation of the part required and the receipt documenting your purchase to: Gebr. FALLER GmbH, Kundendienst, Kreuzstraße 9, D-78148 Gütenbach, kundendienst@faller.de. Should you require further spare parts one day, we shall be pleased to send you, with costs, the required sprue, if it is available. Please note that, on grounds of the production process, some single injection molded parts may be superfluous.

F Avant d'assembler votre modèle veuillez d'abord vous familiariser avec le contenu du kit et vérifier que le lot de pièces soit complet. En cas de réclamation la garantie légale s'appliquera. Au cas où une pièce manquerait, veuillez envoyer la désignation de la pièce souhaitée et le bon d'achat à: Gebr. FALLER GmbH, Kundendienst, Kreuzstraße 9, D-78148 Gütenbach, kundendienst@faller.de. Au cas où vous auriez besoin un jour d'autres pièces détachées, nous vous enverrons volontiers la grappe requise, si elle est disponible, contre paiement. Veuillez noter que, pour des raisons de production, il se peut que des pièces détachées soient superflues.

NL Maak uzelf vóór het bouwen vertrouwd met de inhoud van het bouwpakket en met de handleiding en controleer de volledigheid. In geval van reclamatie geldt de wettelijke garantieverplichting. Mocht er een onderdeel ontbreken, stuur het verzoek om het gewenste onderdeel en het aankoopbewijs dan naar: Gebr. FALLER GmbH, Kundendienst, Kreuzstraße 9, D-78148 Gütenbach, kundendienst@faller.de. Als u ooit meer reserveonderdelen nodig hebt, sturen wij het benodigde gietstuk, indien beschikbaar, graag tegen betaling naar u op.
Let op: om productieredenen kunnen losse onderdelen overblijven.

Art. Nr. 170490 | 170492 | 170494
FALLER SUPER-EXPERT | EXPERT | LASERCUT



Art. Nr. 170688
SPEZIAL-SEITENSCHNEIDER



Art. Nr. 170687
FALLER-BASTELMESSER



Für die Montage benötigen Sie Plastik-Klebstoff und Expert Lasercut-Kleber.

Wir empfehlen:

FALLER-Klebstoff EXPERT (Art. Nr. 170492)
FALLER-Klebstoff EXPERT-Lasercut (Art. Nr. 170494)
FALLER-Sekundenkleber EXPERT RAPID (Art. Nr. 170500)
FALLER-Spezial-Seitenschneider (Art. Nr. 170688)
FALLER-Bastelmesser (Art. Nr. 170687)

For mounting you need plastic cement and Lasercut cement.

Our recommendation:

FALLER cement EXPERT (Art. No. 170492)
FALLER cement EXPERT-Lasercut (Art. No. 170494)
FALLER instant modelling cement EXPERT RAPID (Art. Nr. 170500)
FALLER special side cutter (Art. No. 170688)
FALLER modeller's knife (Art. No. 170687)

Pour le montage, utiliser de la colle plastique et de la coller Lasercut.

Nous vous recommandons les produits suivants:

Colle FALLER EXPERT (Art. Nr. 170492)
Colle FALLER EXPERT-Lasercut (Art. Nr. 170494)
Colle rapide EXPERT RAPID (Art. Nr. 170500)
Pince coupante diagonale spéciale FALLER (Art. Nr. 170688)
Couteau de bricolage FALLER (Art. Nr. 170687)

Voor de montage heeft u plasticlijm en Lasercut lijm nodig.

Wij adviseren:

FALLER-plasticlijm EXPERT (Art. Nr. 170492)
FALLER-Lasercut lijm (Art. Nr. 170494)
FALLER-Secondenlijm EXPERT RAPID (Art. Nr. 170500)
FALLER-speciaal zijkniptang (Art. Nr. 170688)
FALLER-knutselmes (Art. Nr. 170687)

2 **Alle angefangenen Spritzlinge nach Gebrauch unbedingt wieder zurück in die dazugehörige Schachtel legen, um die nötige Übersicht beizubehalten.**
Auch alle geschnittenen Teile unbedingt wieder in die jeweilige Schachtel zurücklegen, da sie evtl. nochmal gebraucht werden (z. B. Geländer)!

After use, be sure to put all the moulded parts you have started back into the corresponding box in order to maintain the necessary overview.
Also be sure to return all cut parts to the respective box, as they may be needed again (e.g. railings)!

Après utilisation, il est impératif de remettre toutes les pièces commencées dans la boîte correspondante afin de conserver une vue d'ensemble.
De même, il faut impérativement remettre toutes les pièces découpées dans la boîte correspondante, car elles seront éventuellement réutilisées (par ex. les rampes) !

Zorg ervoor dat je na gebruik alle gevormde onderdelen waarmee je begonnen bent weer in de bijbehorende doos doet om het benodigde overzicht te behouden.
Zorg er ook voor dat je alle afgeknipte onderdelen terug in de betreffende doos doet, want ze kunnen weer nodig zijn (bijv. leuningen)!

Inhalt Content Contenu Inhoud	Spritzlinge Schachtel I Moulded parts Box I Grappes Boite I Spuitgietstuk doos I
12 ABCD	2 x
12 AB	10 x
12 B	8 x
13 ABCD	1 x
13 ABD	2 x
13 BD	1 x
14 A	1 x
14 BC	1 x
14 C	1 x

Inhalt Content Contenu Inhoud	Spritzlinge Schachtel II Moulded parts Box II Grappes Boite II Spuitgietstuk doos II
2	1 x
15 WE-1	2 x
15 WE-2	3 x
15 WE-3	2 x
15 WE-4	1 x
15 WE-5	2 x
15 WE-6	2 x
15 WE-7	1 x
15 WE-8	1 x
17 A	2 x
17 AB	2 x

Inhalt Content Contenu Inhoud	Spritzlinge Schachtel III Moulded parts Box III Grappes Boite III Spuitgietstuk doos III
1 B	1 x
4	1 x
9 C	1 x
29 ABCD	2 x
29 AC	2 x
31 AB	2 x
31 B	2 x

Inhalt Content Contenu Inhoud	Spritzlinge Schachtel IV Moulded parts Box IV Grappes Boite IV Spuitgietstuk doos IV
20 AB	1 x
20 ABC	1 x
20 B	4 x
30 AB	4 x
30 ABC	1 x

Inhalt Content Contenu Inhoud	Spritzlinge Schachtel V Moulded parts Box V Grappes Boite V Spuitgietstuk doos V
7 D	1 x
8	2 x
8 A	1 x
11	2 x
16 CE	1 x
16 C	1 x
18 AB	1 x
18 ABC	1 x
18 B	1 x
28 ABC	4 x
28 B	2 x
33 AB	1 x
33 B	5 x

Inhalt Content Contenu Inhoud	Spritzlinge Schachtel VI Moulded parts Box VI Grappes Boite VI Spuitgietstuk doos VI
3 ABC	9 x
4 ABC	2 x
4 C	4 x
7	1 x
7	3 x
11 B	9 x
27 A	2 x
32 TR	1 x

Inhalt Content Contenu Inhoud	Spritzlinge Schachtel VII Moulded parts Box VII Grappes Boite VII Spuitgietstuk doos VII
8 A	16 x

Inhalt Content Contenu Inhoud	Spritzlinge Tüte 1 Moulded parts bag 1 Grappes sachet 1 Spuitgietstuk zakje 1
8 ABC	8 x

Inhalt Content Contenu Inhoud	Spritzlinge Schachtel VIII Moulded parts Box VIII Grappes Boite VIII Spuitgietstuk doos VIII
16 A	1 x
19 A	2 x
19 B	4 x
25 AB	2 x
25 BC	2 x
27 B	6 x
27 D	2 x

Inhalt Content Contenu Inhoud	Spritzlinge Tüte 2 Moulded parts bag 2 Grappes sachet 2 Spuitgietstuk zakje 2
16 B	5 x
16 BD	2 x

Inhalt Content Contenu Inhoud	Spritzlinge Schachtel IX Moulded parts Box IX Grappes Boite IX Spuitgietstuk doos IX
21	1 x
22	2 x
23 AB	4 x
23 B	1 x
23 CD	4 x
26 ABD	1 x
26 C	2 x

ACHTUNG: Art. Nr. 180721 Technik-Kit Hochofen
Das Technik-Kit kann nur ZUSAMMEN mit dem Artikel Hochofen gebaut werden. Ein nachträglicher Einbau des Technik-Kits ist NICHT MÖGLICH!!!

ATTENTION: Art. No. 180721 Blast furnace technology kit
The technology kit can only be built TOGETHER with the blast furnace item. Subsequent installation of the technology kit is NOT POSSIBLE!!!

ATTENTION : Art. N° d'art. 180721 Kit technique haut fourneau
Le kit technique ne peut être construit qu'ENSEMBLE avec l'article Haut fourneau. Un montage ultérieur du kit technique n'est PAS POSSIBLE !!!

LET OP: Art. Nr. 180721 Hoogoven technologie kit
De technologiekit kan alleen SAMEN met het hoogovenartikel worden gebouwd. Latere installatie van de technologiekit is NIET MOGELIJK!!!

Spritzlinge Schachtel I = Box I
Moulded parts Box I
Grappes Boite I
Spuitgietstuk doos I

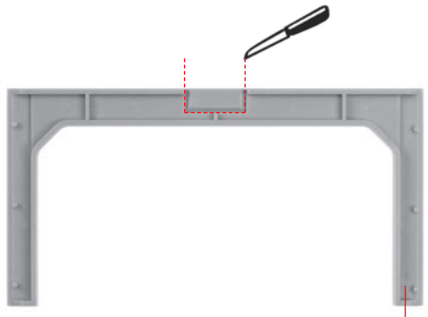

Box I
A

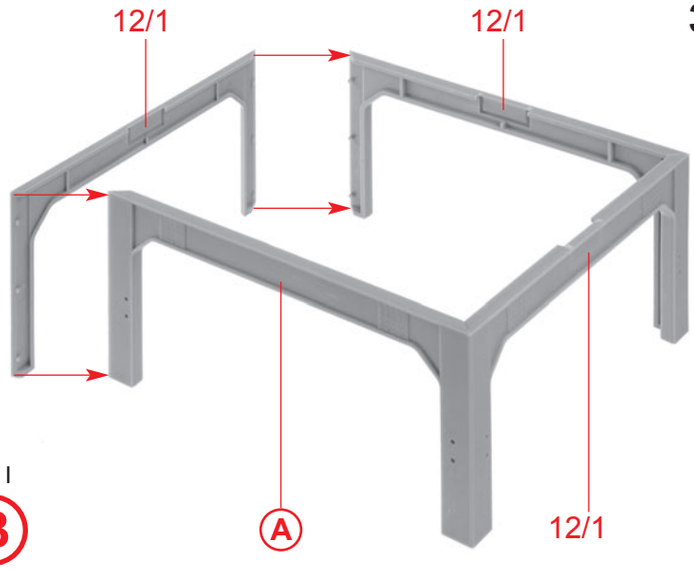

Box I
B

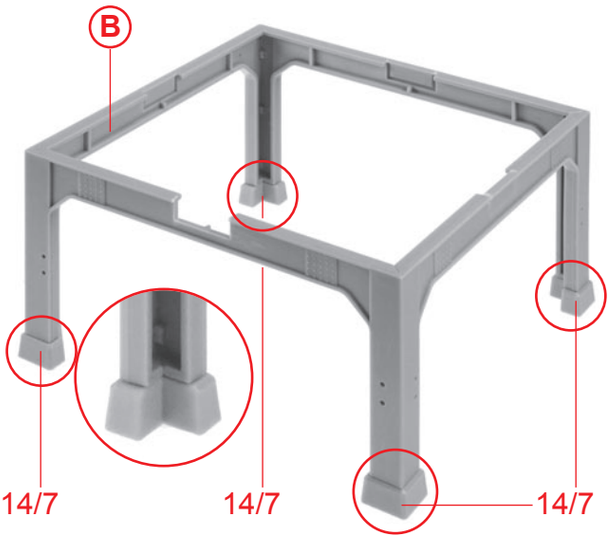

Box I
C

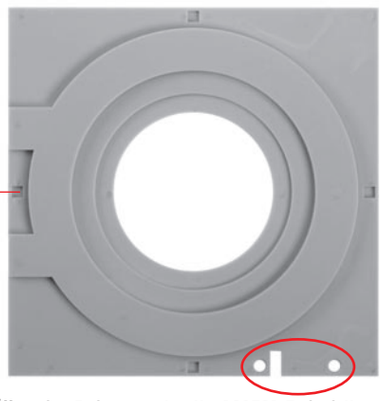

Box I
D

Nur Öffnen bei Einbau von Art. Nr. 180721 Technik-Kit.
Only open if item no. 180721 Technical Kit is fitted.
À ouvrir uniquement en cas d'installation du kit technique réf. 180721.
Alleen openen bij inbouw van art.nr. 180721 Techniek-set.

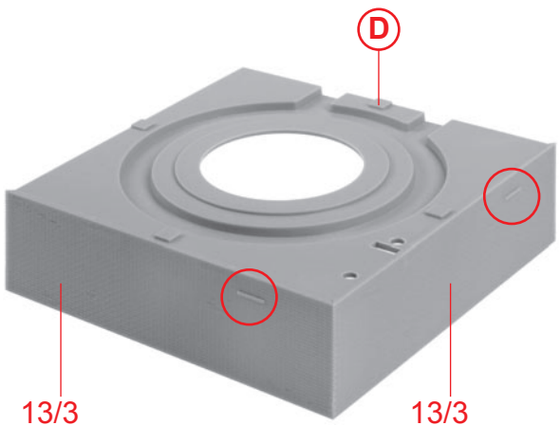

Box I
E

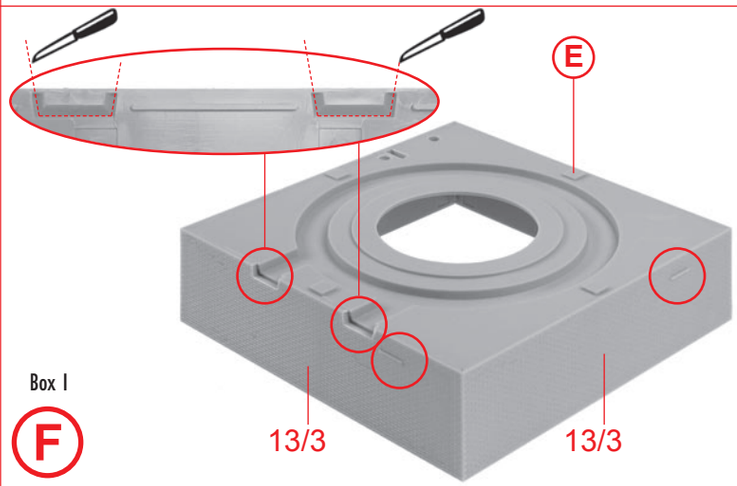

Box I
F

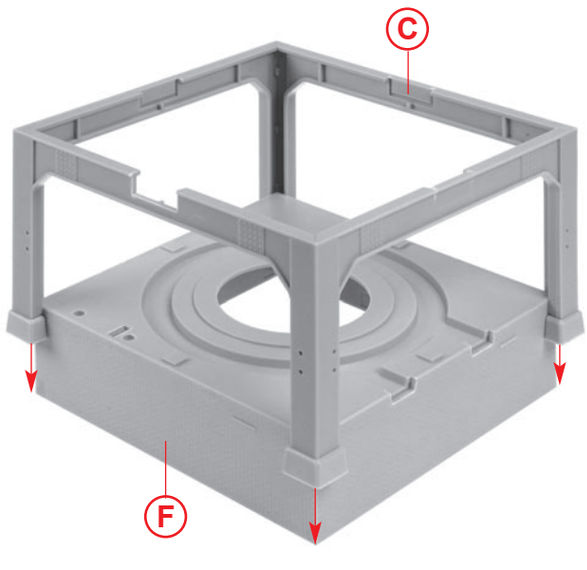

Box I
G



Box I
H

4

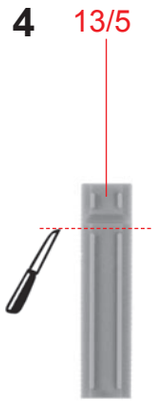

Box I
I 2 x

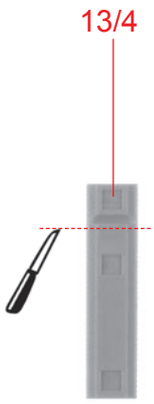

Box I
J 2 x



K 2 x J

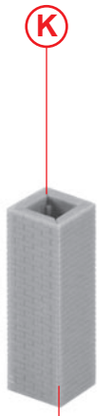

L K

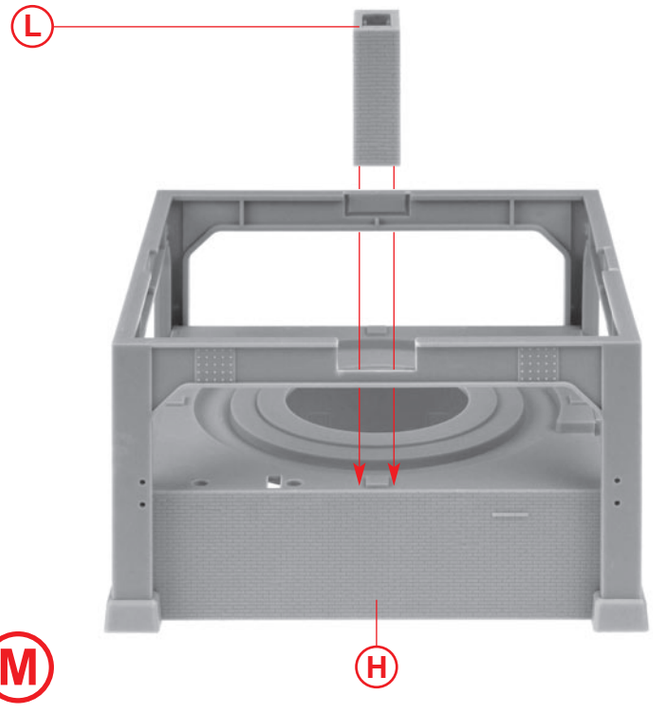

M



Box I
N 6 x



Box I
O 3 x

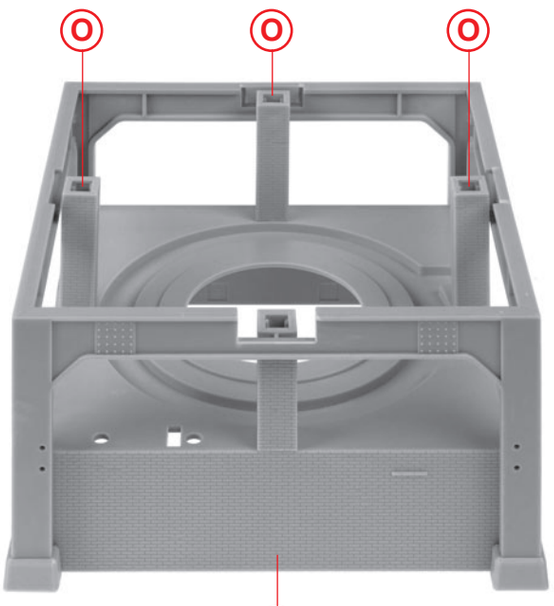

P

Box VIII
Q 5 x

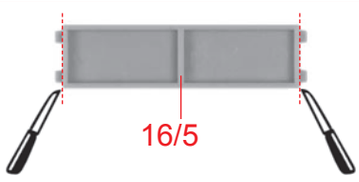

Box VIII
R 4 x

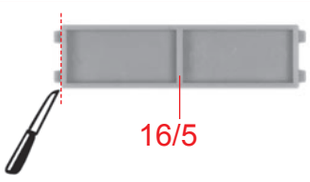

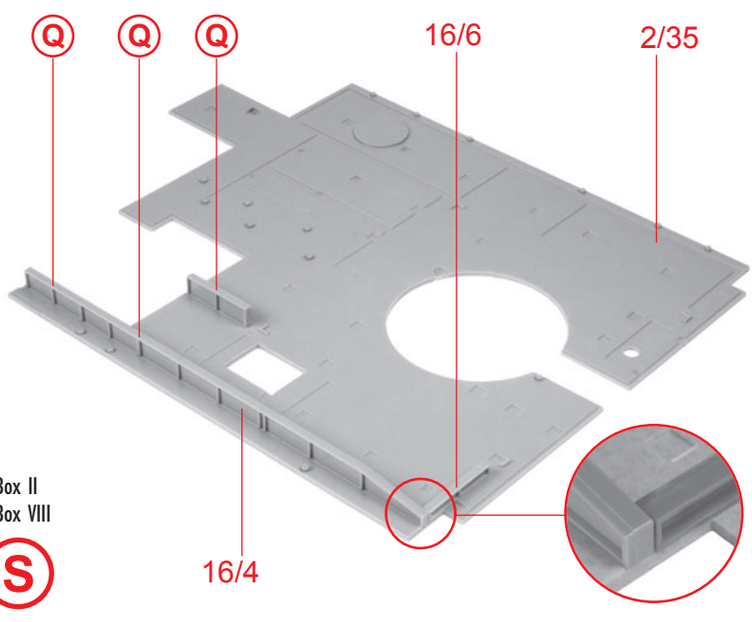

Box II
Box VIII
S

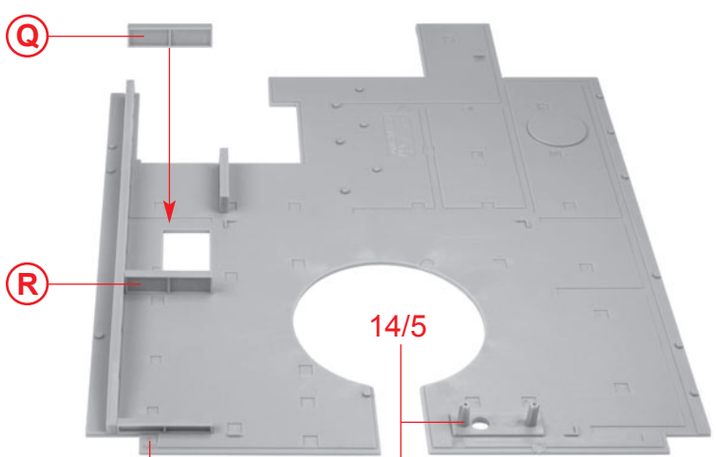

Box I
T

Nur bei Einbau von Art. Nr. 180721 Technik-Kit verwenden.
Use the technical kit (item no. 180721) only when installing this product.
À utiliser uniquement en cas d'installation du kit technique réf. 180721.
Gebruik de technische set (art.nr. 180721) uitsluitend bij inbouw.

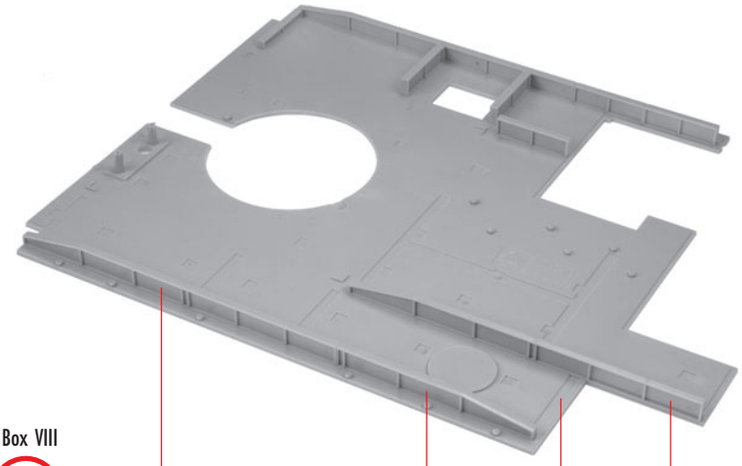

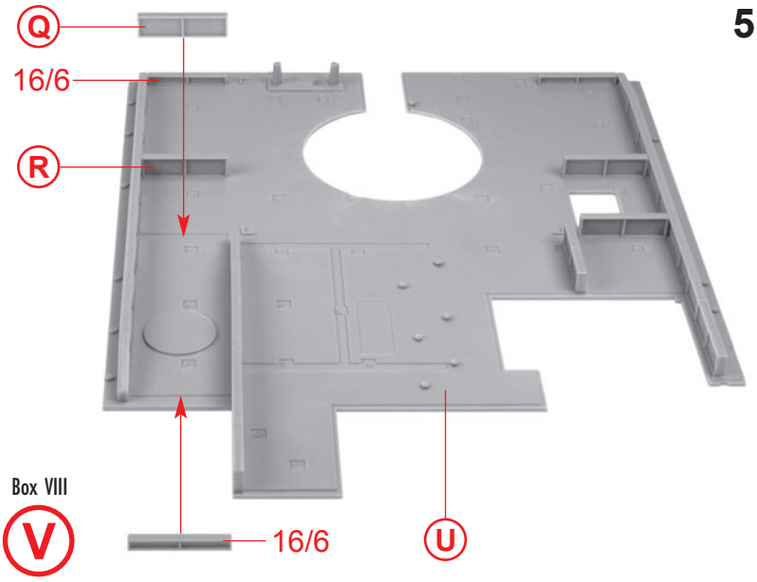

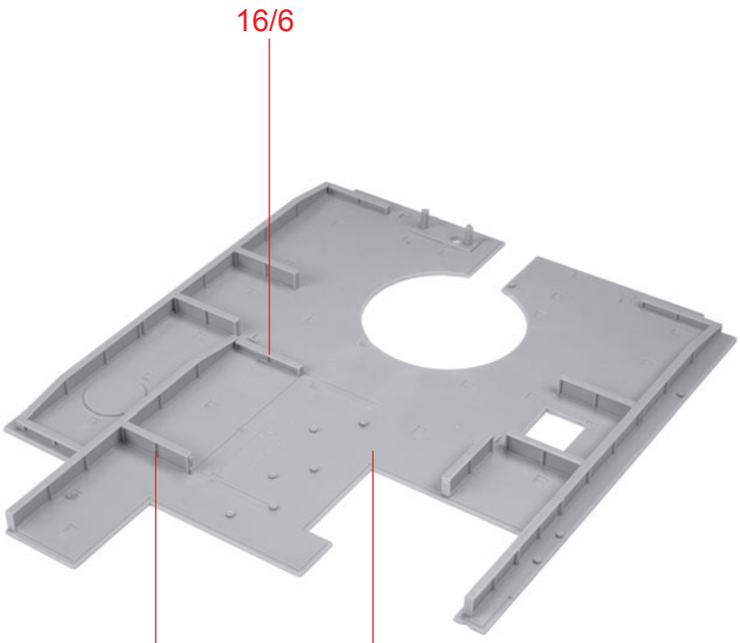

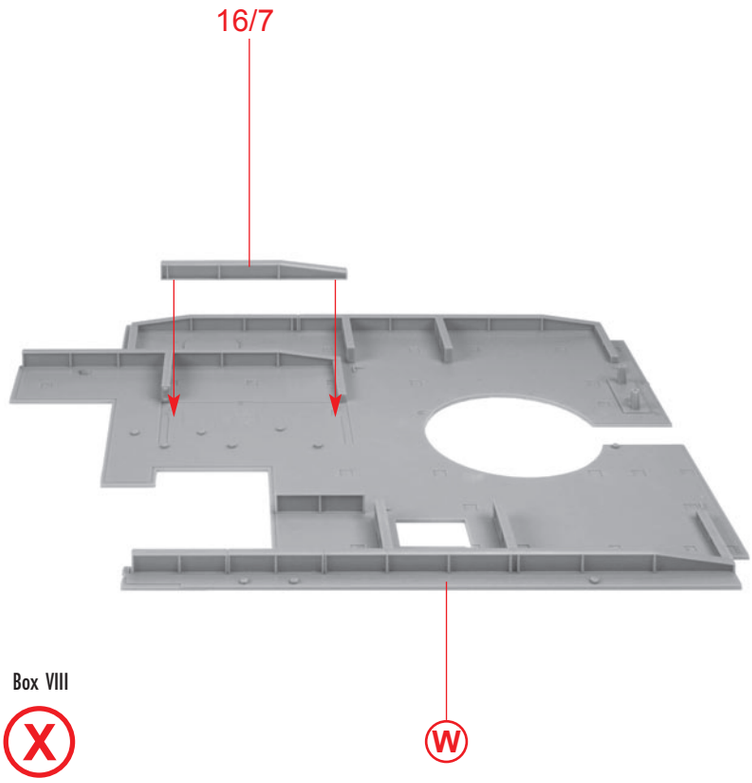

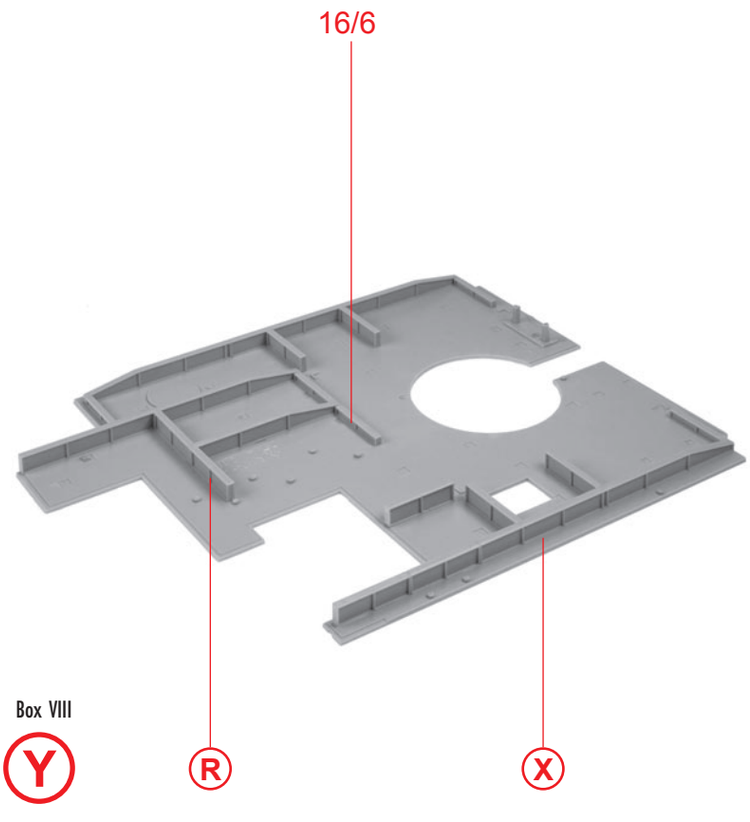

Art. Nr. 180721:
Technik-Kit, liegt nicht bei
Technology kit, not included
Kit technique, non inclus
Techniek-kit, niet inbegrepen

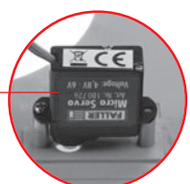

Inhalt	Tüte	**Contents**	bag
Contenu	sachet	**Inhoud**	zakje

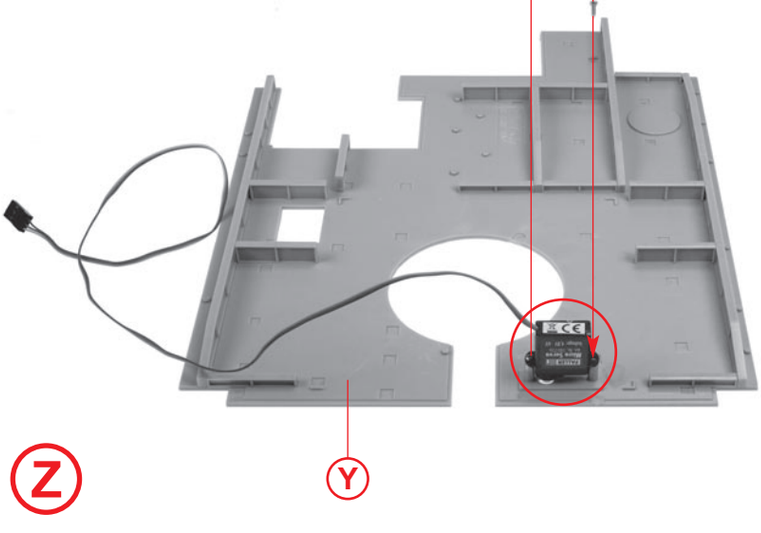

6

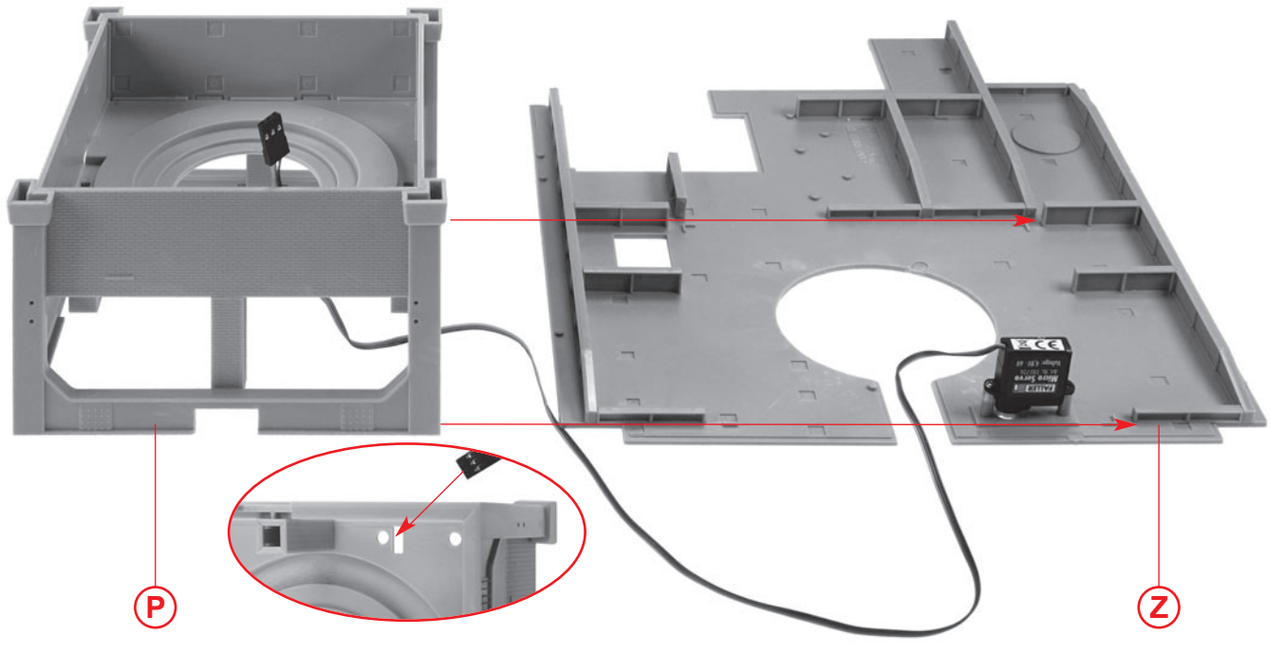

a

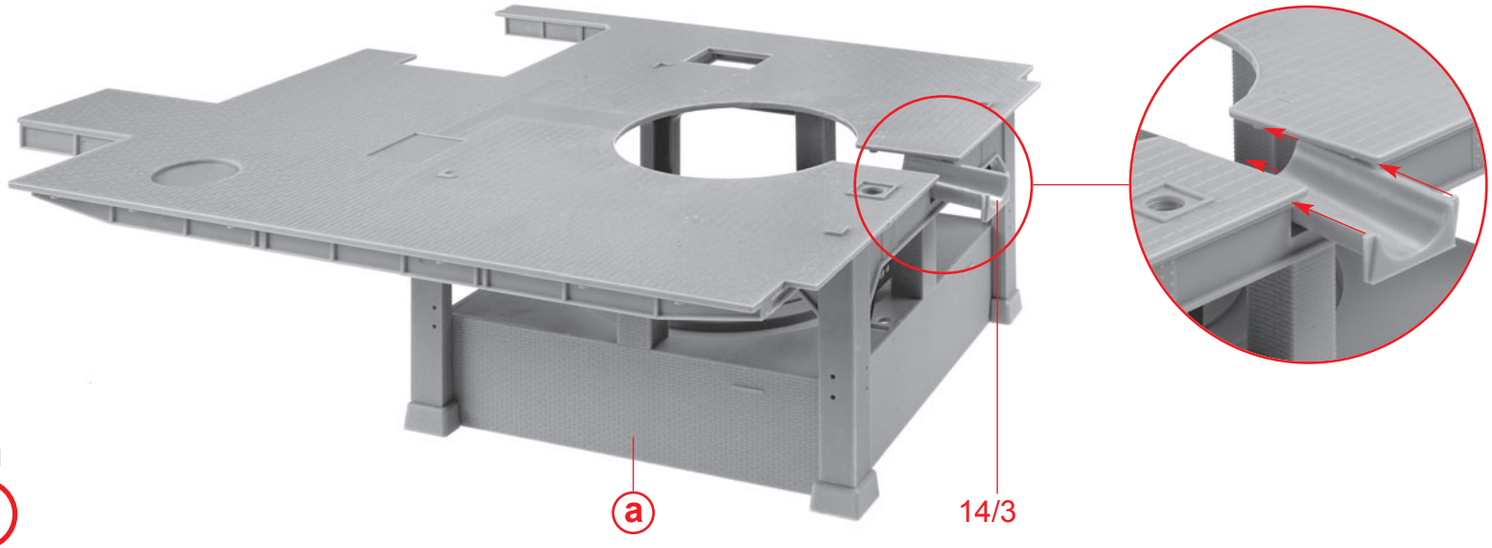

Box I

b

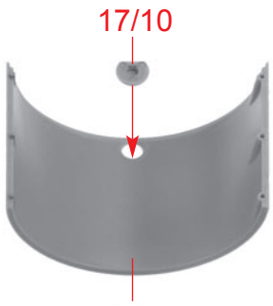

Box II

c

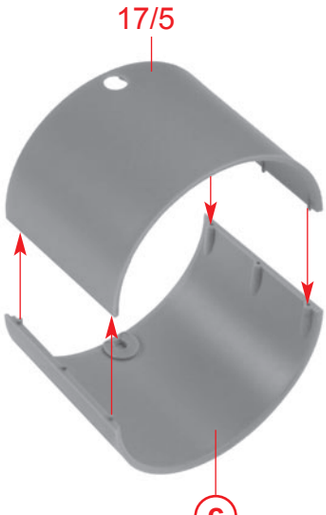

Box II

d

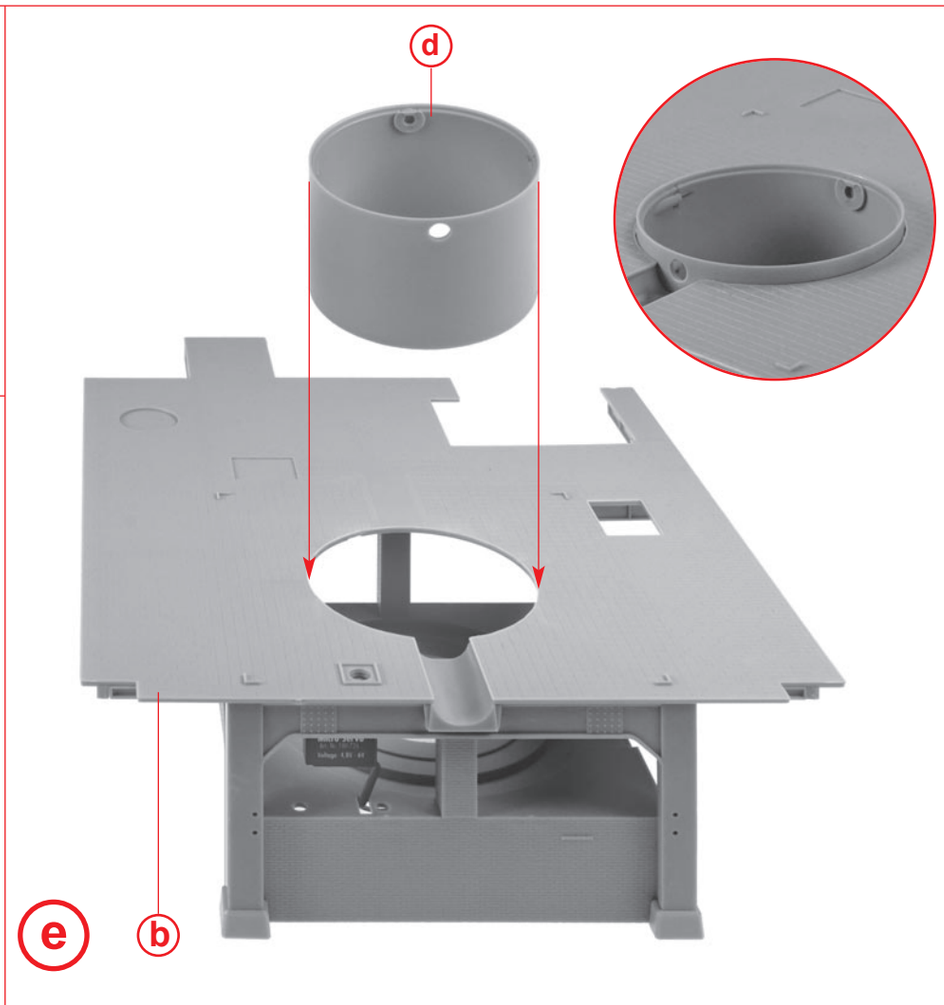

e

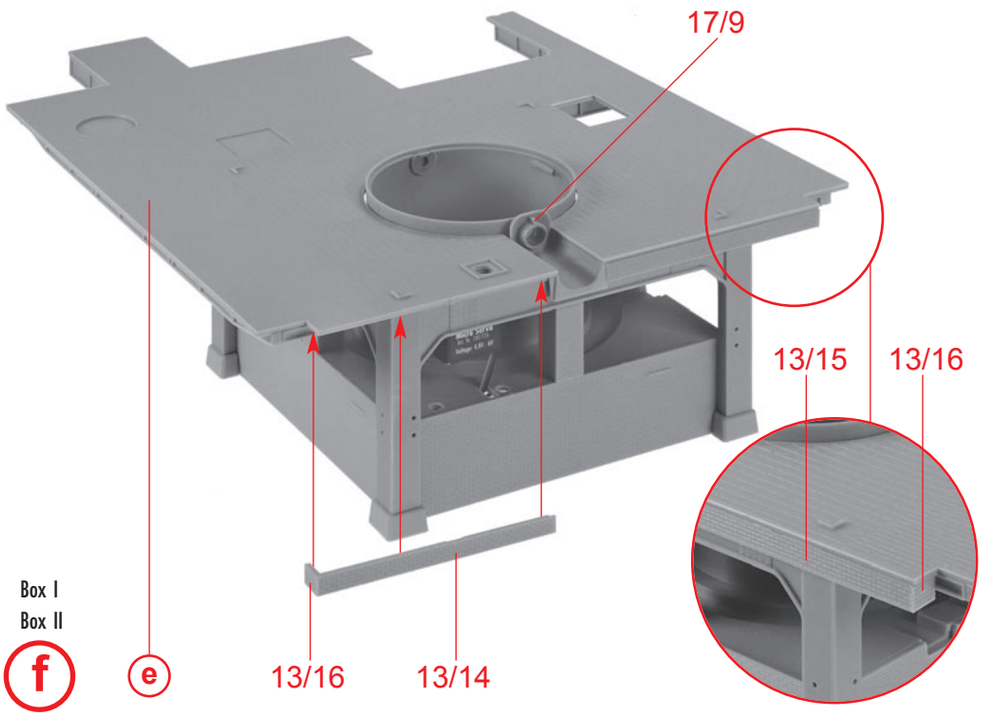

Box I
Box II

f e

Box III

g 4 x



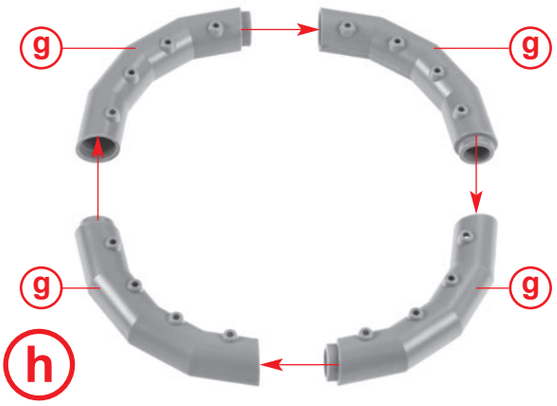

h

Eine passende Montagehilfe als 3D-Druckdatei steht auf der FALLER-Webseite (Artikel 130026) sowie auf Printables.com (Suche nach »FALLER« oder »130026«) zum Download bereit.
A suitable assembly aid as a 3D printing file is available for download on the FALLER website (Article 130026) as well as on Printables.com (search for »FALLER« or »130026«).
Une aide au montage adaptée, sous forme de fichier d'impression 3D, est disponible en téléchargement sur le site web de FALLER (article 130026) ainsi que sur Printables.com (recherche »FALLER« ou »130026«).
Een passende montagehulp als 3D-printbestand is beschikbaar om te downloaden op de FALLER website (artikel 130026) en op Printables.com (zoek op »FALLER« of »130026«).

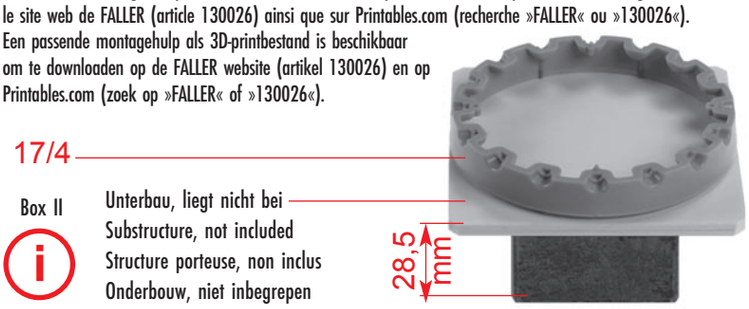

Box II

i Unterbau, liegt nicht bei
Substructure, not included
Structure porteuse, non inclus
Onderbouw, niet inbegrepen

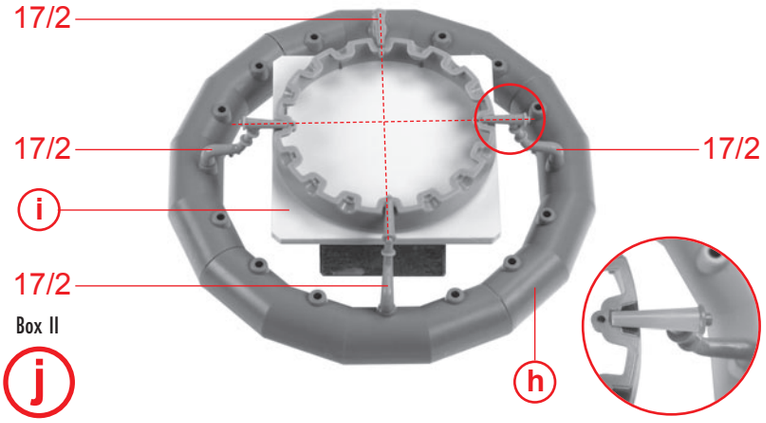

Box II

j

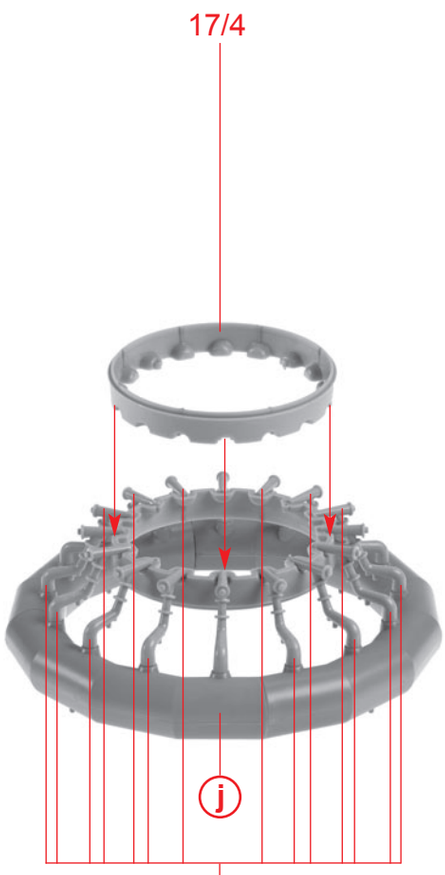

Box II

k 12 x 17/2

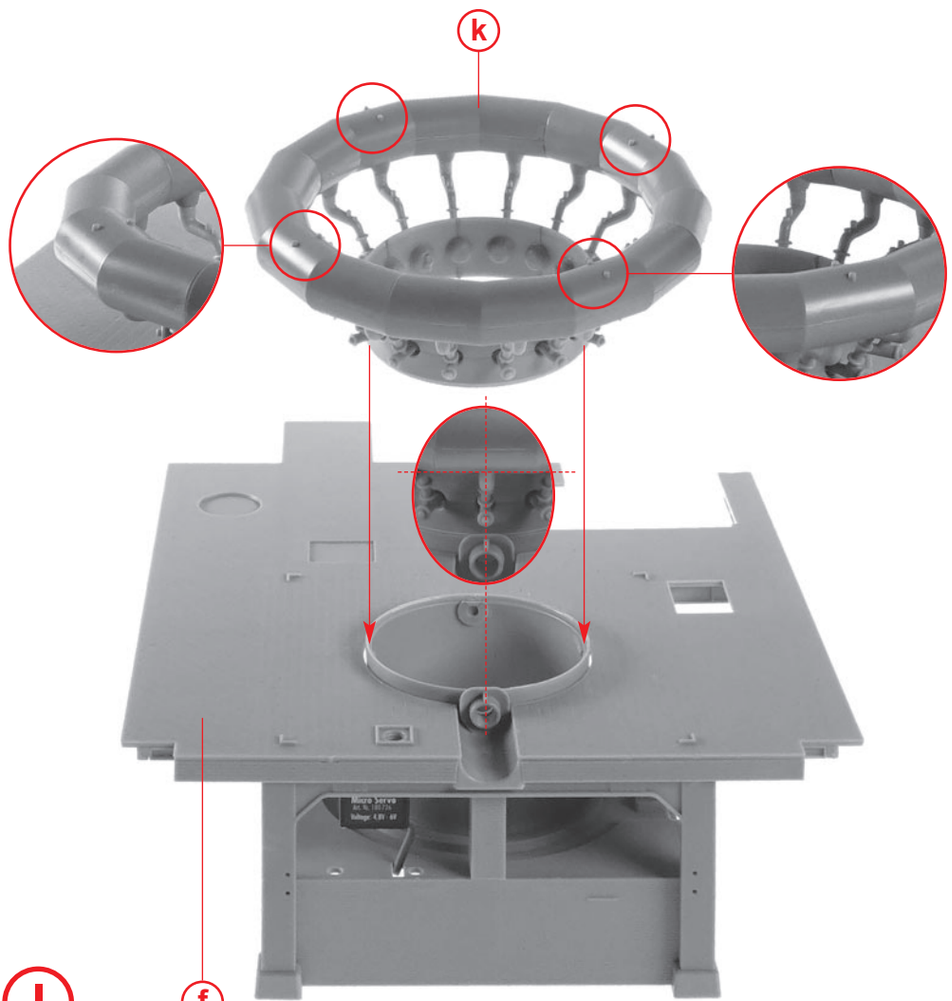

l

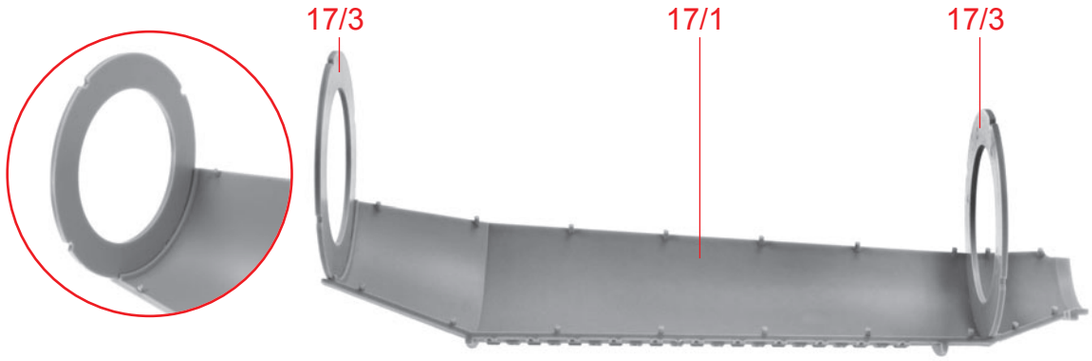

Box II

m



Box II

n



Box II

o

Art. Nr. 180721:
Technik-Kit, liegt nicht bei
Technology kit, not included
Kit technique, non inclus
Techniek-kit, niet inbegrepen

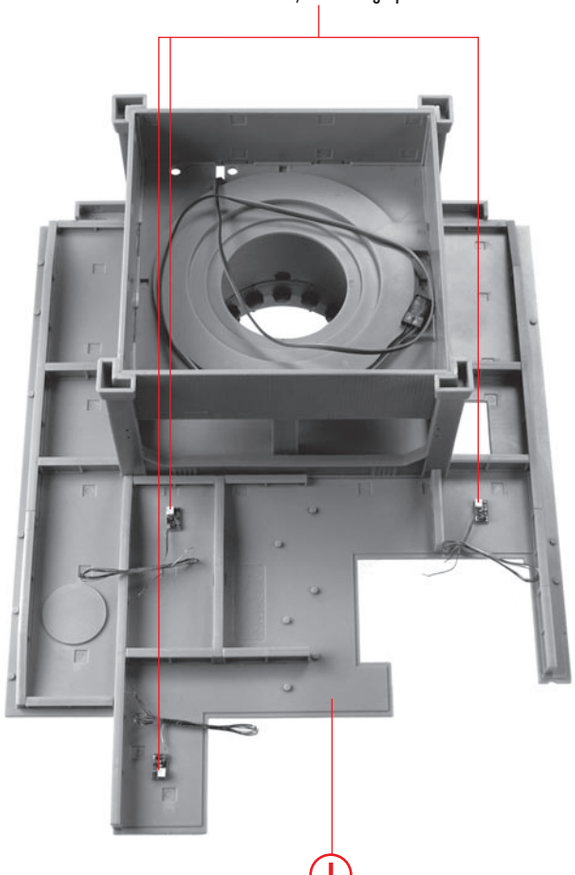

p

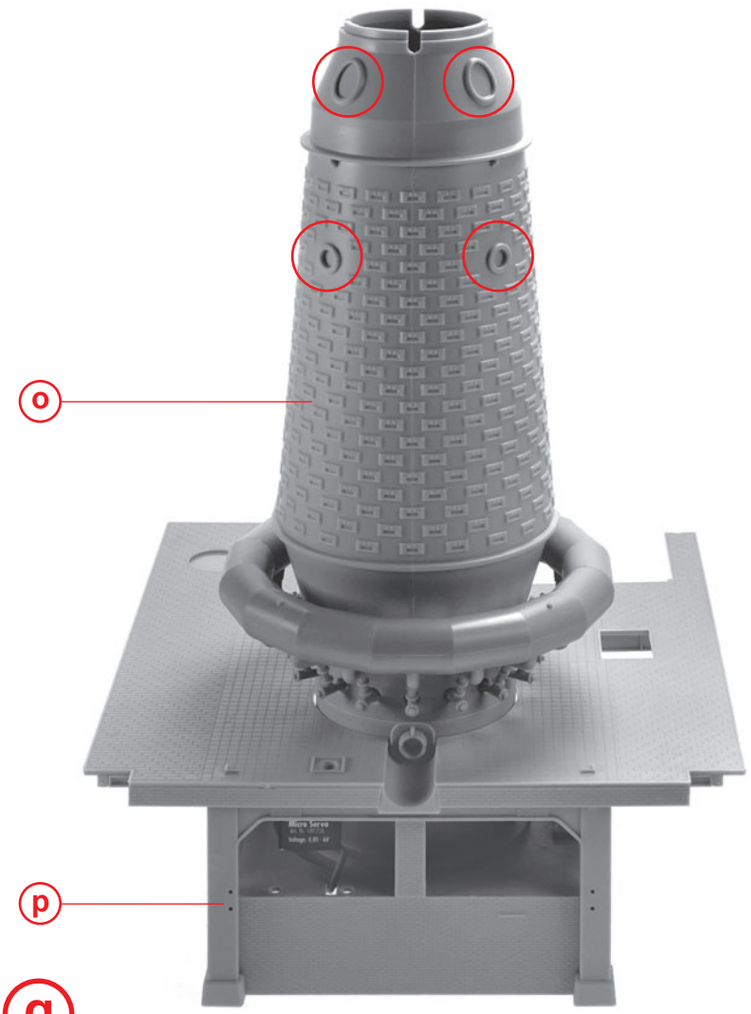

q

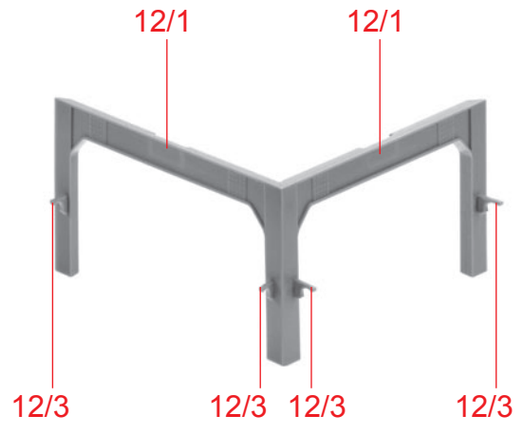

Box I

r

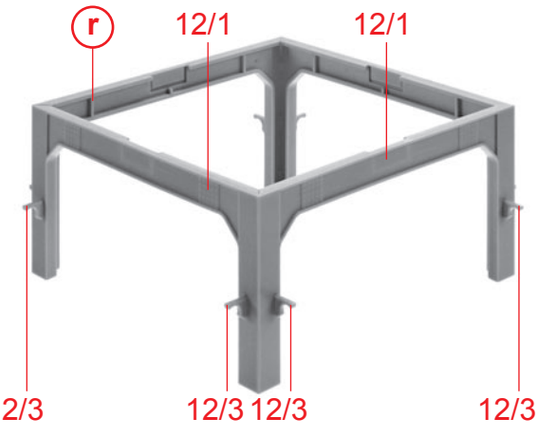

Box I

s

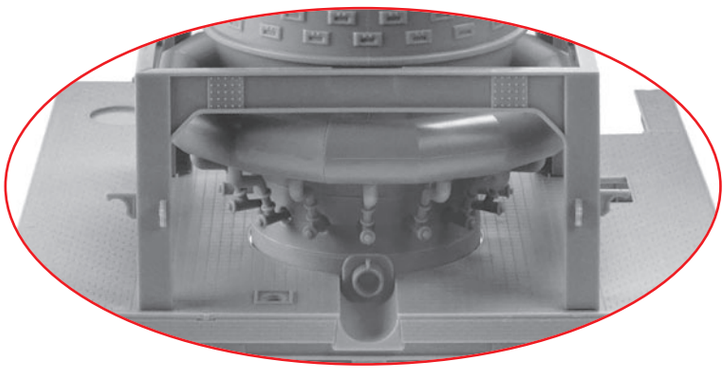

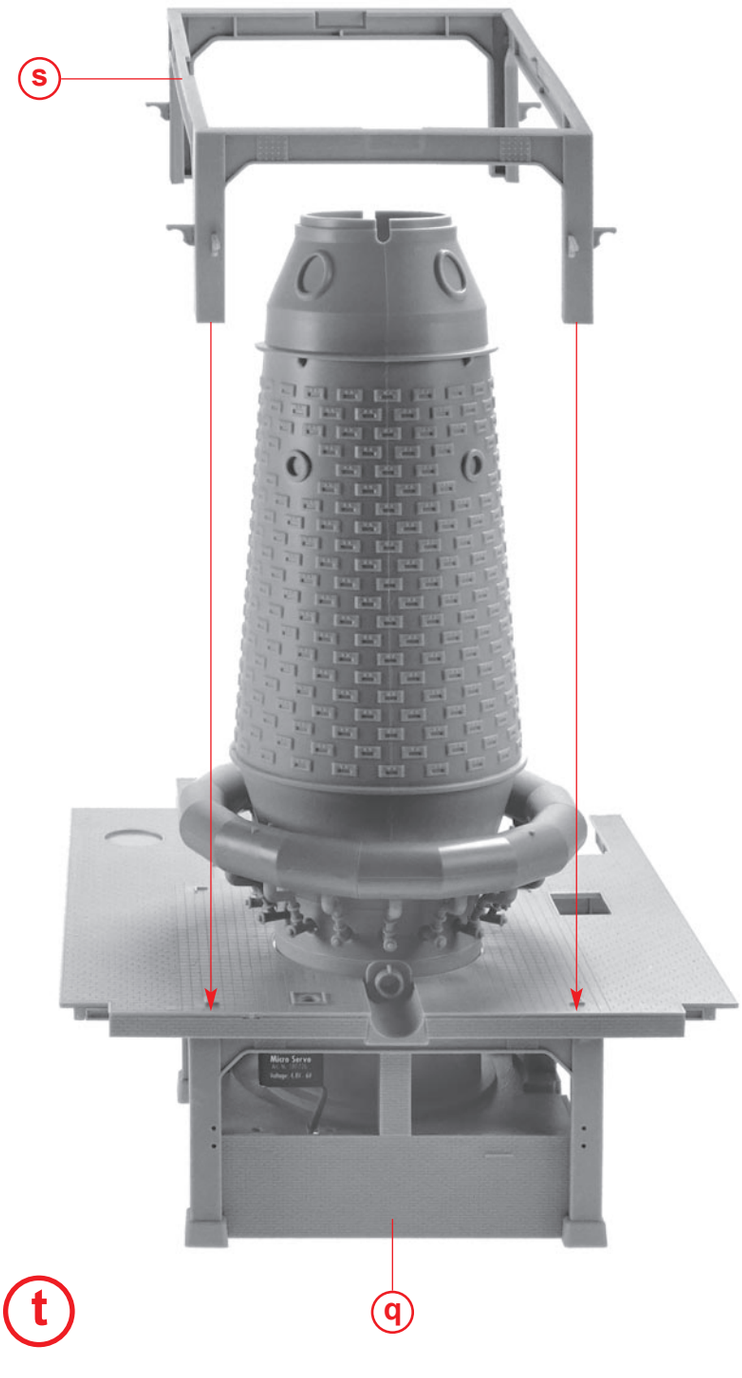

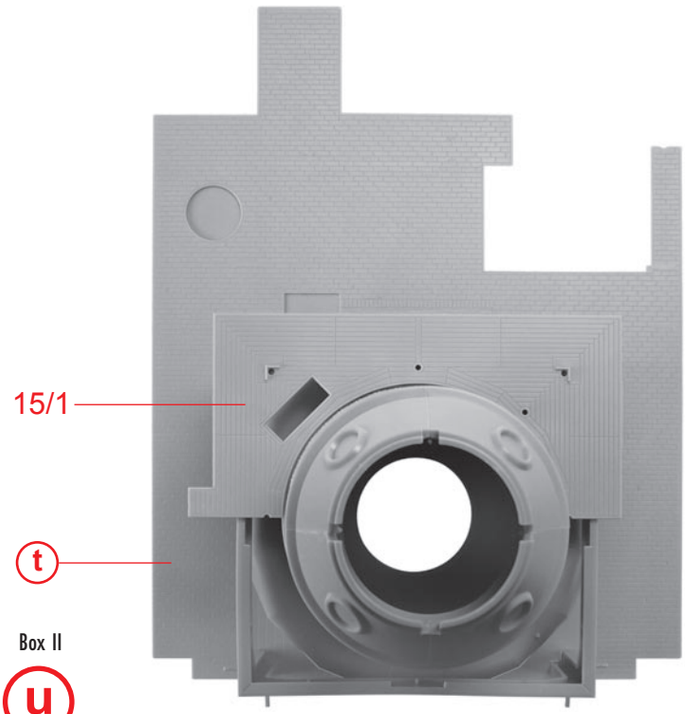

Box II

u

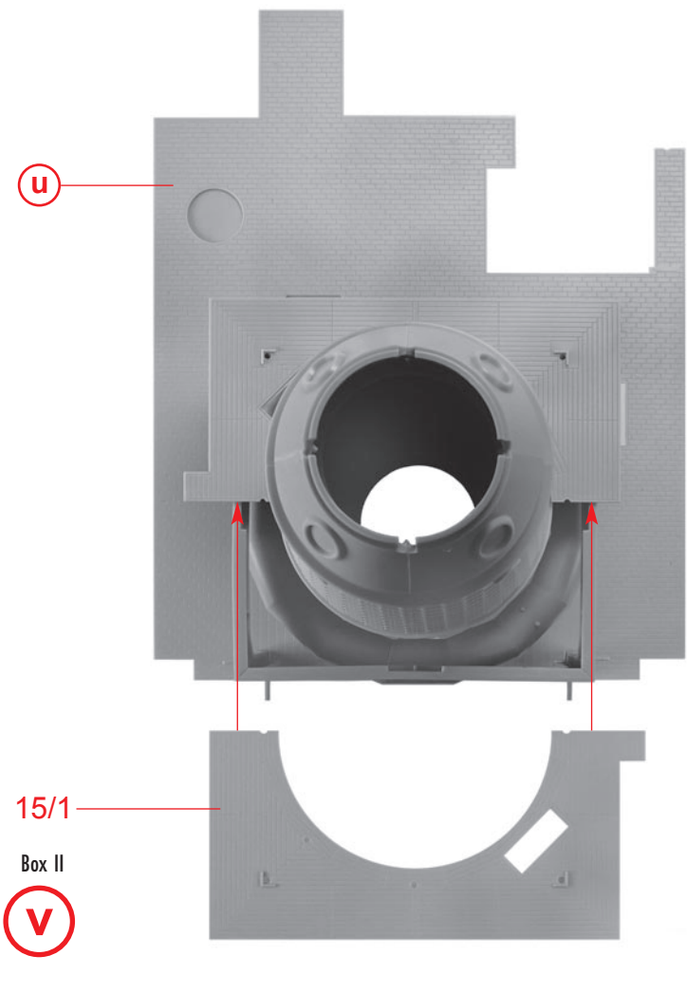

Box II

v

10

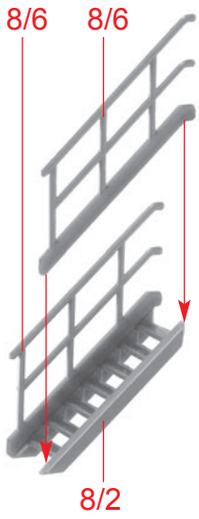

Box VII

w **2 x**

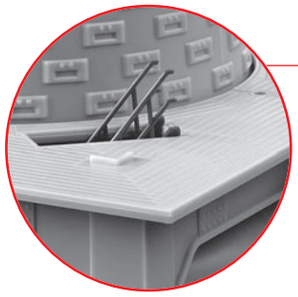

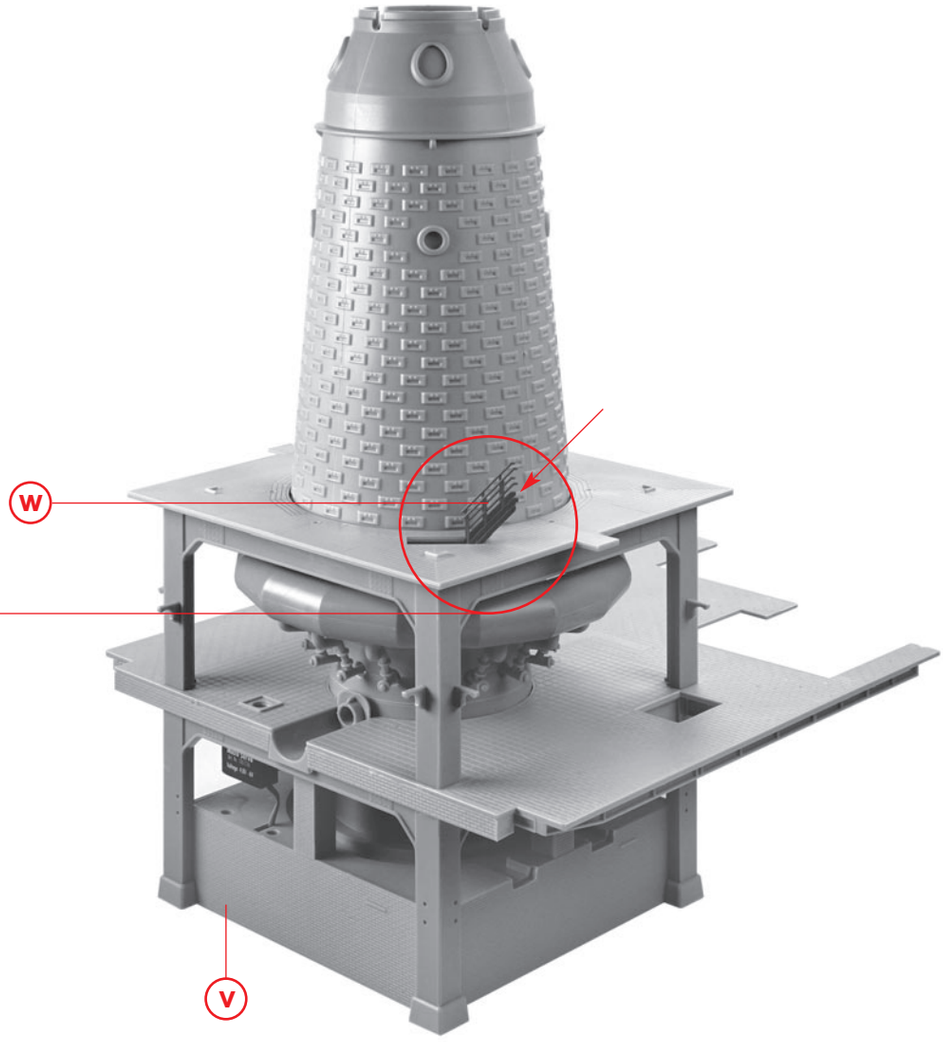

x

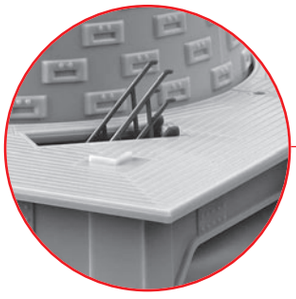

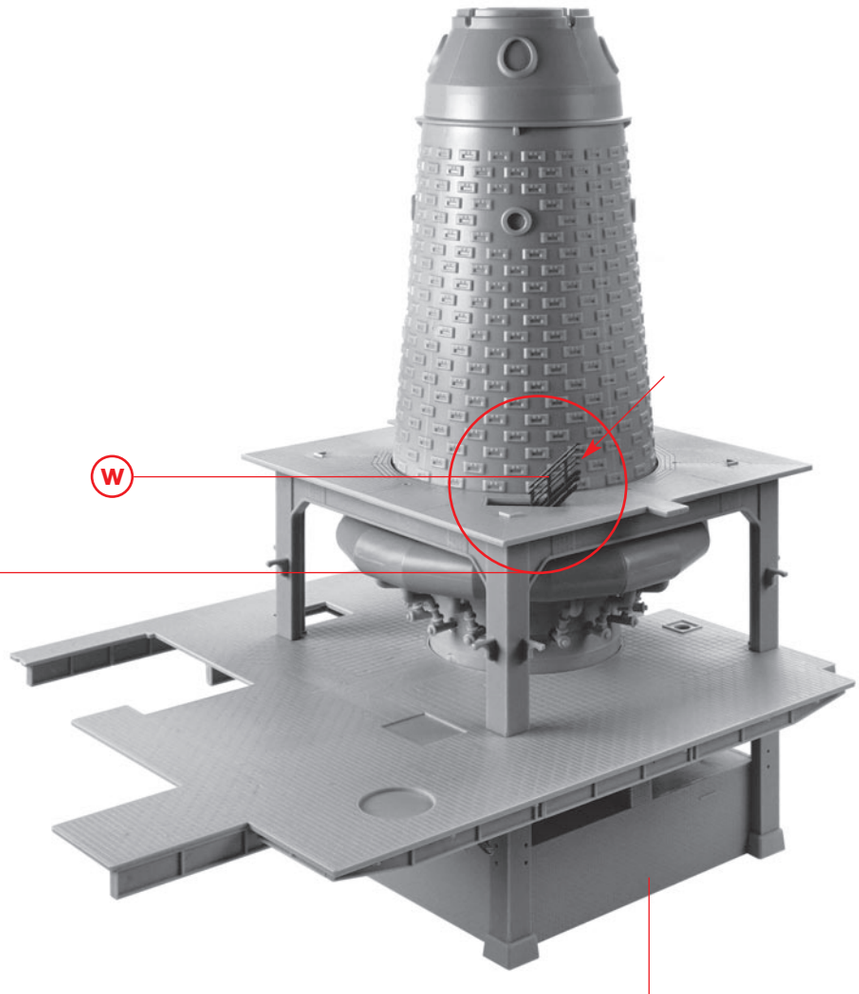

y

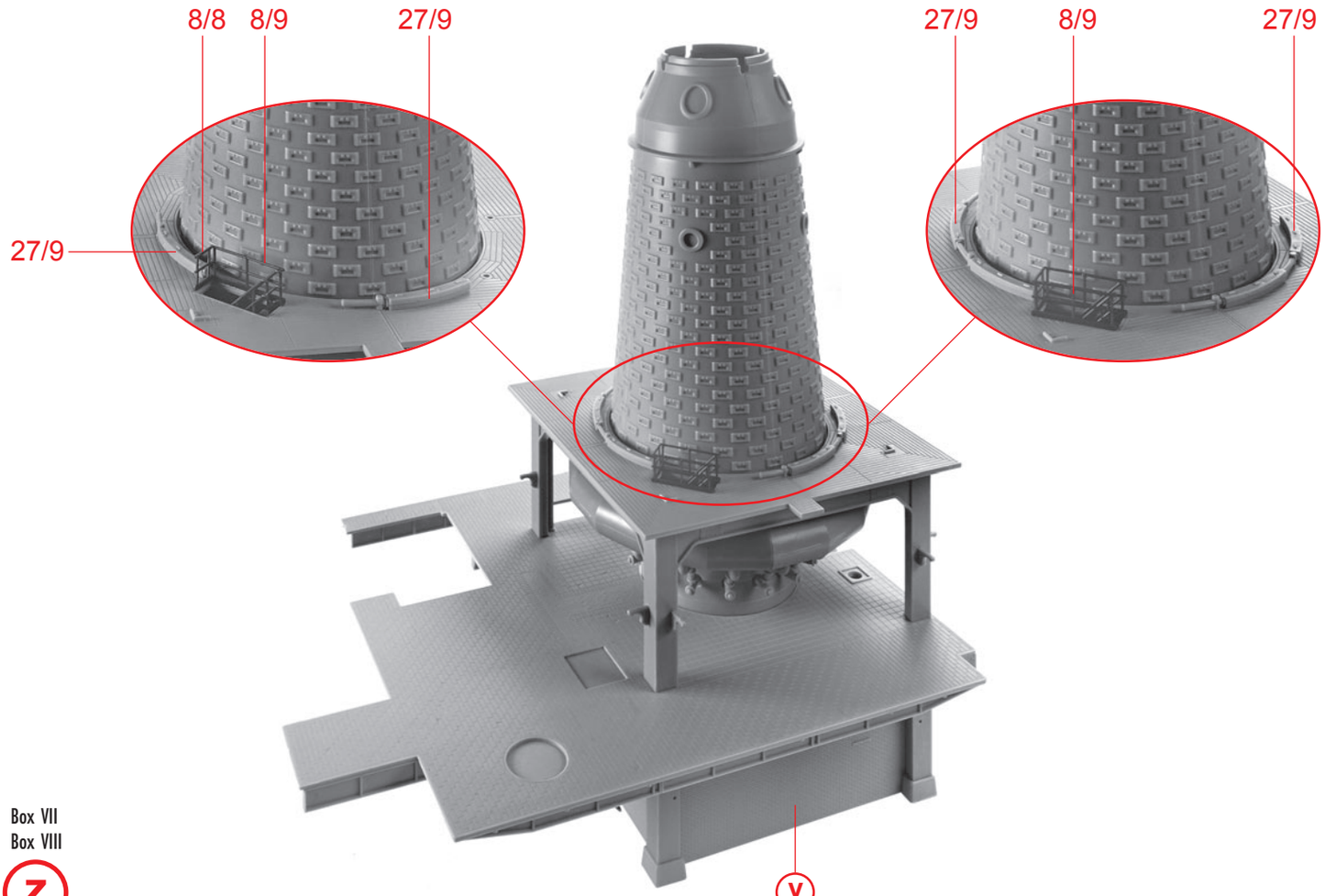

Box VII
Box VIII

z

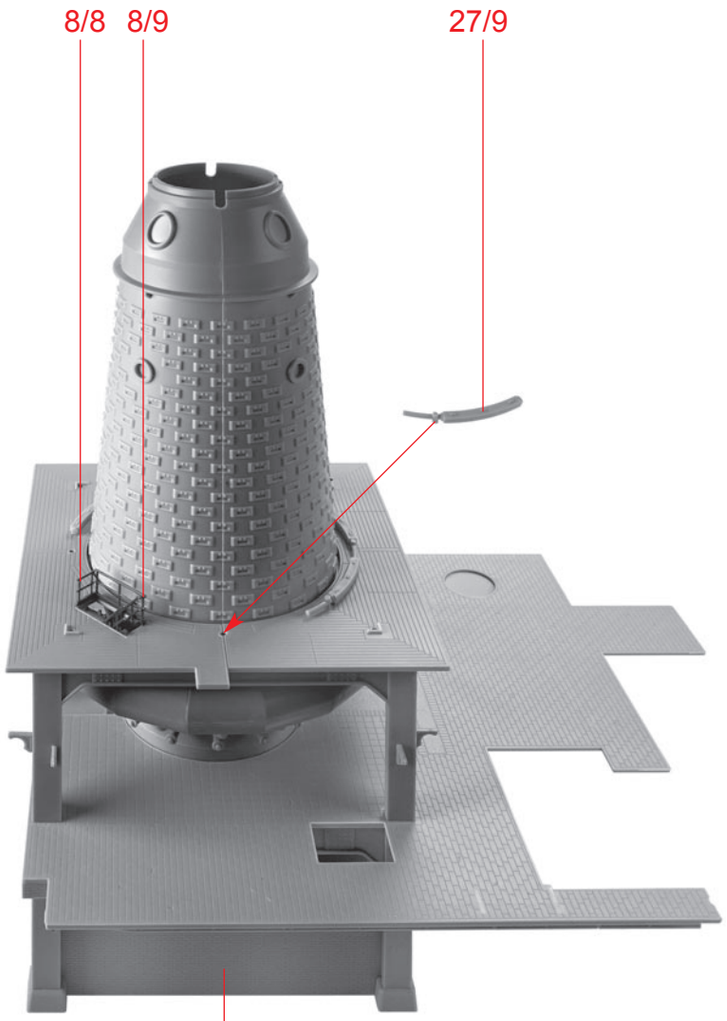

Box VII
Box VIII

A

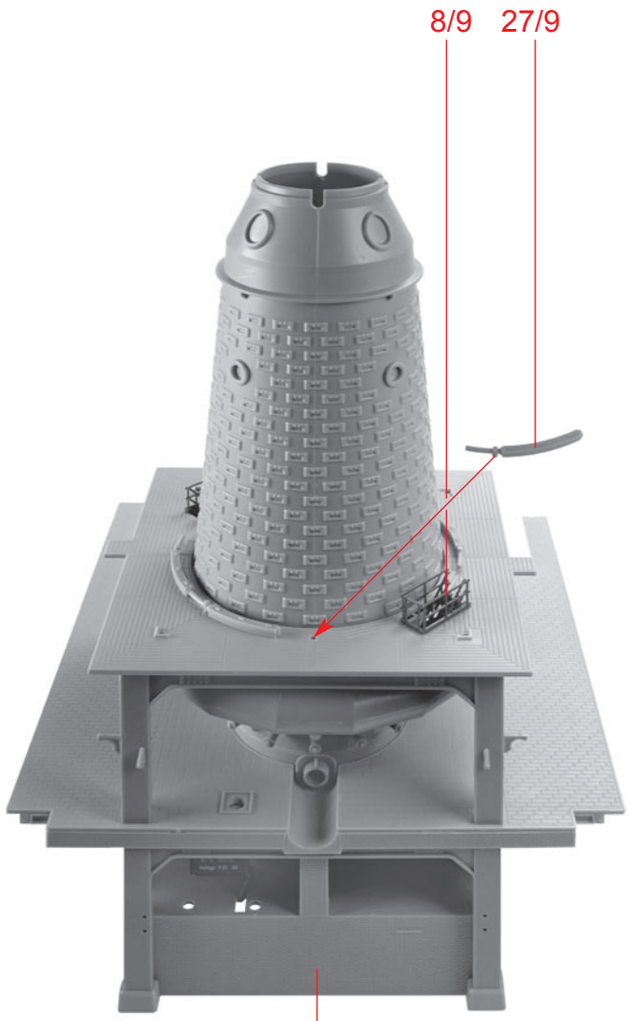

Box VII
Box VIII

B

26/14 — nicht kleben
do not glue
ne pas coller
niet lijmen

Nur bei Einbau von Art. Nr. 180721 Technik-Kit verwenden.
Use the technical kit (item no. 180721) only when installing this product.
À utiliser uniquement en cas d'installation du kit technique réf. 180721.
Gebruik de technische set (art.nr. 180721) uitsluitend bij inbouw.

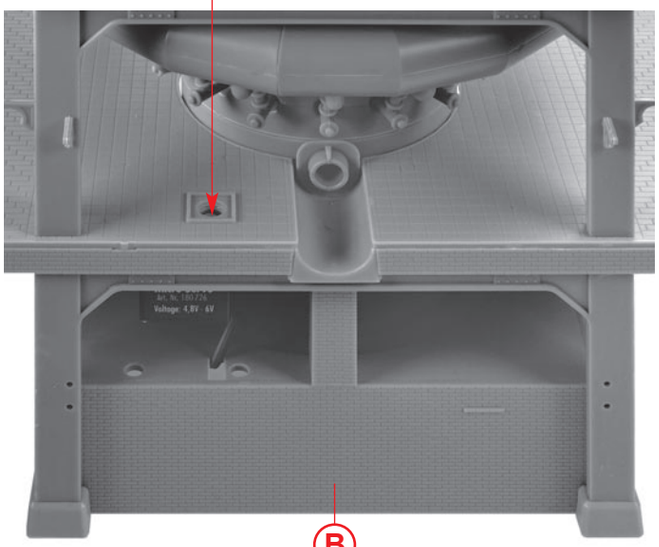

Box IX
C

B

26/7 — nicht kleben
do not glue
ne pas coller
niet lijmen

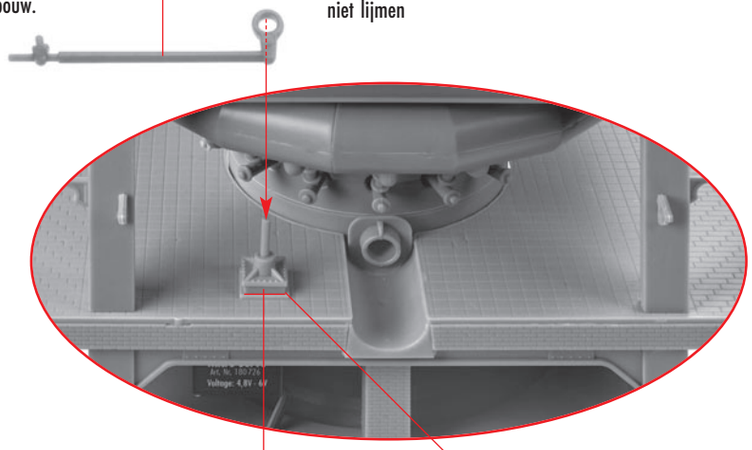

26/8

Nur an dieser Stelle kleben.
Only apply glue to this point.
Coller exclusivement cet emplacement.
Alleen op deze plaats lijmen.

26/8

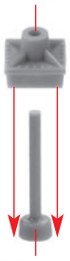

Einbau OHNE Technik-Kit Art. Nr. 180721.
Installation WITHOUT the technical kit, item no. 180721.
Installation SANS kit technique réf. 180721.
Montage ZONDER technische set, art.nr. 180721.

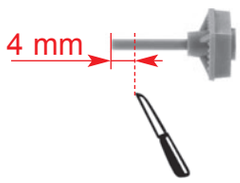

Box IX
D

26/14

26/10

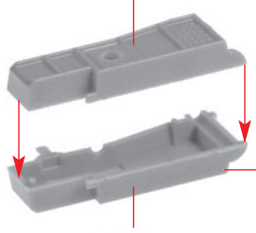

Einbau OHNE Technik-Kit Art. Nr. 180721.
Installation WITHOUT the technical kit, item no. 180721.
Installation SANS kit technique réf. 180721.
Montage ZONDER technische set, art.nr. 180721.

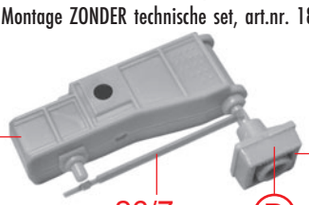

Box IX
E

26/9

26/7

D

nicht kleben
do not glue
ne pas coller
niet lijmen

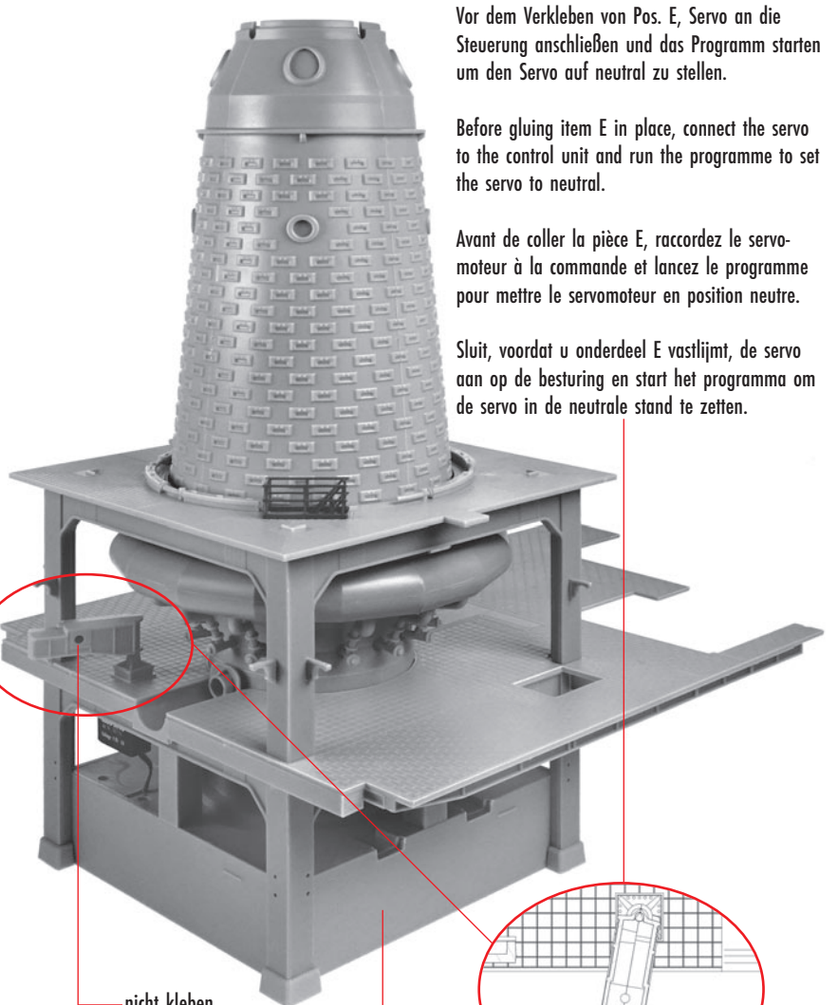

Vor dem Verkleben von Pos. E, Servo an die Steuerung anschließen und das Programm starten um den Servo auf neutral zu stellen.

Before gluing item E in place, connect the servo to the control unit and run the programme to set the servo to neutral.

Avant de coller la pièce E, raccordez le servo-moteur à la commande et lancez le programme pour mettre le servomoteur en position neutre.

Sluit, voordat u onderdeel E vastlijmt, de servo aan op de besturing en start het programma om de servo in de neutrale stand te zetten.

F

E

nicht kleben
do not glue
ne pas coller
niet lijmen

C

Pos. E im Winkel von ca. 10 Grad auf der Welle mit wenig Klebstoff verkleben.
Glue part E to the shaft at an angle of approximately 10 degrees, using a small amount of adhesive.
Coller la pièce E sur l'arbre à un angle d'environ 10 degrés, en utilisant une petite quantité de colle.
Bevestig onderdeel E onder een hoek van ongeveer 10 graden op de as met een klein beetje lijm.

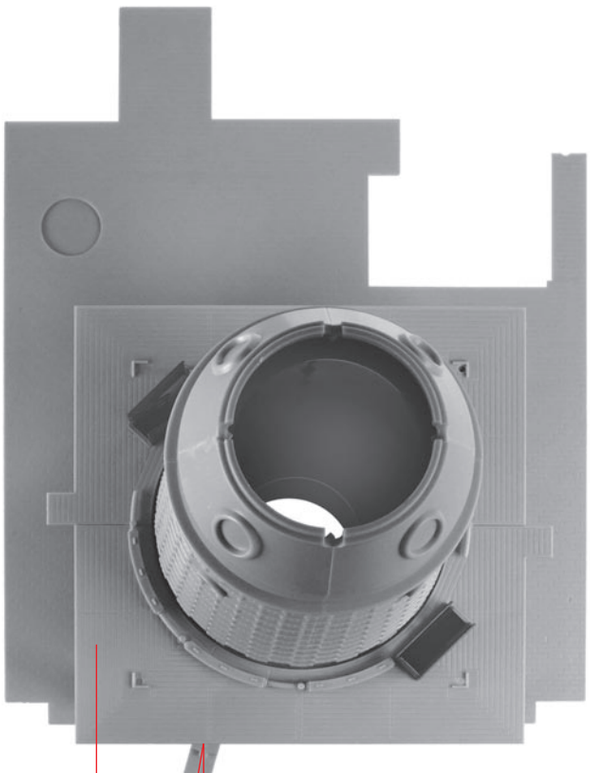

G

F

ca. 10°

Nur auf der Welle verkleben.
Stick it to the shaft only.
À coller uniquement sur l'arbre.
Alleen op de as vastplakken.

3/5

Box VI

H 2 x

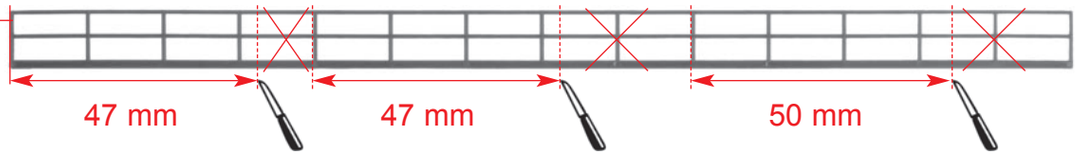

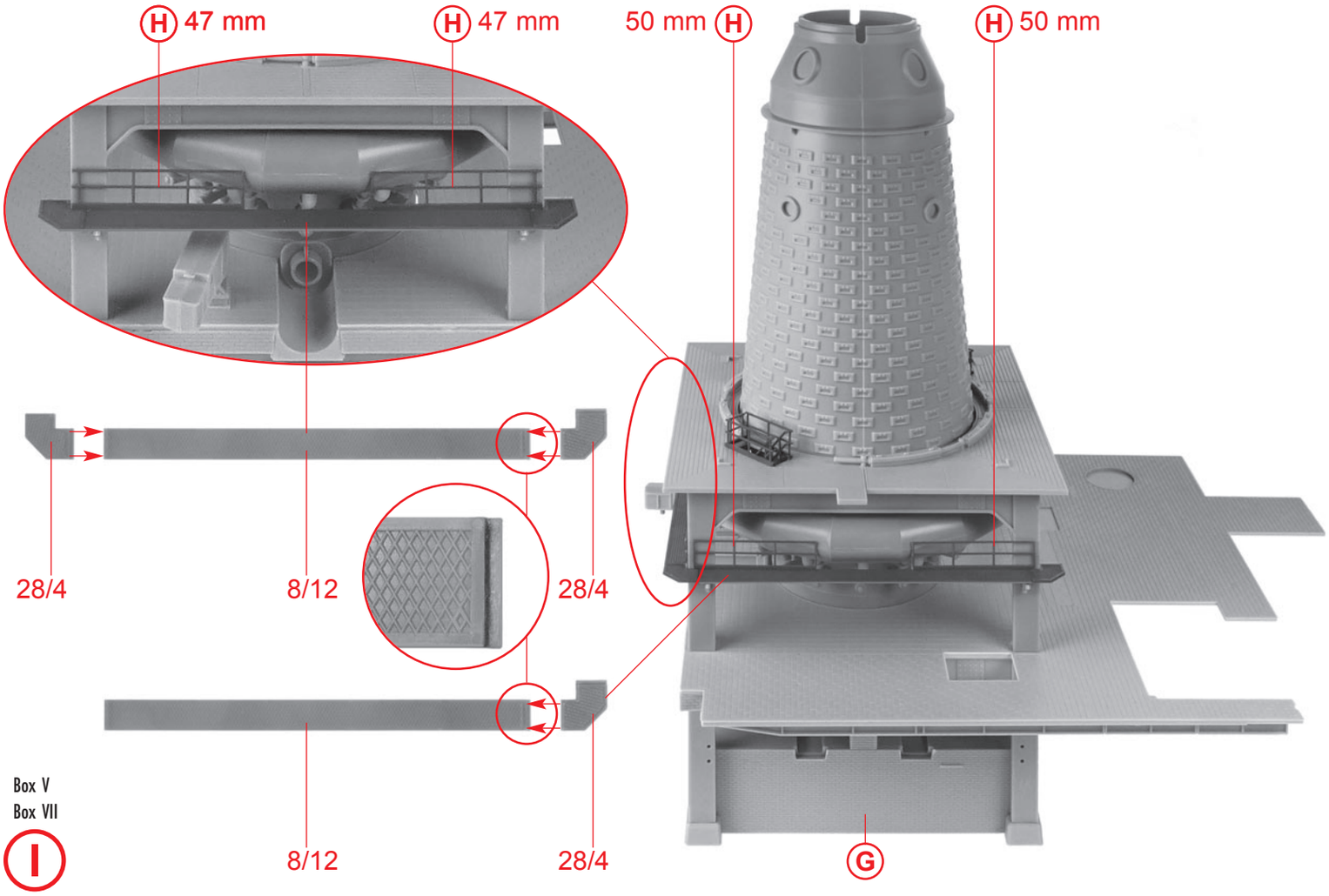

Box V
Box VII

I

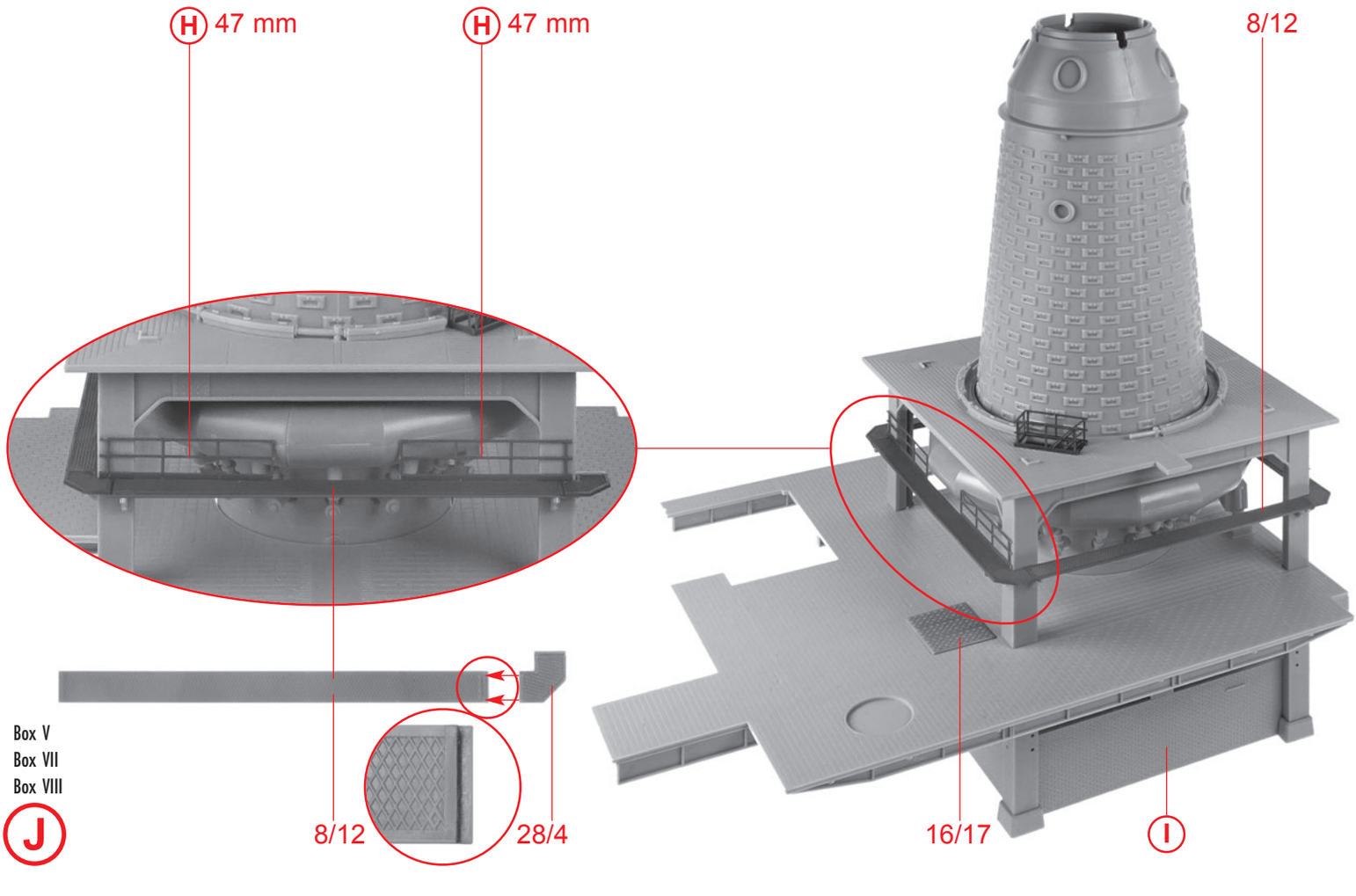

Box V
Box VII
Box VIII

J

14

Box VI

K 4 x

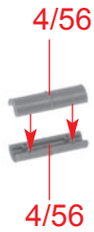

Box VI

L 4 x



Box VI

M 4 x

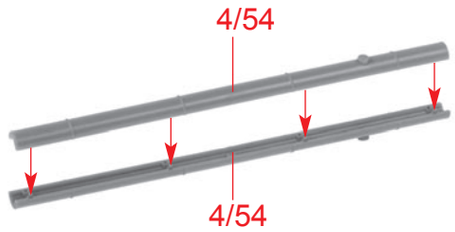

Box VIII

N

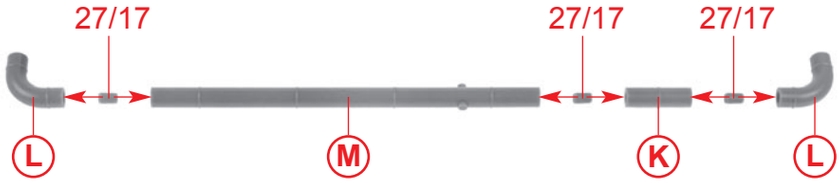

Box VIII

O 2 x

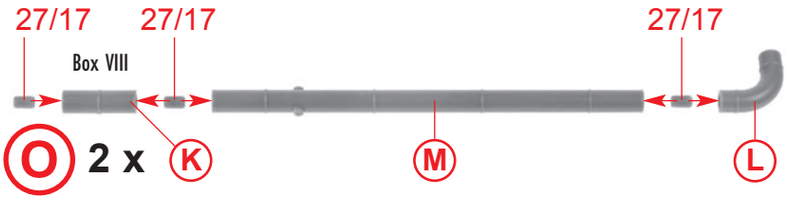

Box VIII

P

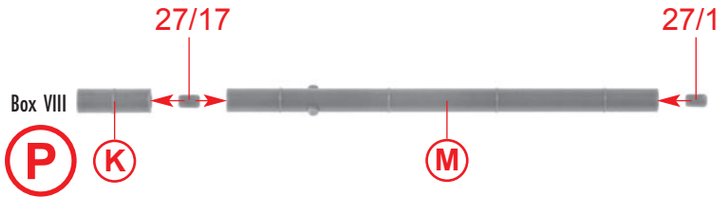

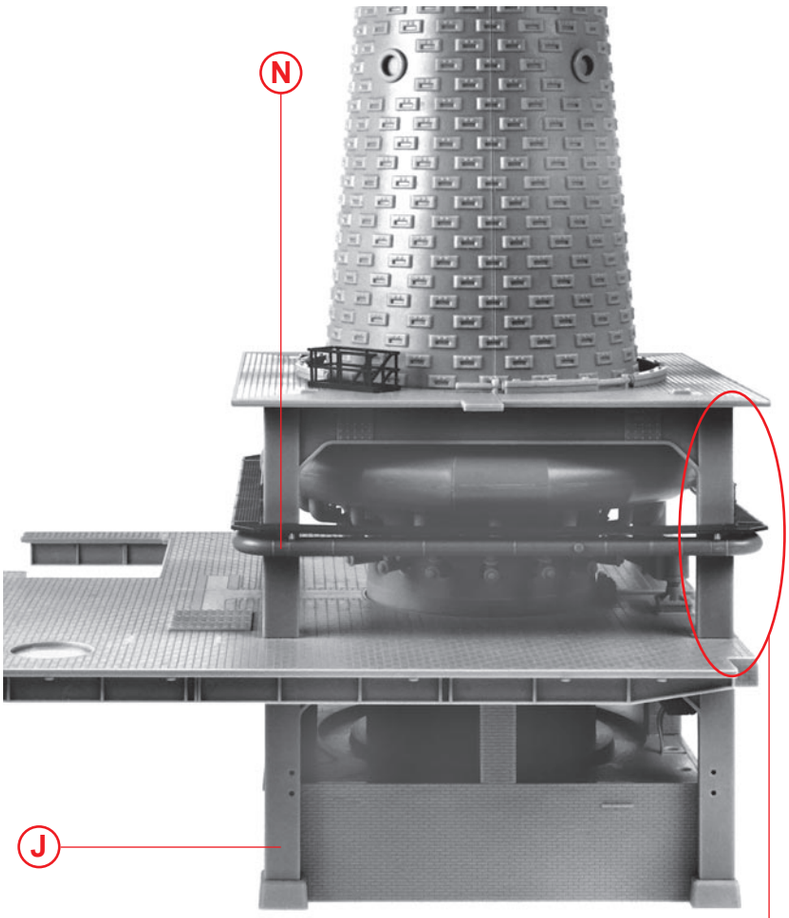

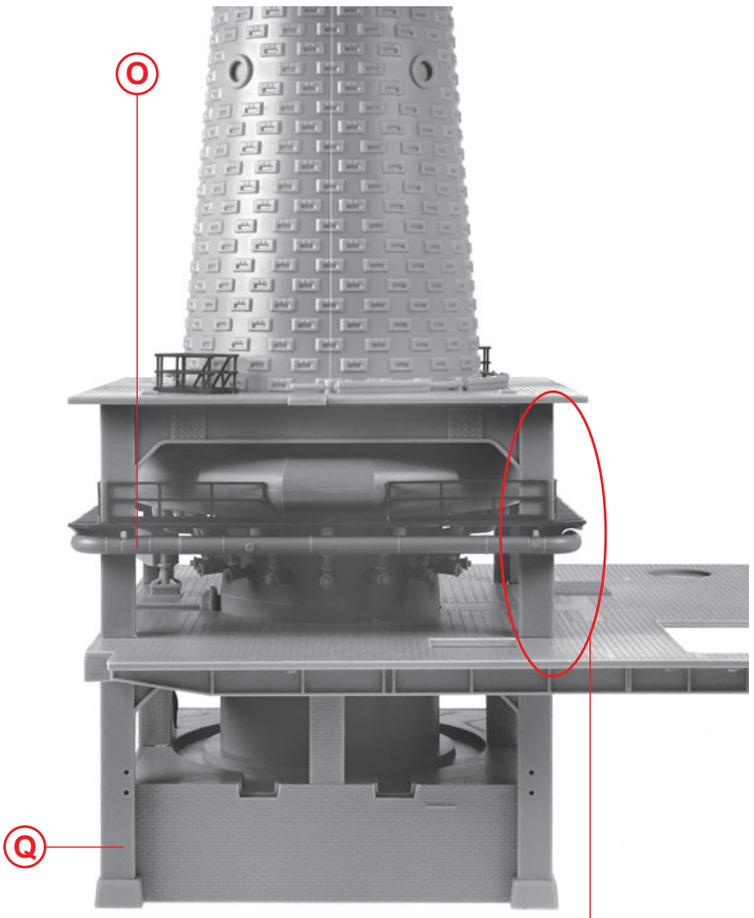

Q

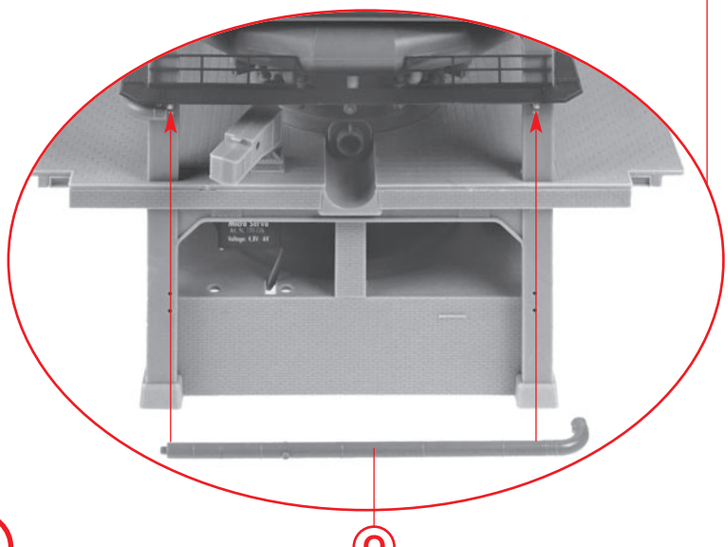

R

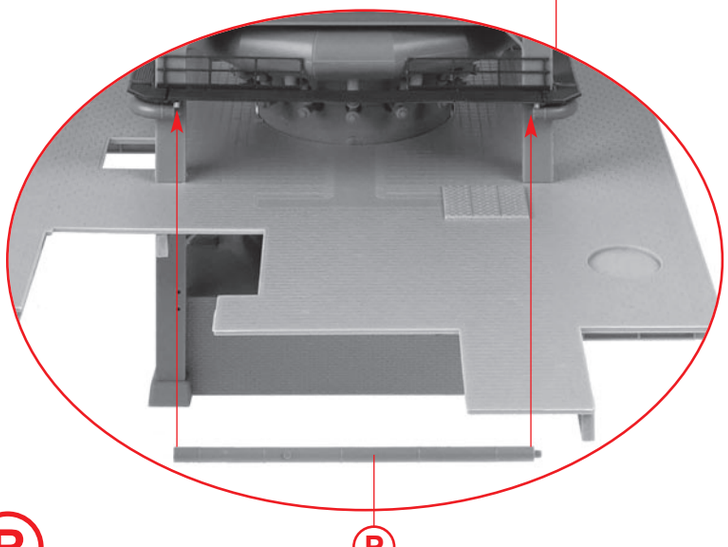


3/3
Box VI
S

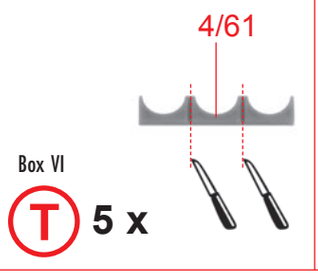
4/61
Box VI
T 5 x

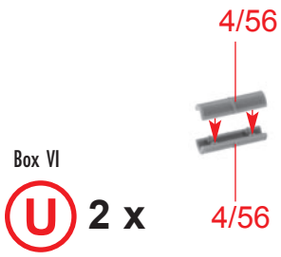
4/56
Box VI
U 2 x
4/56

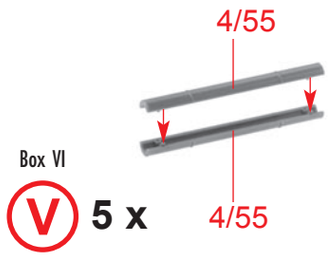
4/55
Box VI
V 5 x
4/55

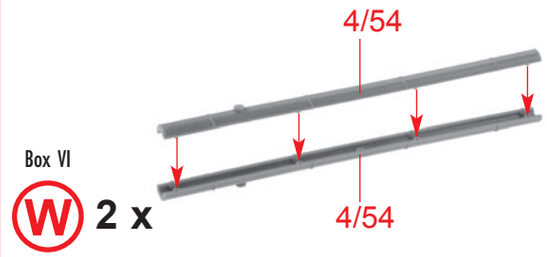
4/54
Box VI
W 2 x
4/54

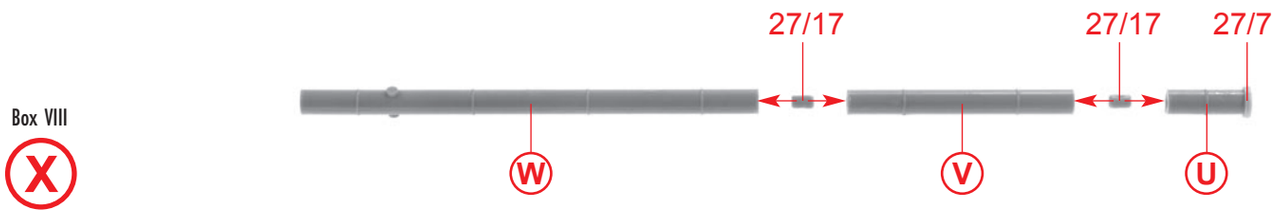
27/17
27/17
27/7
Box VIII
X
W
V
U

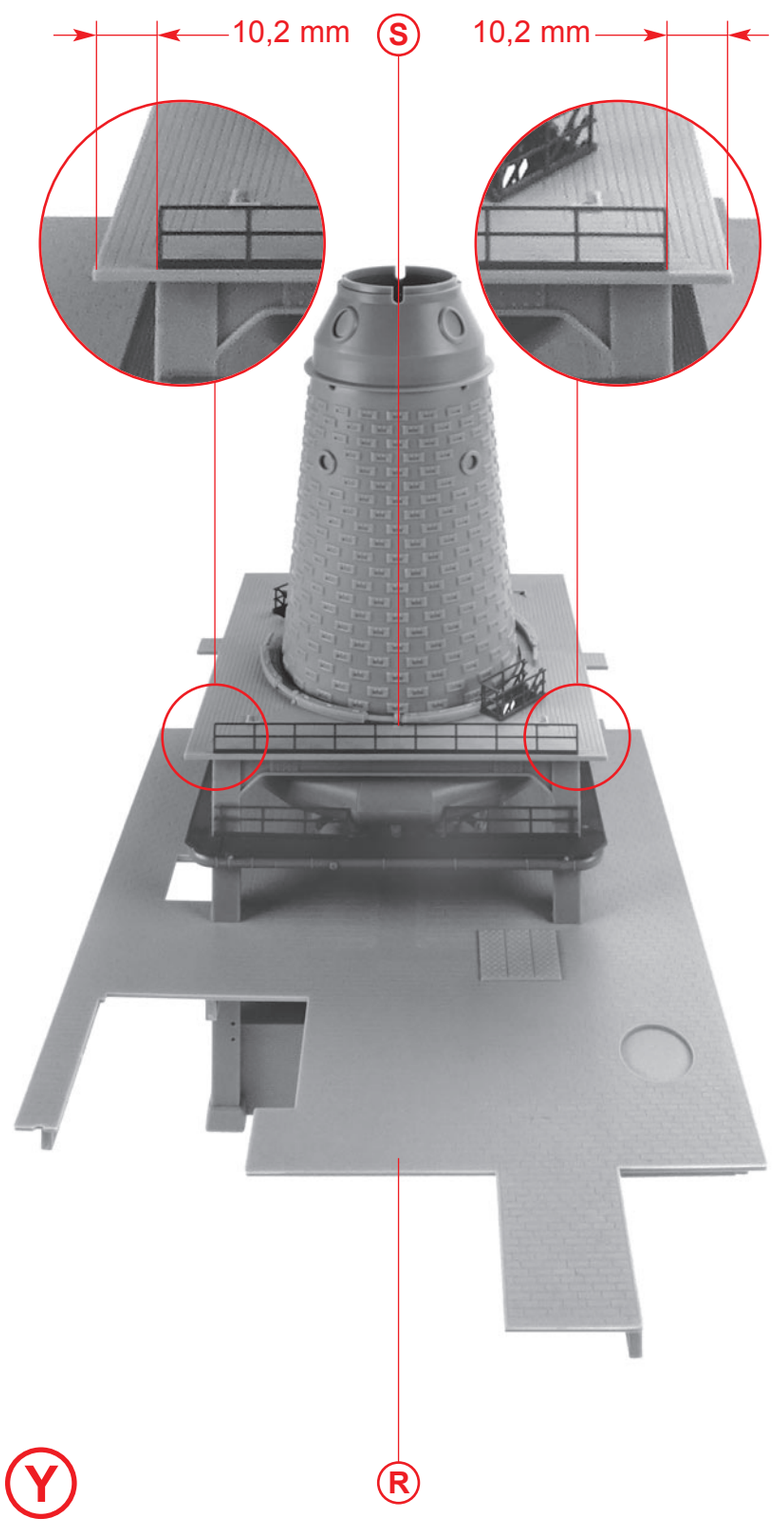
10,2 mm
S
10,2 mm
Y
R

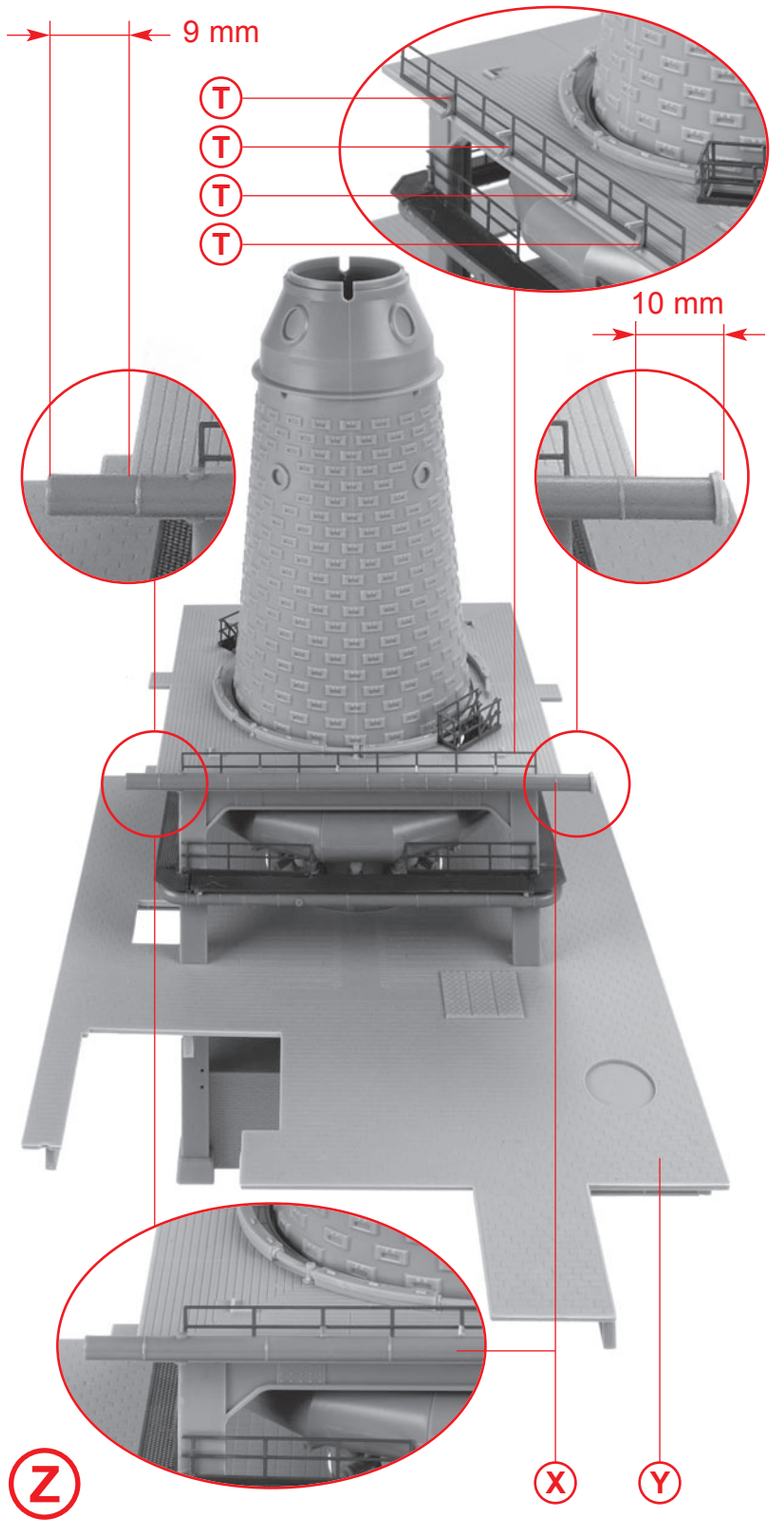
9 mm
T
T
T
T
10 mm
Z
X
Y

16

Box VI
a 3 x 4/59



Box VIII
b 2 x 27/4

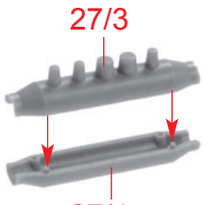

Box VIII
c 2 x 27/18

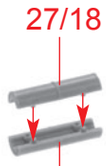

Box VI
d 3 x 4/58



Box VIII
e

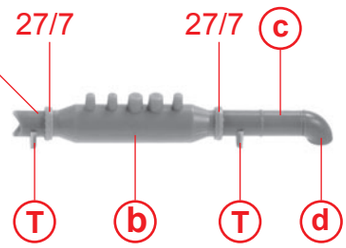

f

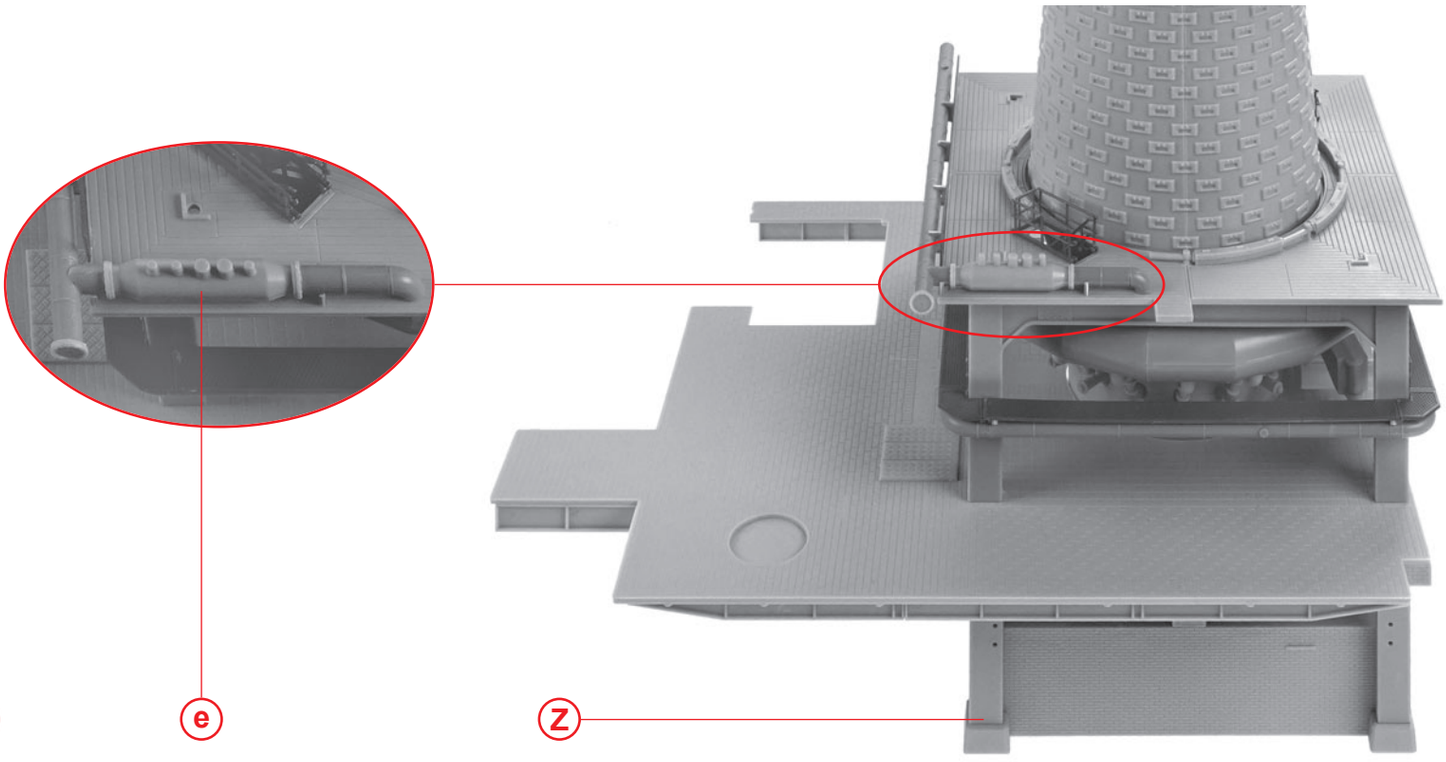

Box VIII
g

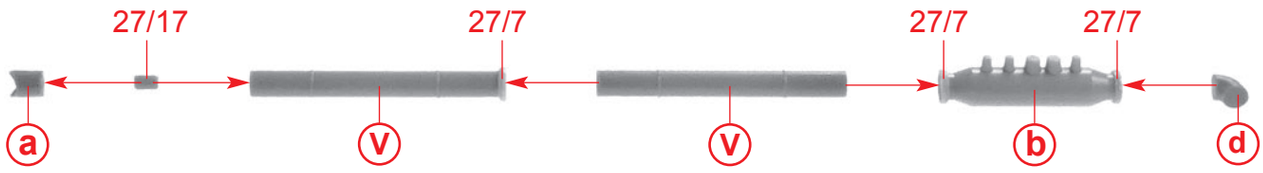

h

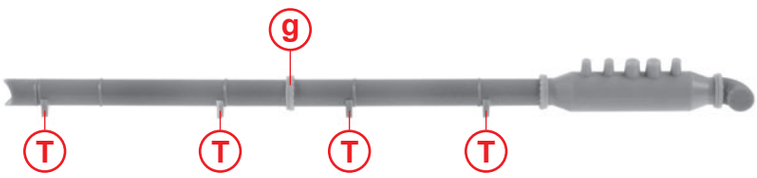

i

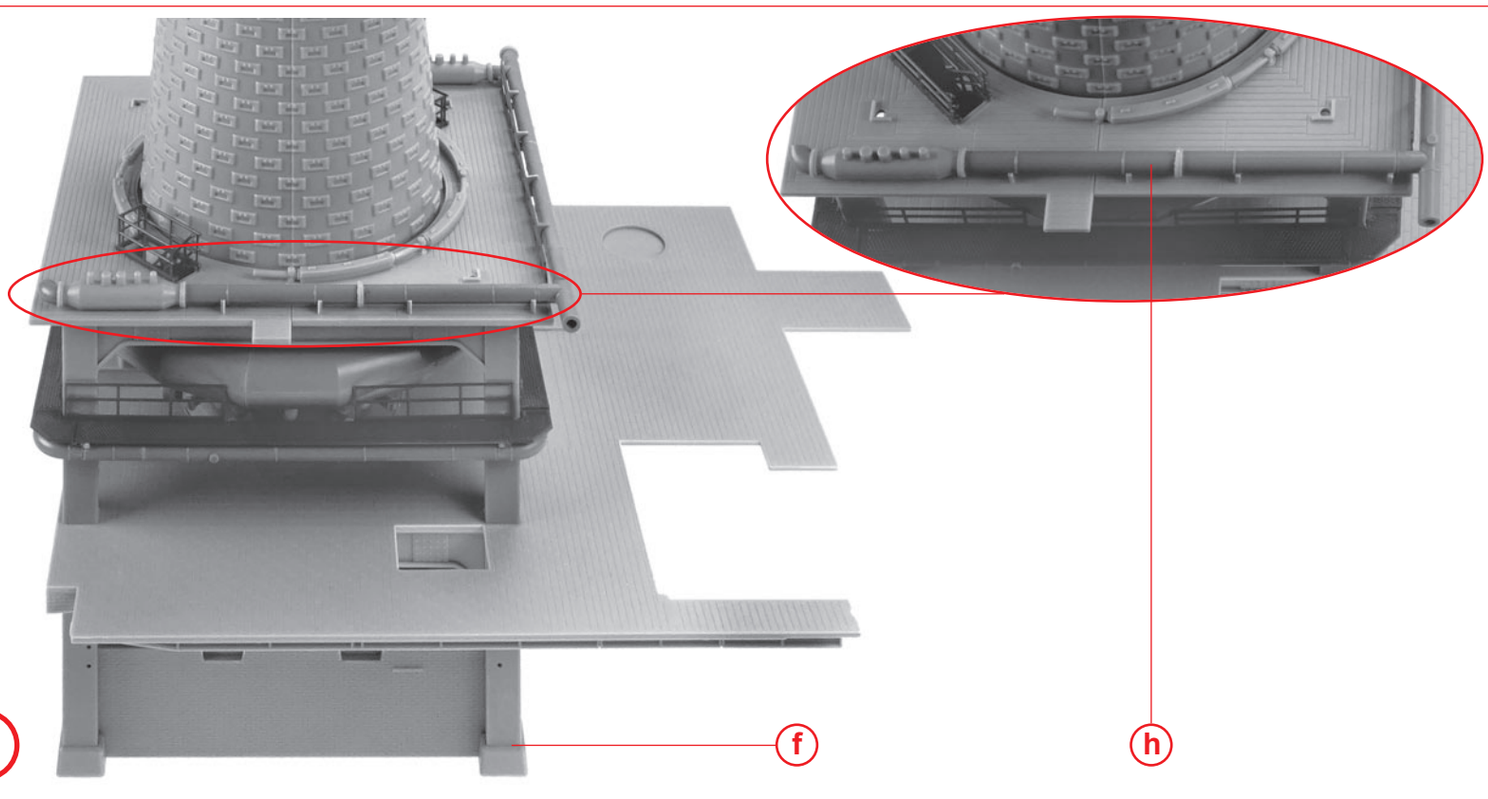

j

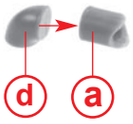

Box VIII

k

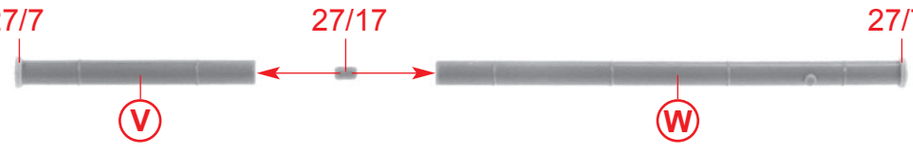

l

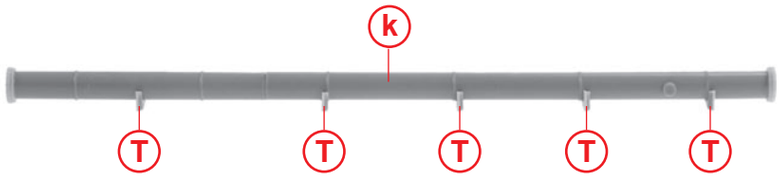

m

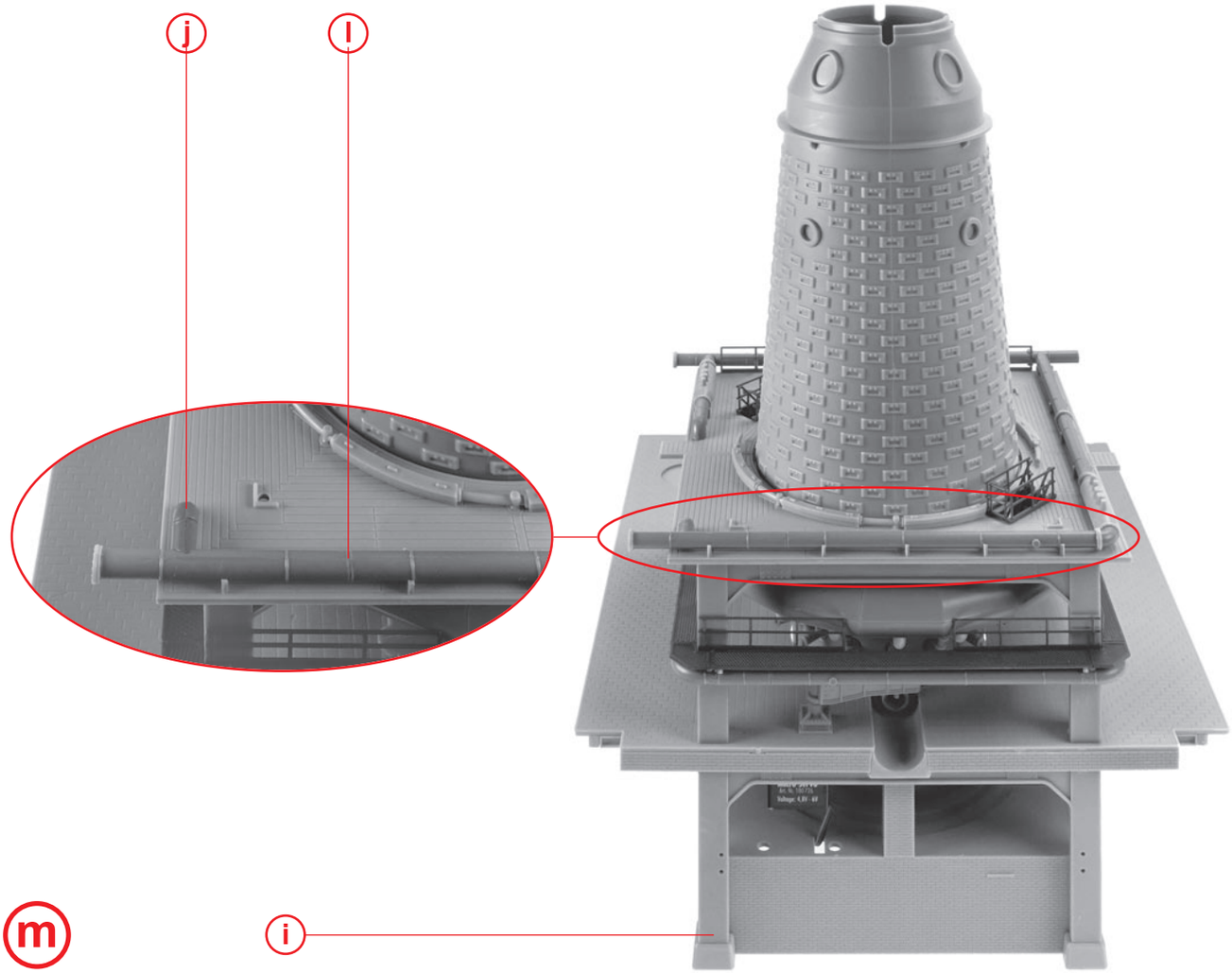

Box VIII

n

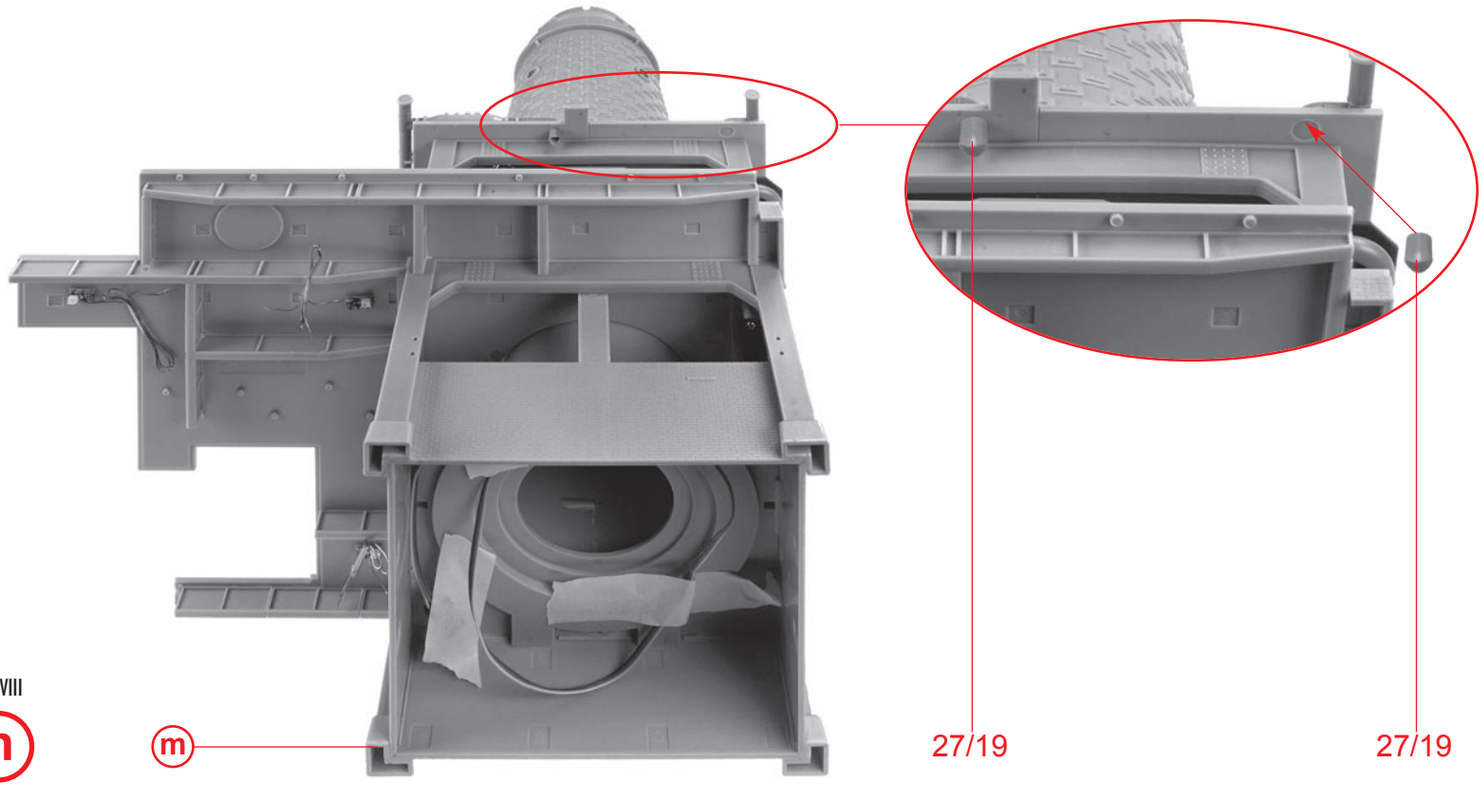

Box VIII

o

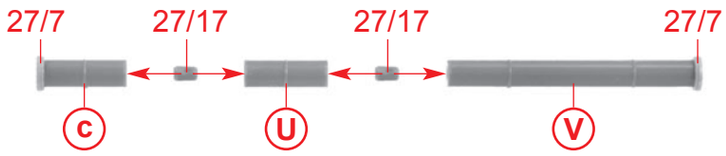

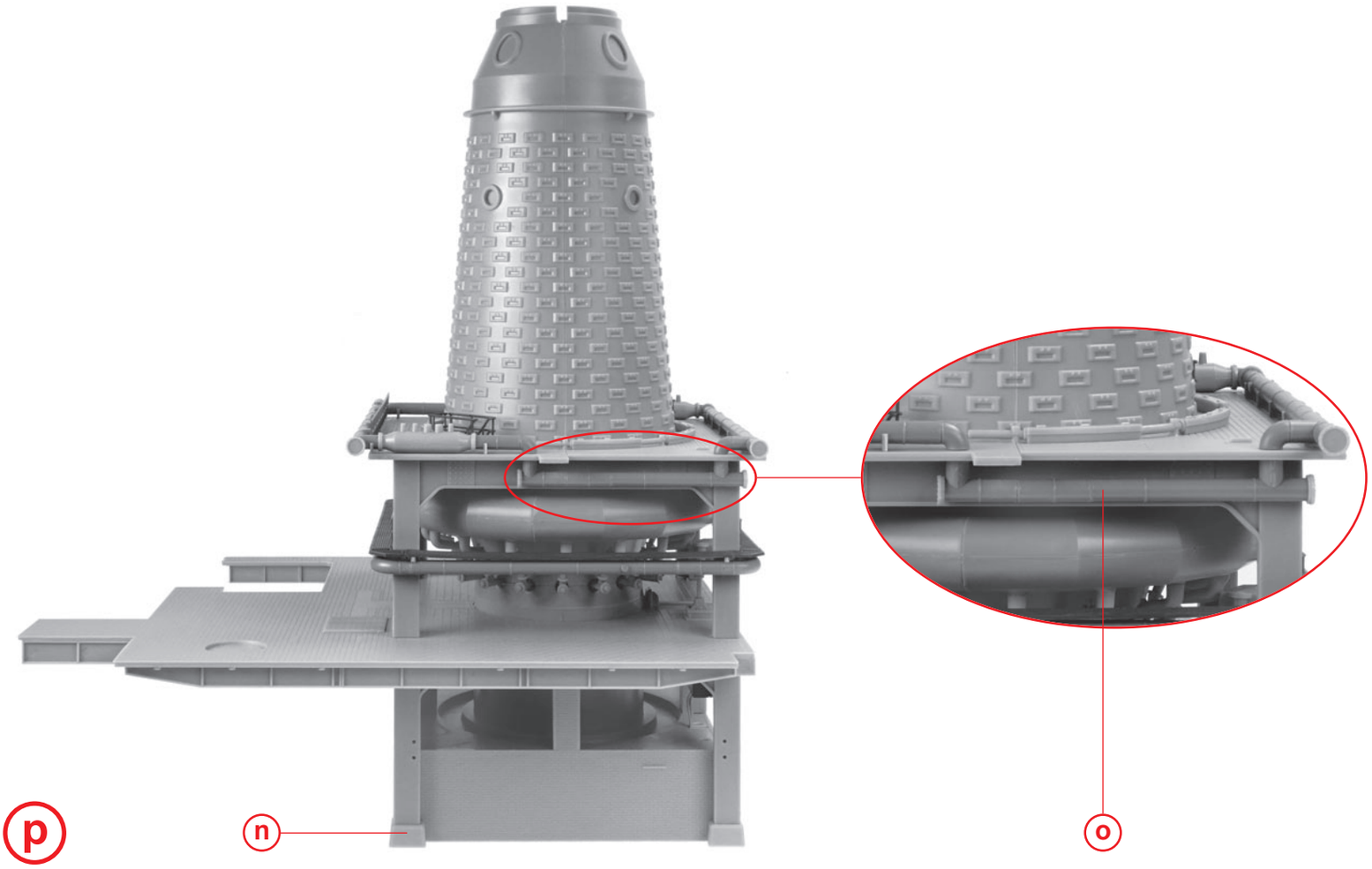

p

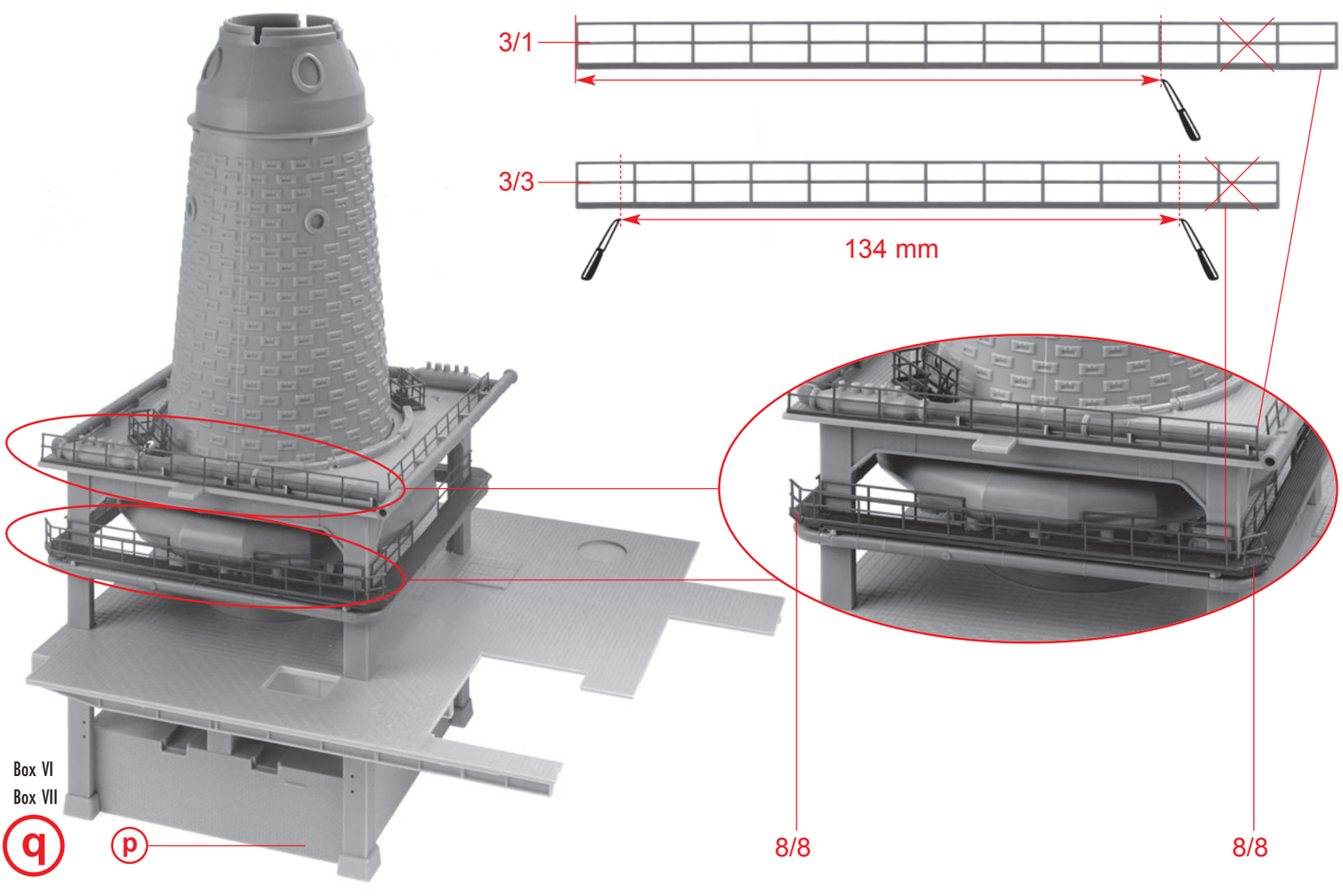

Box VI
Box VII

q

Box VI

r



Box VI

s 2 x

siehe Seite 22, Pos. M!
see page 22, pos. M!
voir page 22, pos. M !
zie pagina 22, pos. M!



Box VI

t 2 x

siehe Seite 22, Pos. M!
see page 22, pos. M!
voir page 22, pos. M !
zie pagina 22, pos. M!



Box VI

u 2 x

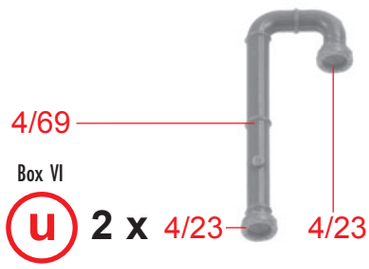

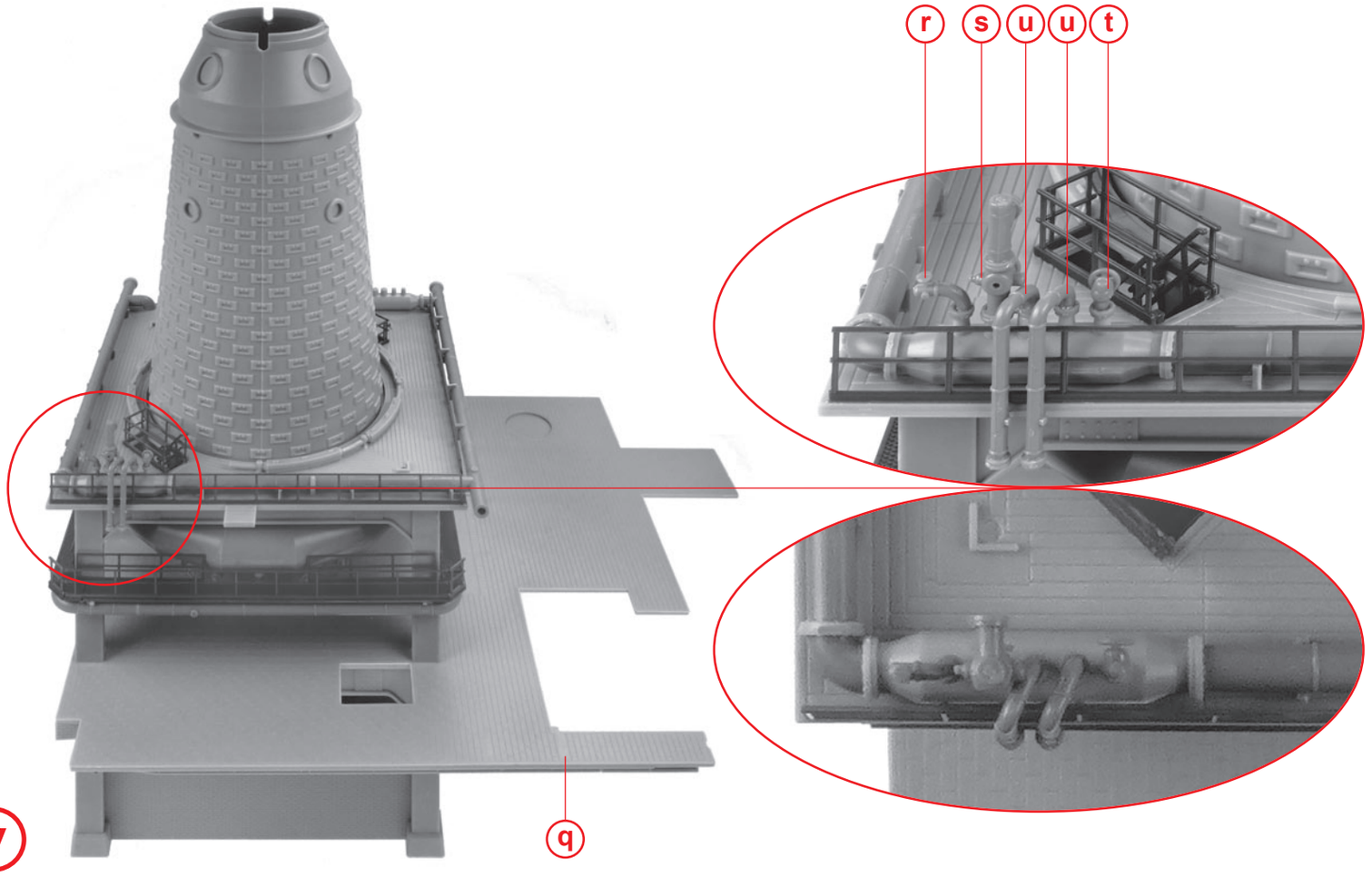

Box VI

w

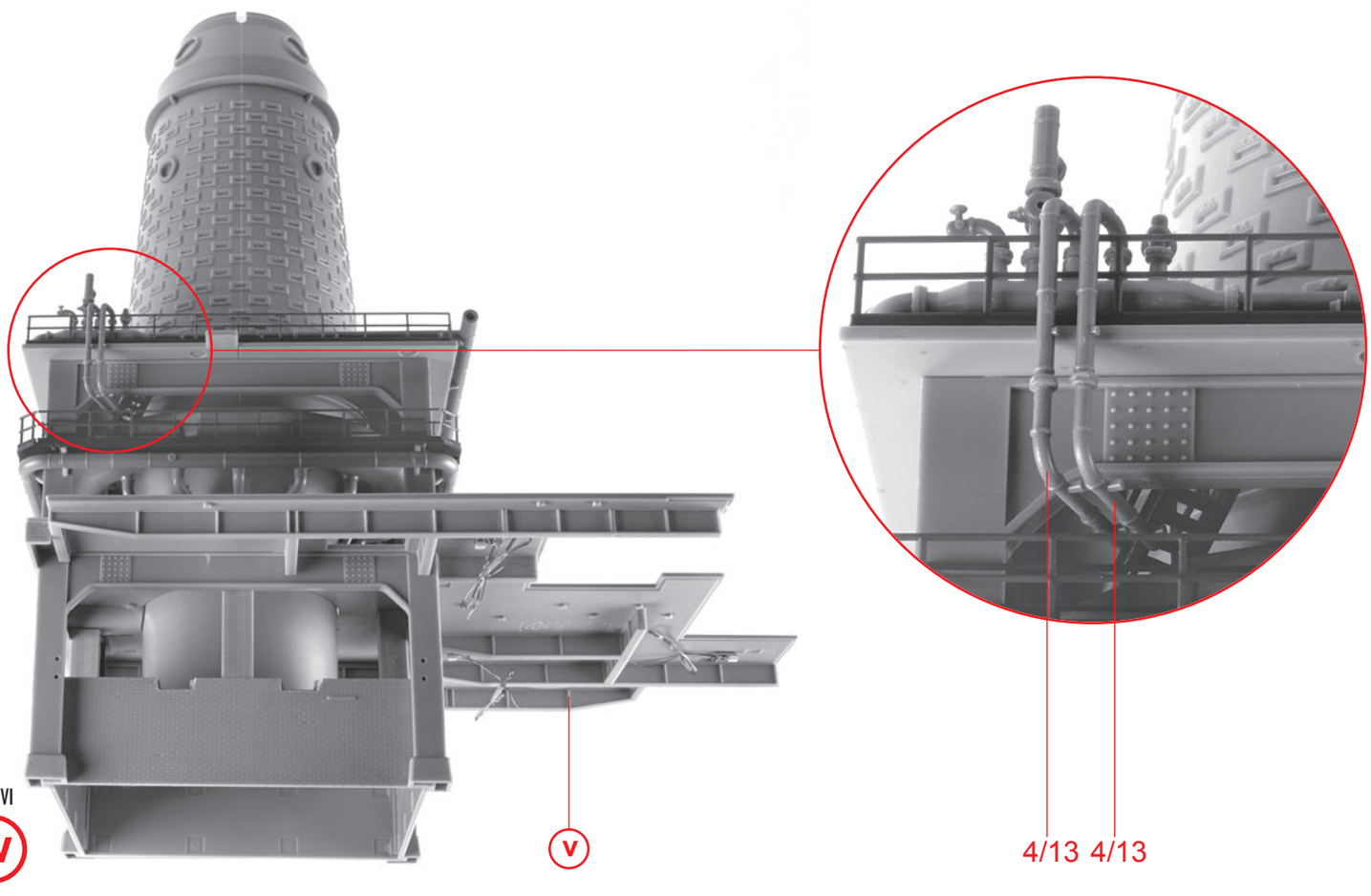

20

Box VI

A

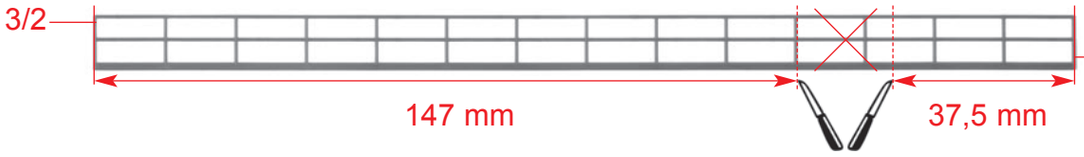

siehe Seite 28, Pos. t!
see page 28, pos. t!
voir page 28, pos. t !
zie pagina 28, pos. t!

Box VI

B **2 x**



siehe Seite 23+28, Pos. P+t!
see page 23+28, pos. P+t!
voir page 23+28, pos. P+t !
zie pagina 23+28, pos. P+t!



Box VI
Box VIII

C **4 x**

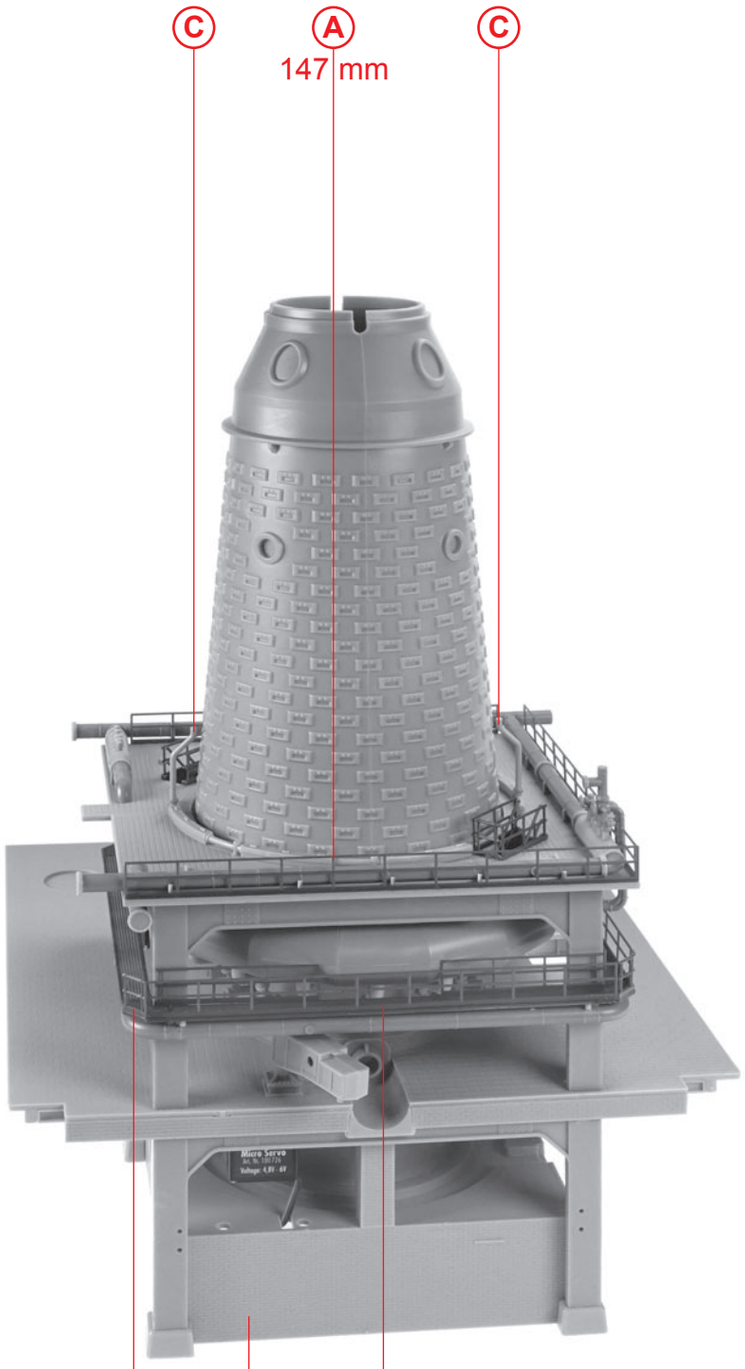

Box VII

D 8/8 W B

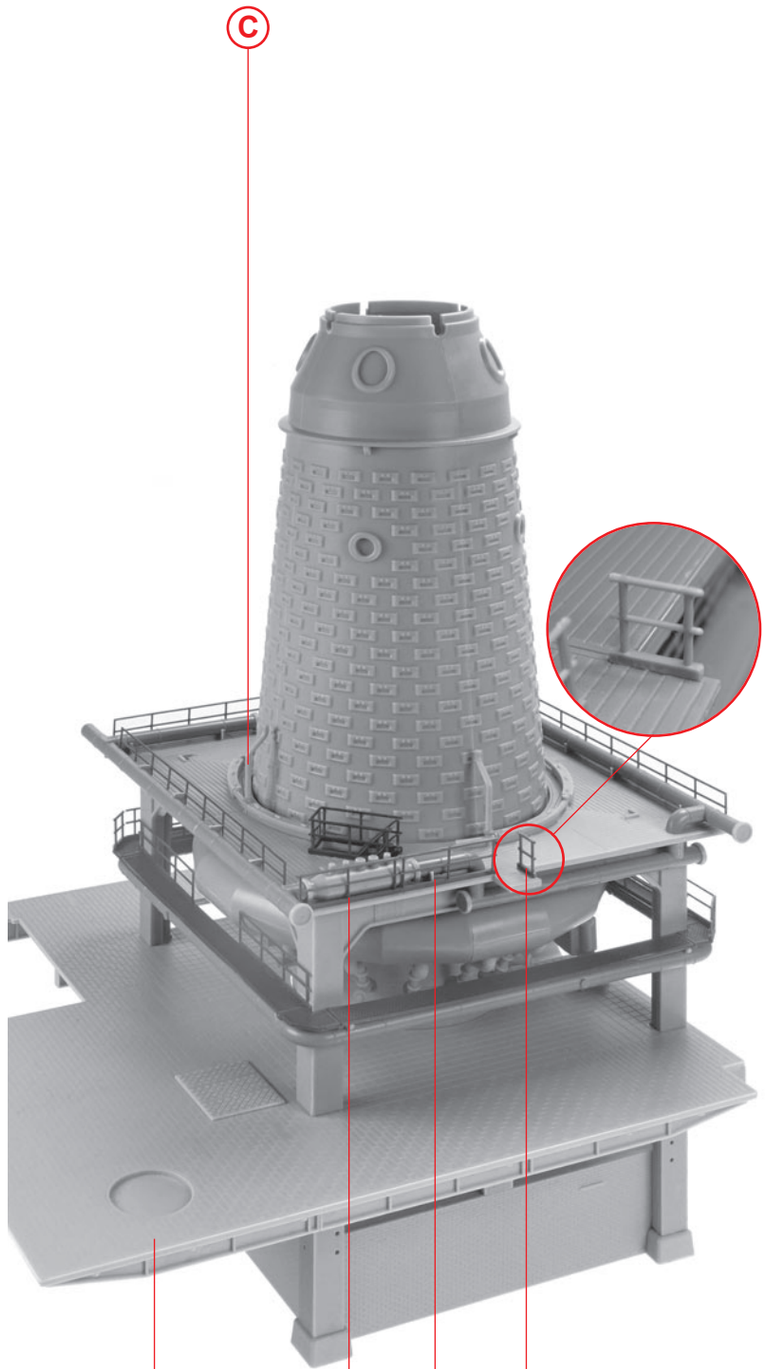

Box V

E D 28/10 28/10 28/8

3/5

Box VI

F

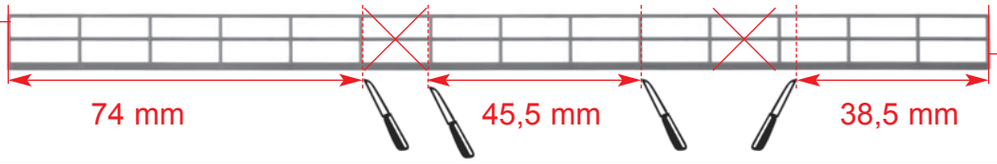

siehe Seite 28, Pos. t!
see page 28, pos. t!
voir page 28, pos. t !
zie pagina 28, pos. t!

F

G

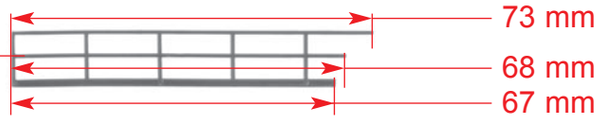

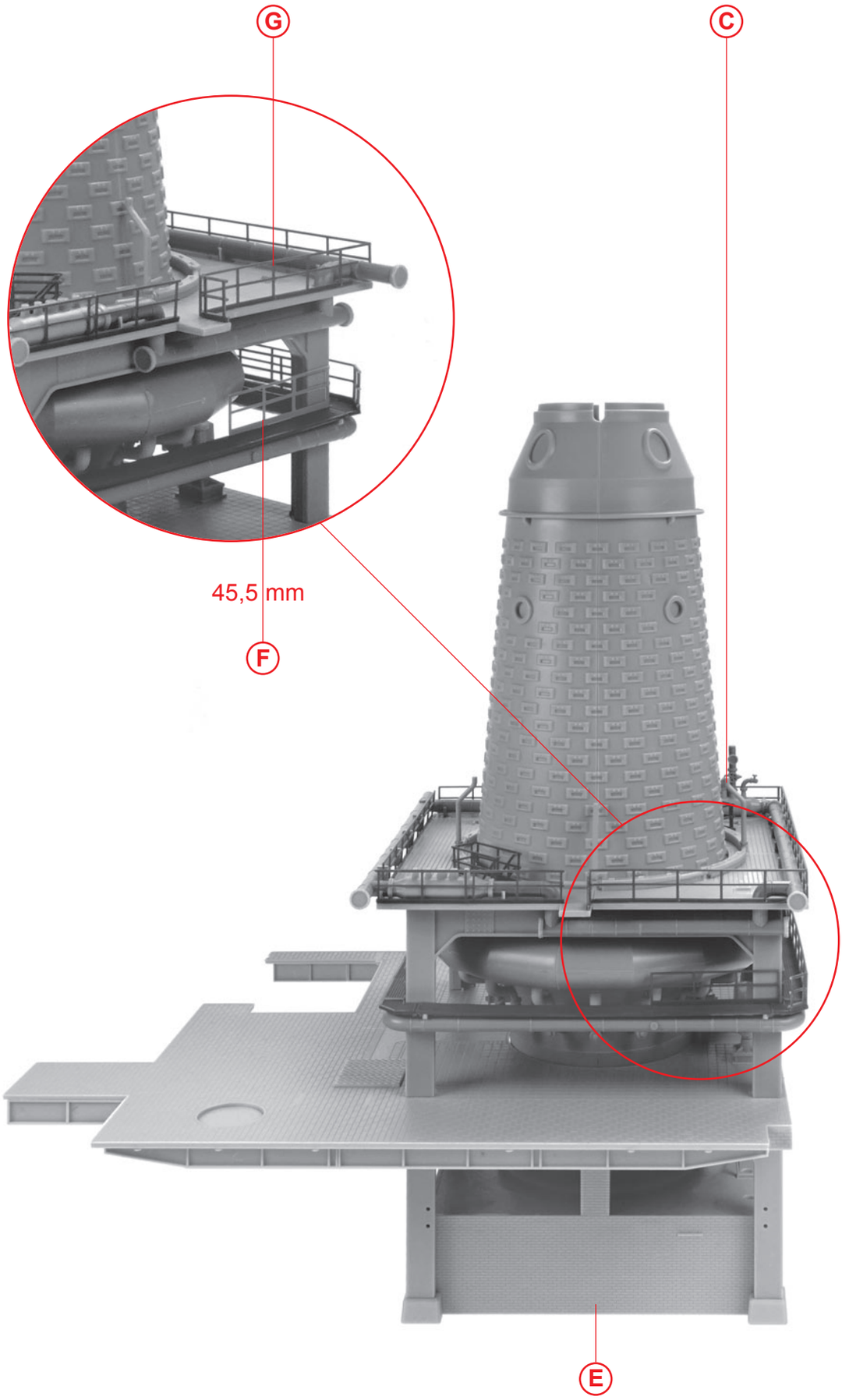

H

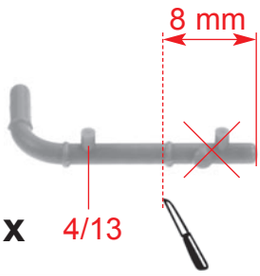

Box VI
I 2 x

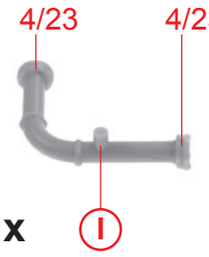

Box VI
J 2 x

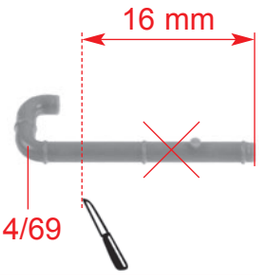

Box VI
K 2 x



Box VI
L 2 x

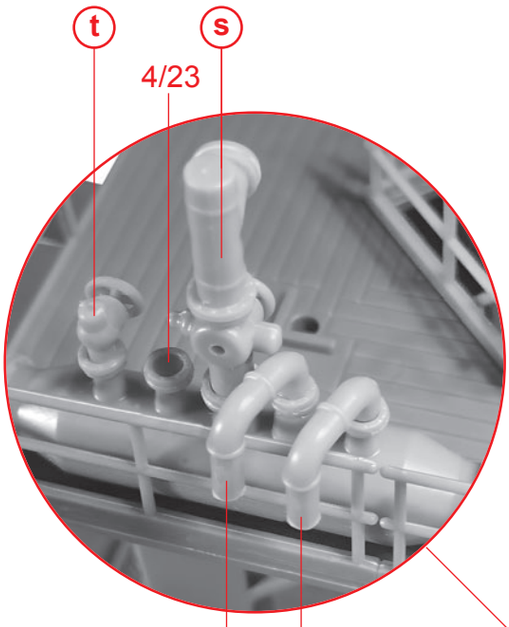

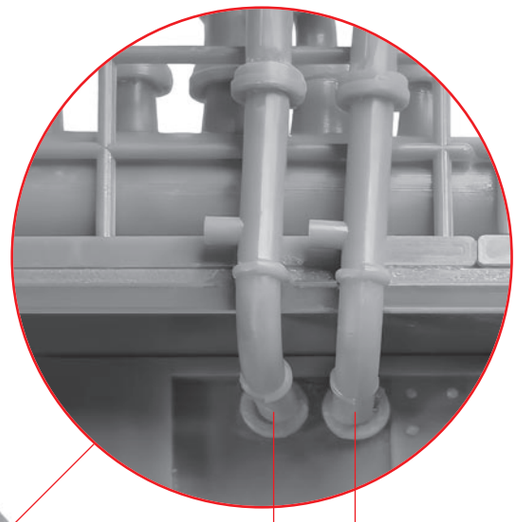

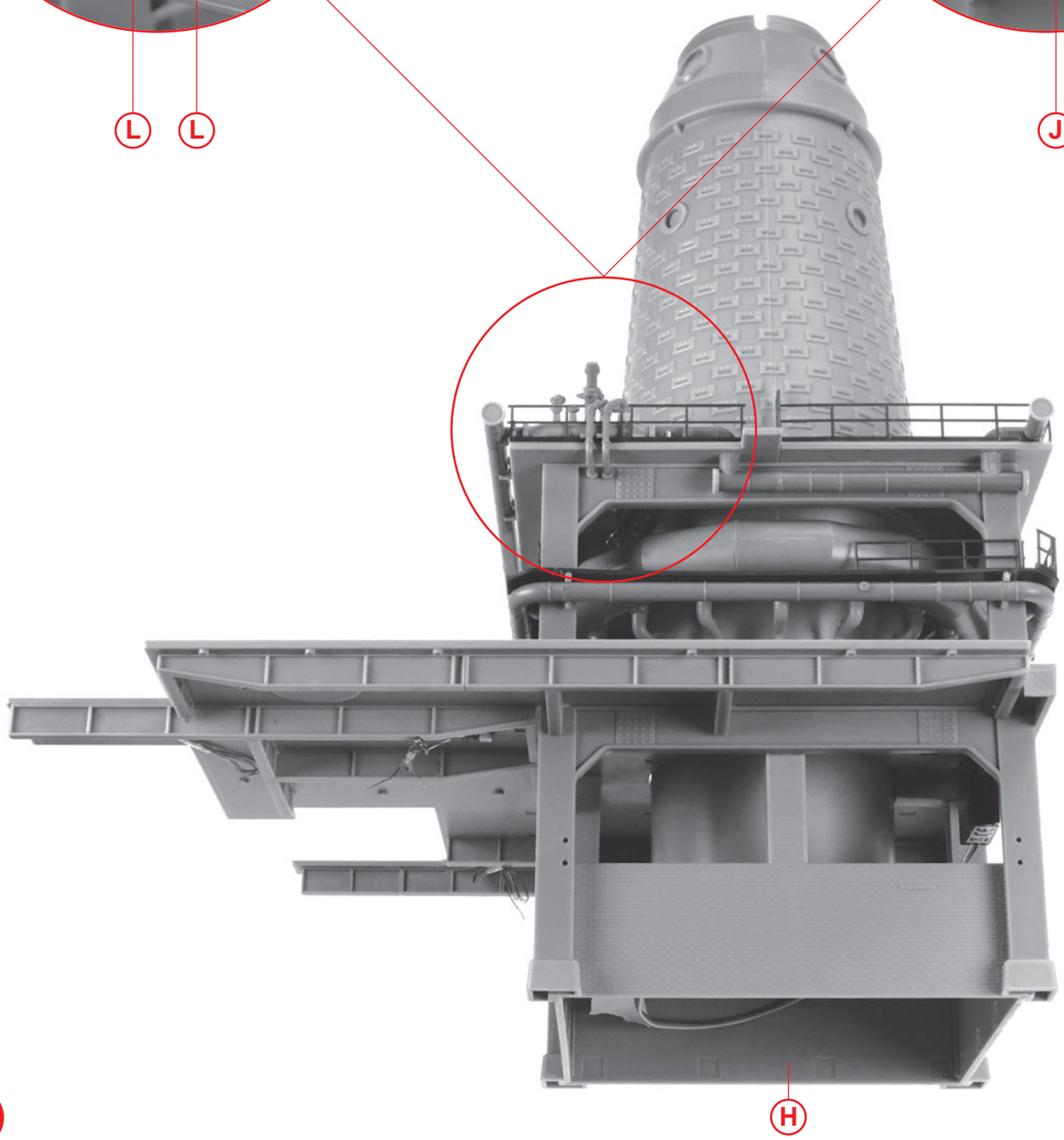

Box VI
M

Box III

N

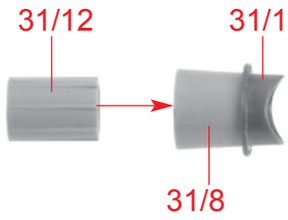

Box III

O

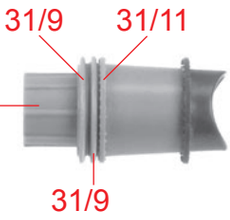

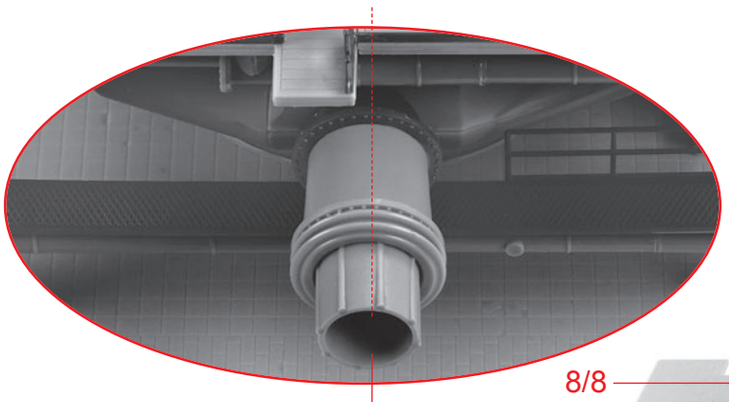

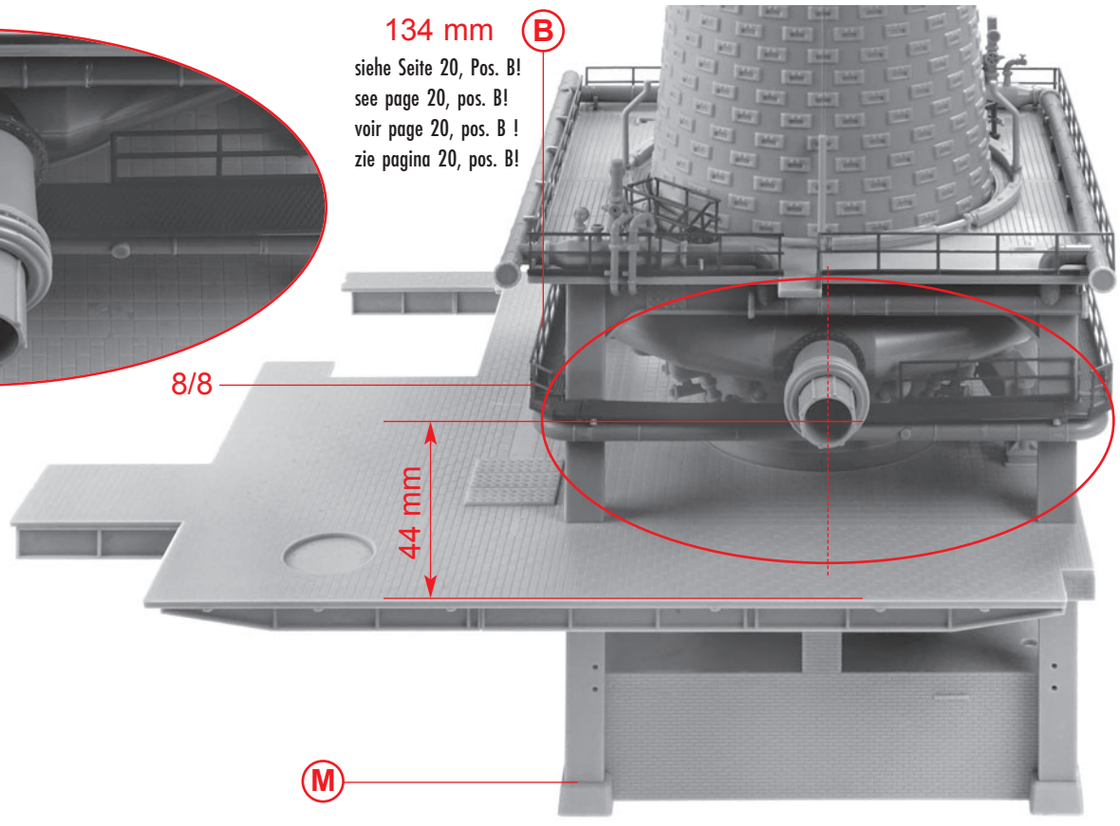

Box VII

P

Box VI

Q



Box VI

R



Box VI

S

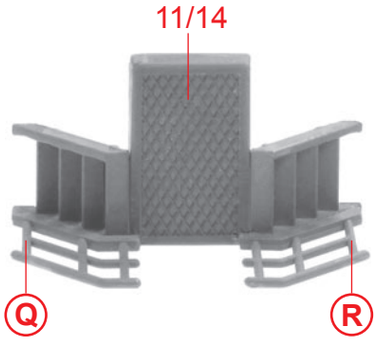

Box VI
Box VII

T

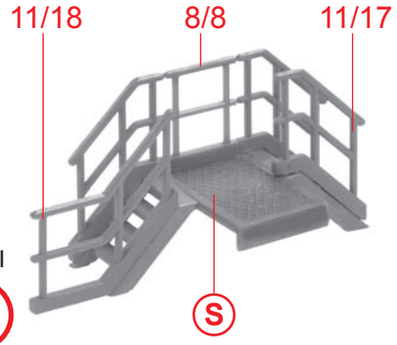

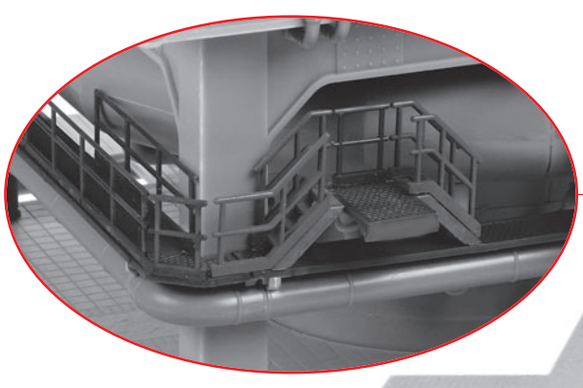

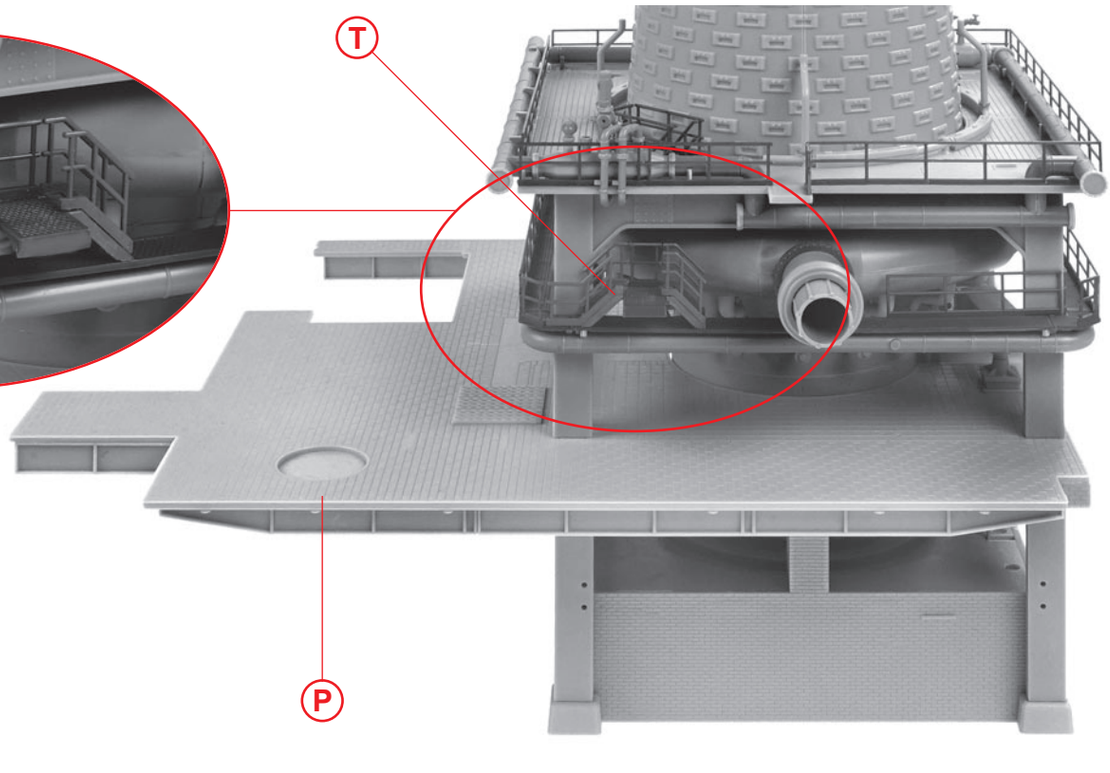

U

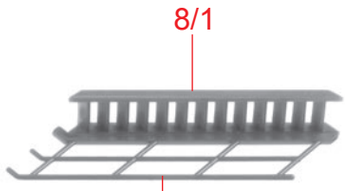

Box VII

V

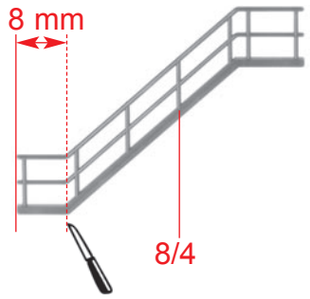

Box VII

W

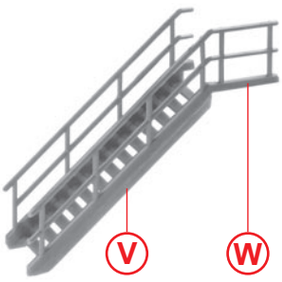

X

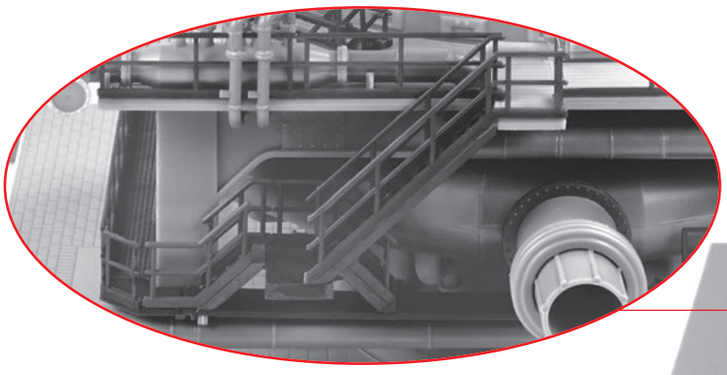

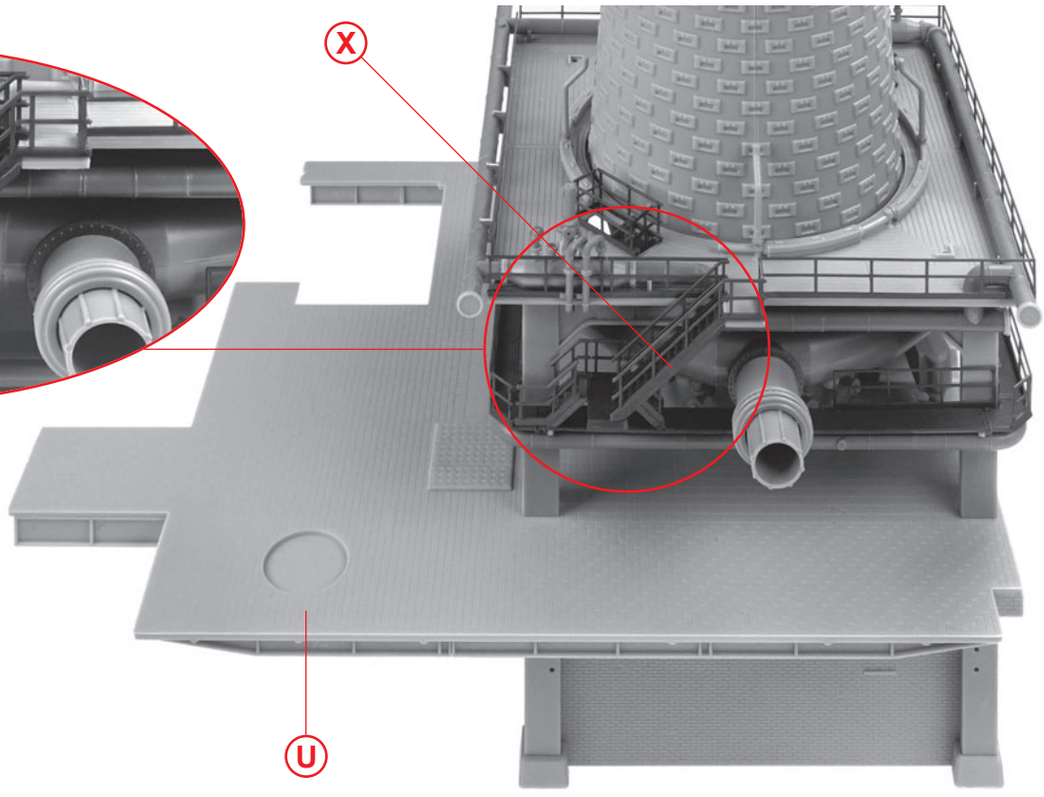

Y

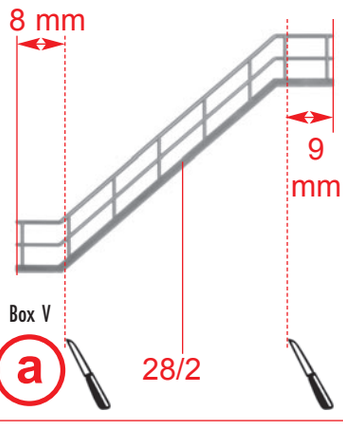

Box V

a

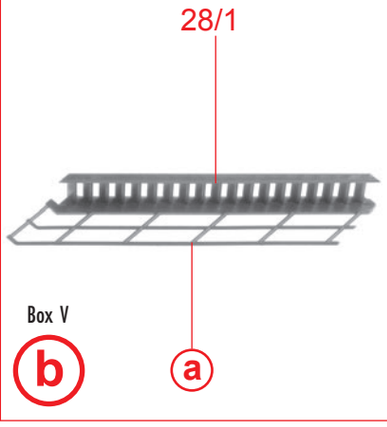

Box V

b

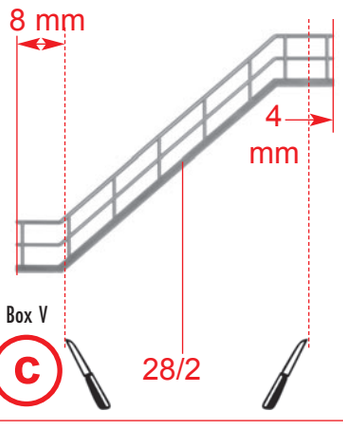

Box V

c

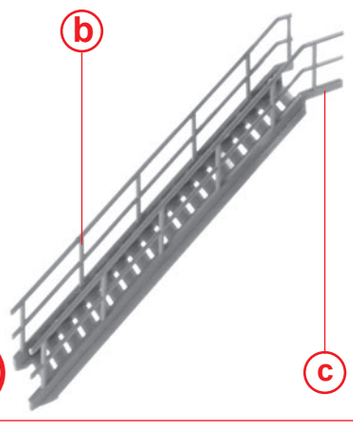

d

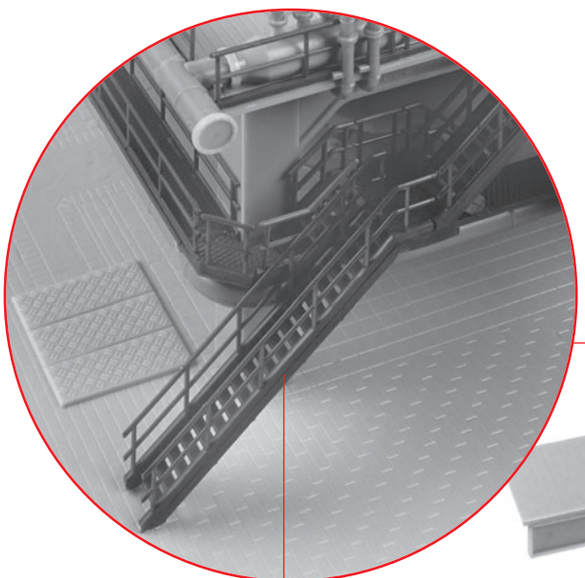

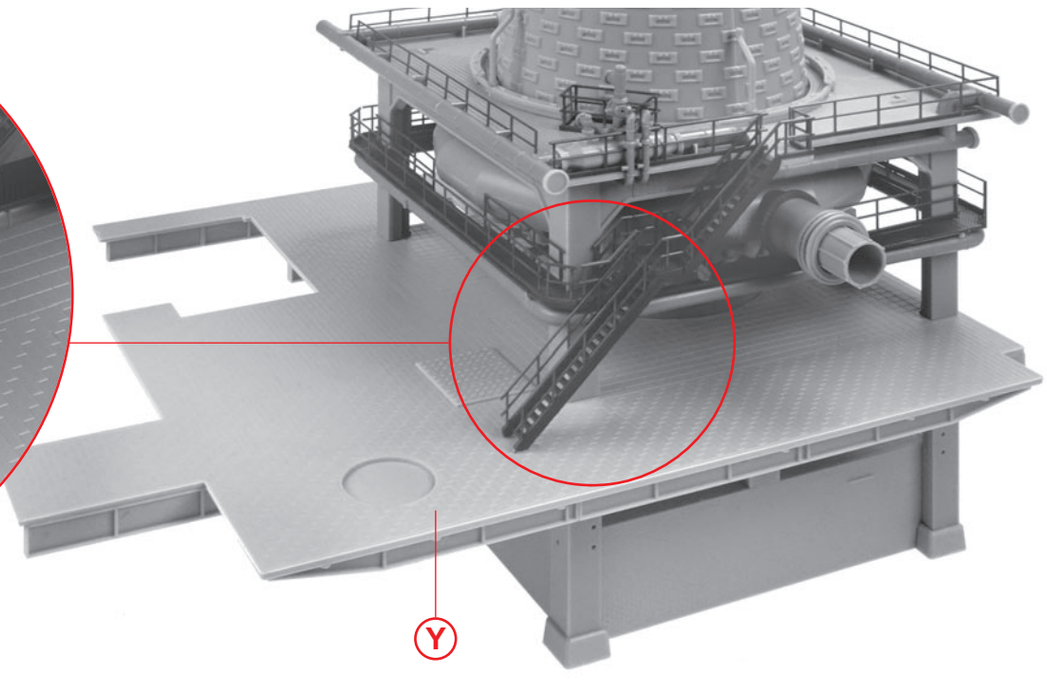

e

Box V

f 2 x

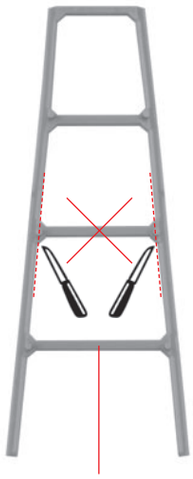

Box V

g

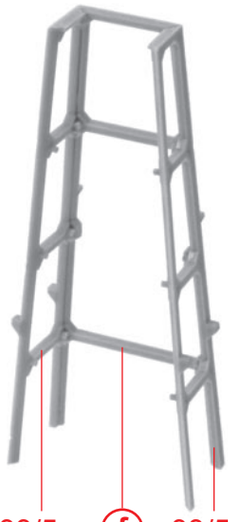

Box III

h

31/15
nicht kleben
do not glue
ne pas coller
niet lijmen

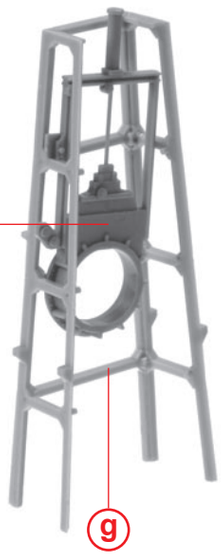

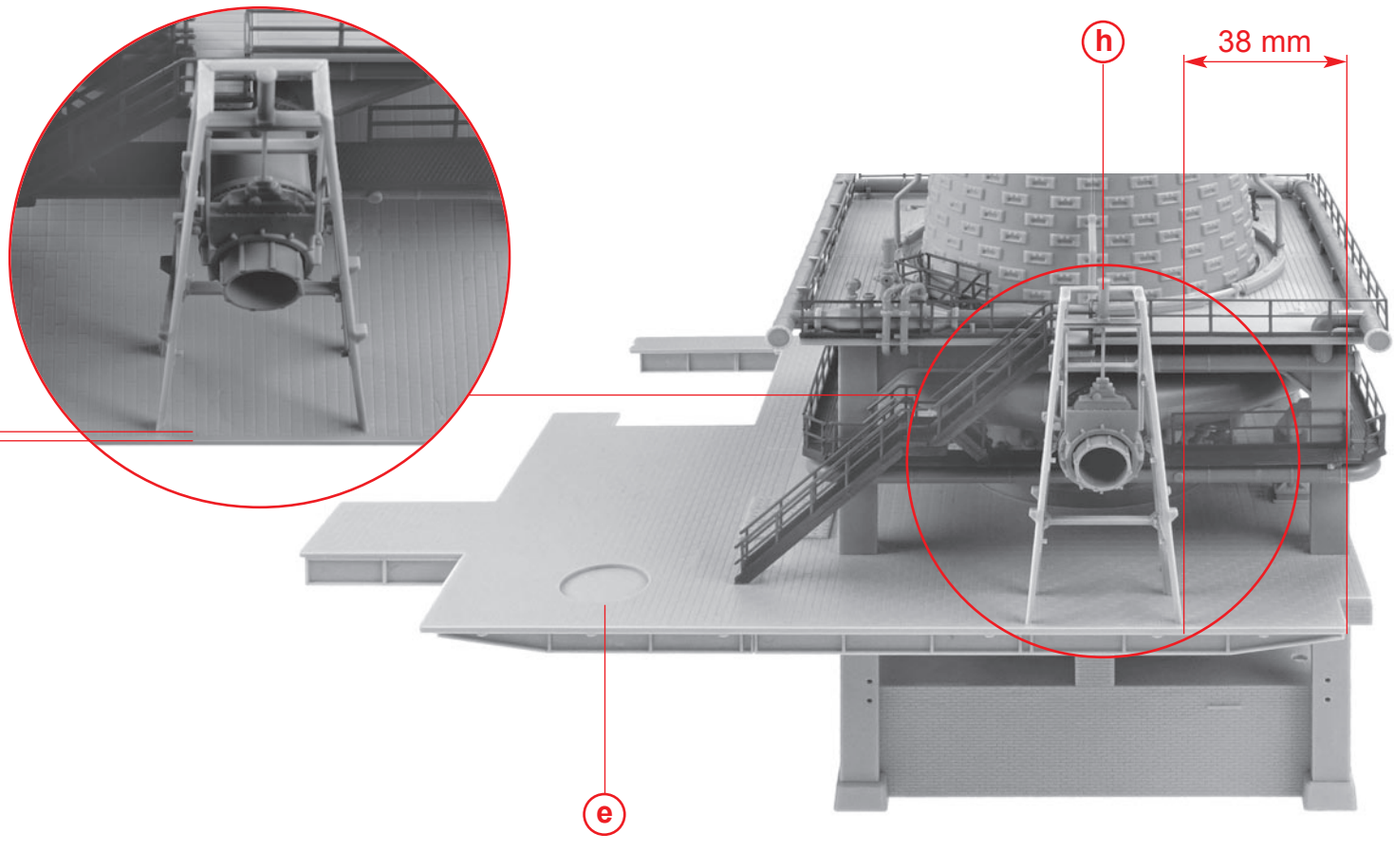

i

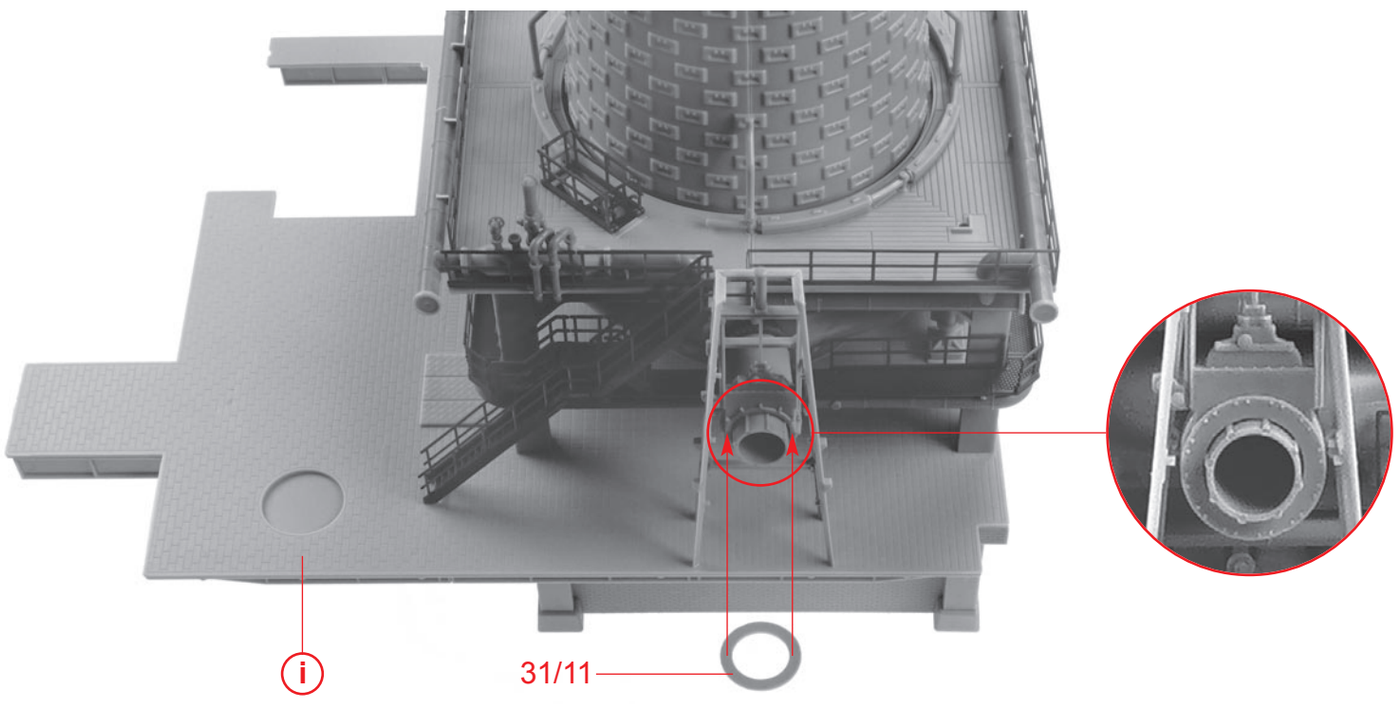

Box III

j

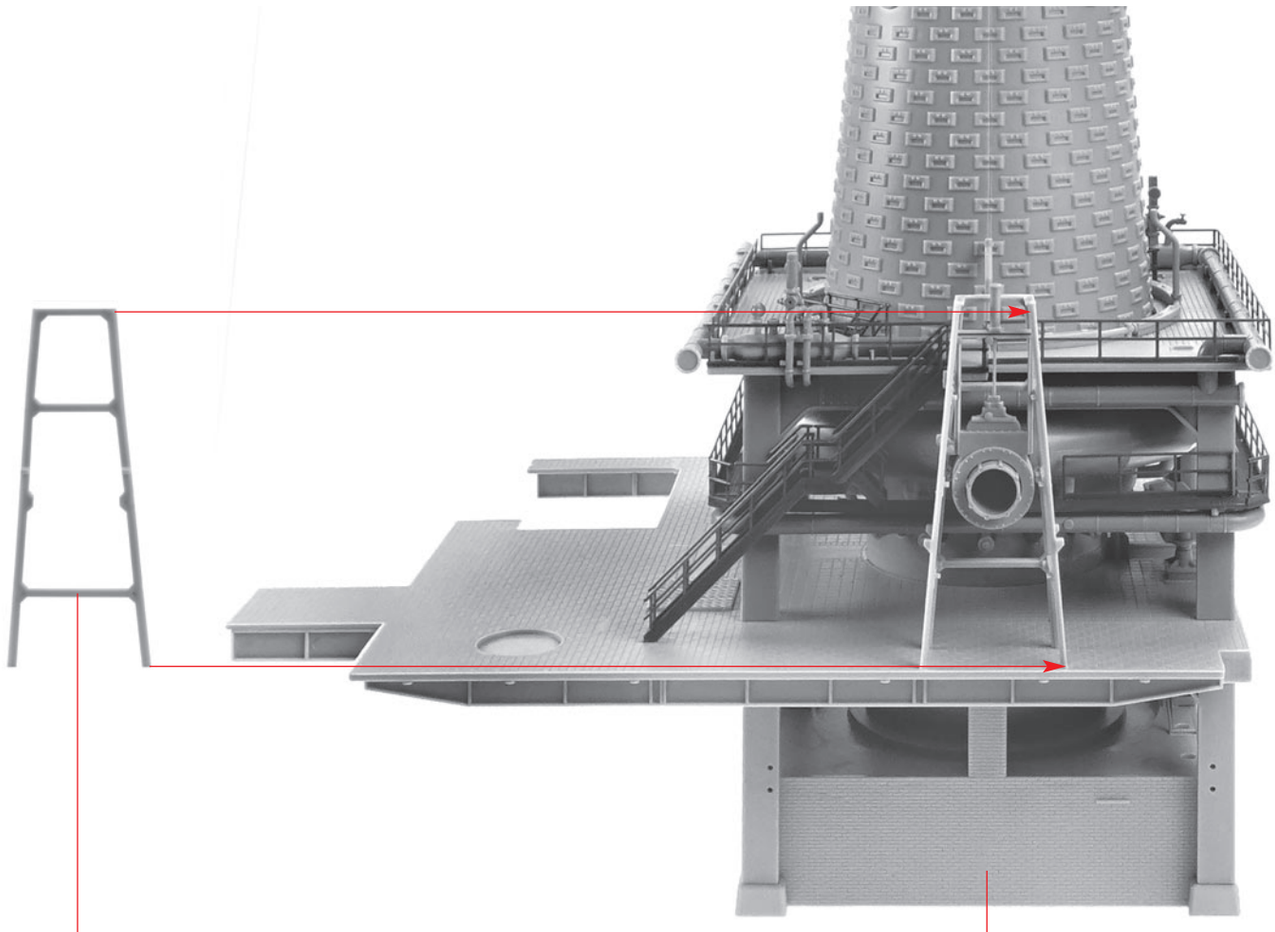

k

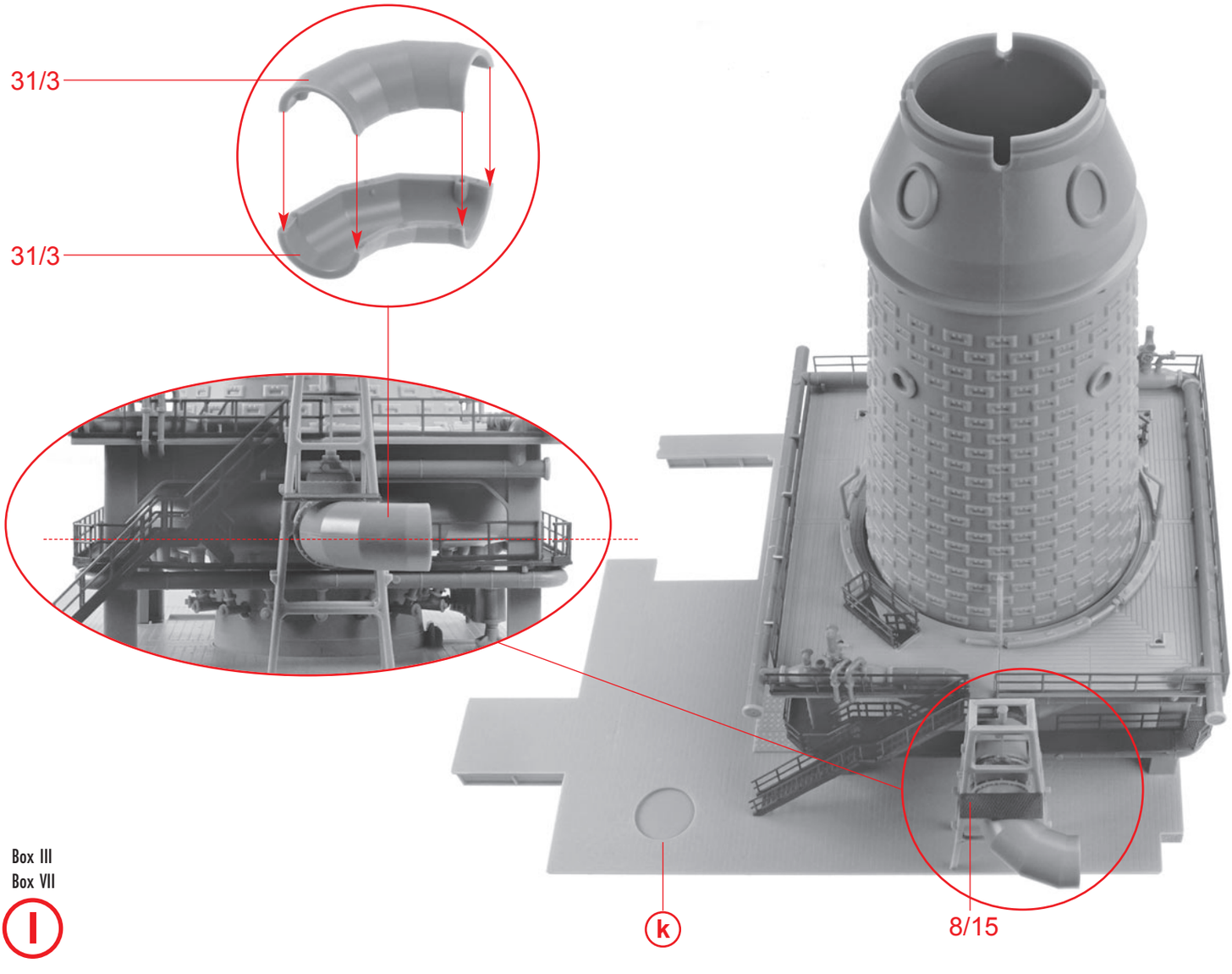

Box III
Box VII

l

8/12

Box VII

m 2 x

siehe Seite 34, Pos. S!
see page 34, pos. S!
voir page 34, pos. S !
zie pagina 34, pos. S!

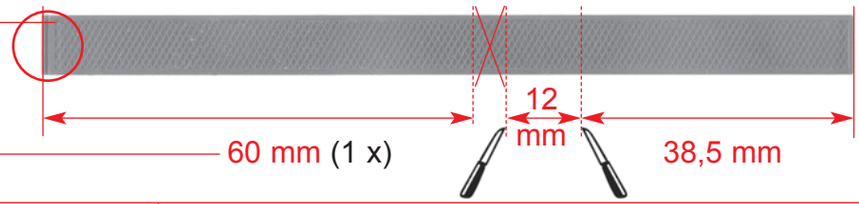

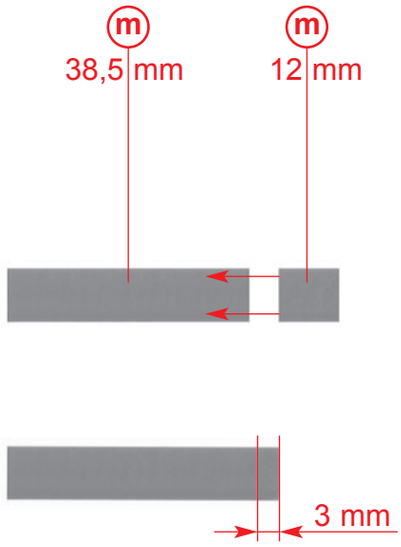

n 2 x

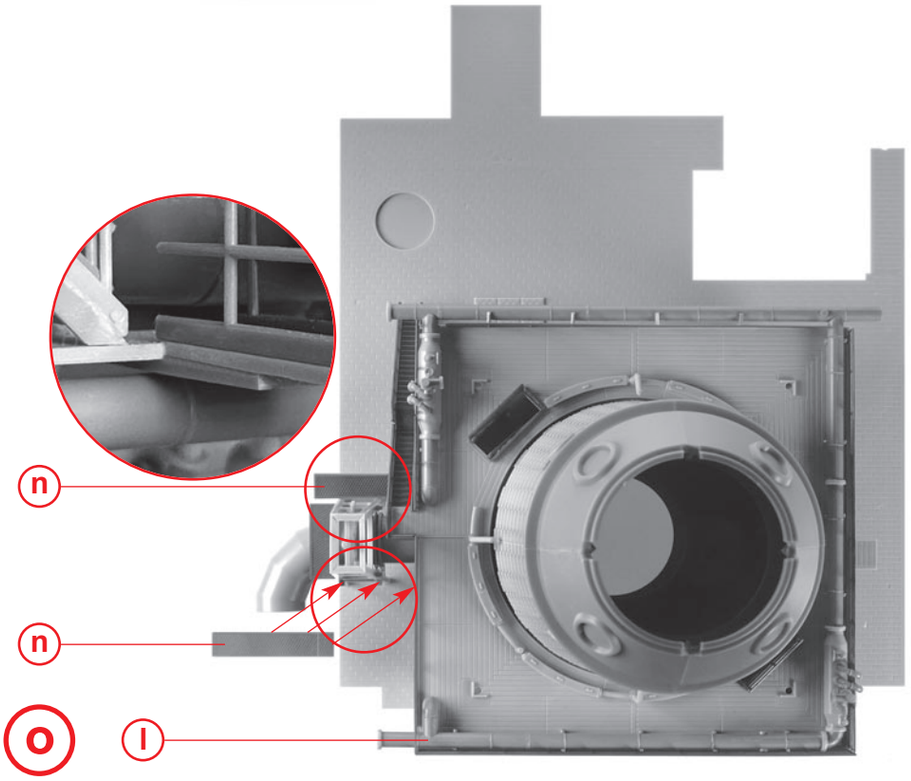

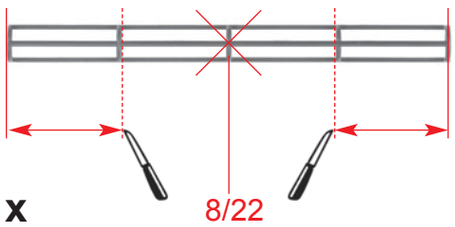

Box VII

p 2 x

siehe Teil 2, Seite 111, Pos. W!
voir pièce 2, page 111, pos. W !
siehe Teil 2, Seite 111, Pos. W!
zie deel 2, pagina 111, pos. W!

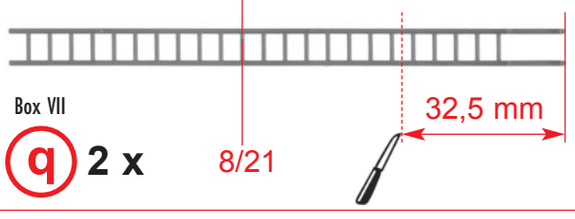

Box VII

q 2 x

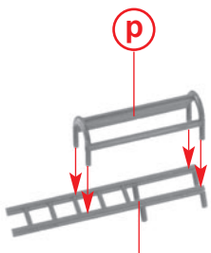

r 2 x

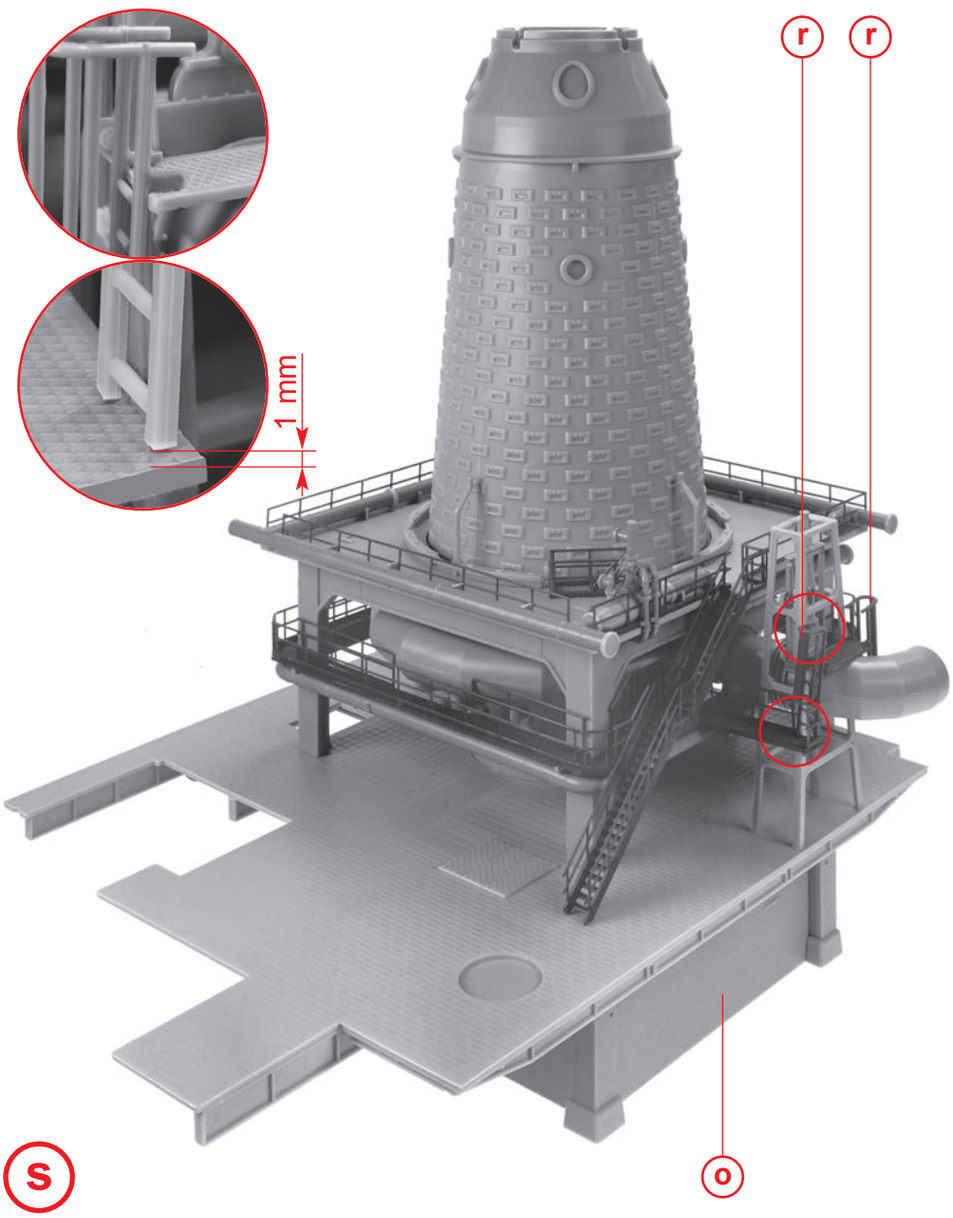

s

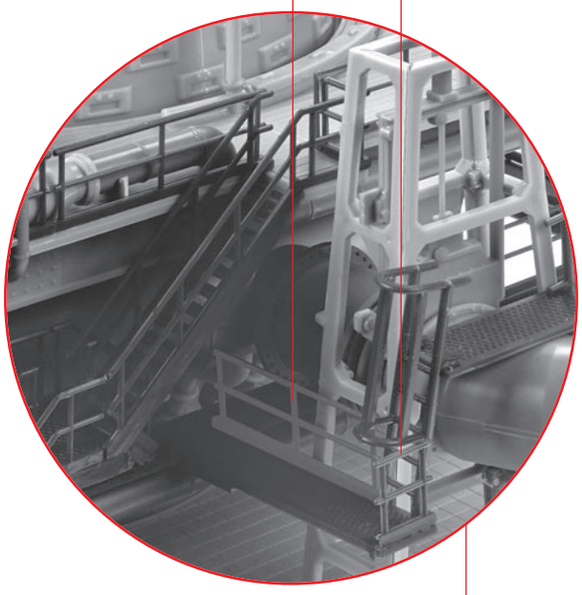

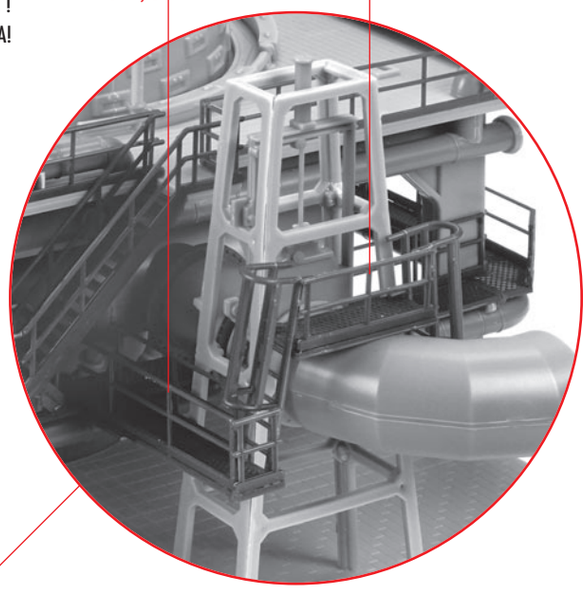

siehe Seite 20, Pos. A!
see page 20, pos. A!
voir page 20, pos. A !
zie pagina 20, pos. A!

A

37,5 mm

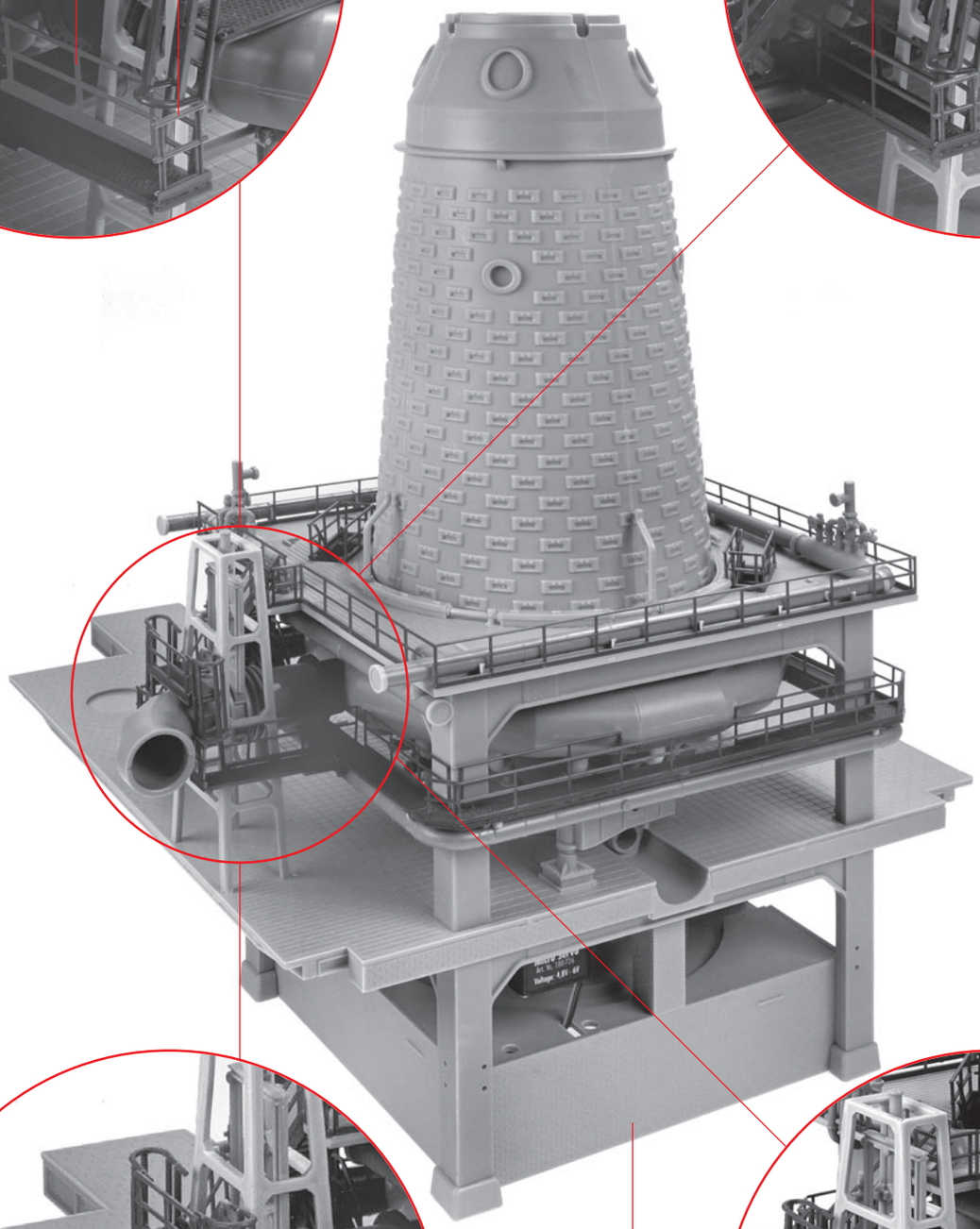

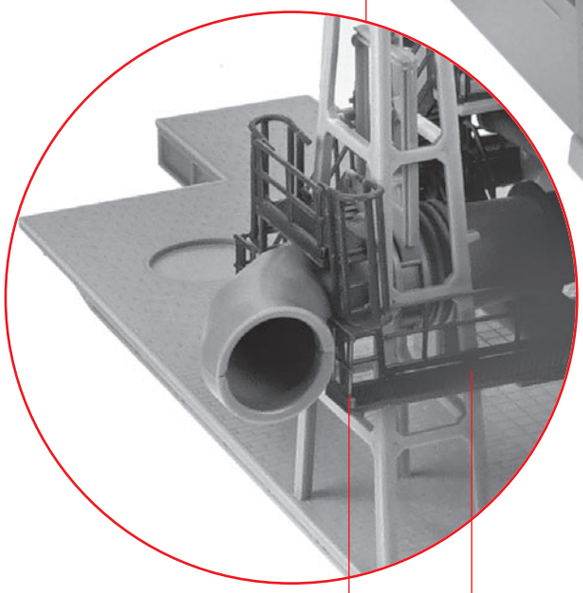

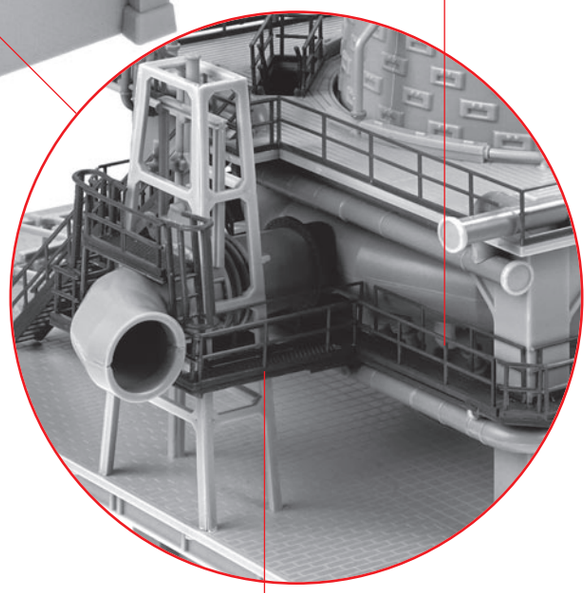

siehe Seite 20, Pos. B!
see page 20, pos. B!
voir page 20, pos. B !
zie pagina 20, pos. B!

B

40,5 mm

Box V
Box VII

t

38 mm

B

siehe Seite 20, Pos. B!
see page 20, pos. B!
voir page 20, pos. B !
zie pagina 20, pos. B!

s

siehe Seite 21, Pos. F!
see page 21, pos. F!
voir page 21, pos. F !
zie pagina 21, pos. F!

F

Box V

u 2 x



Box V

v 2 x

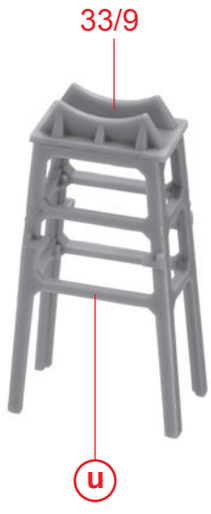

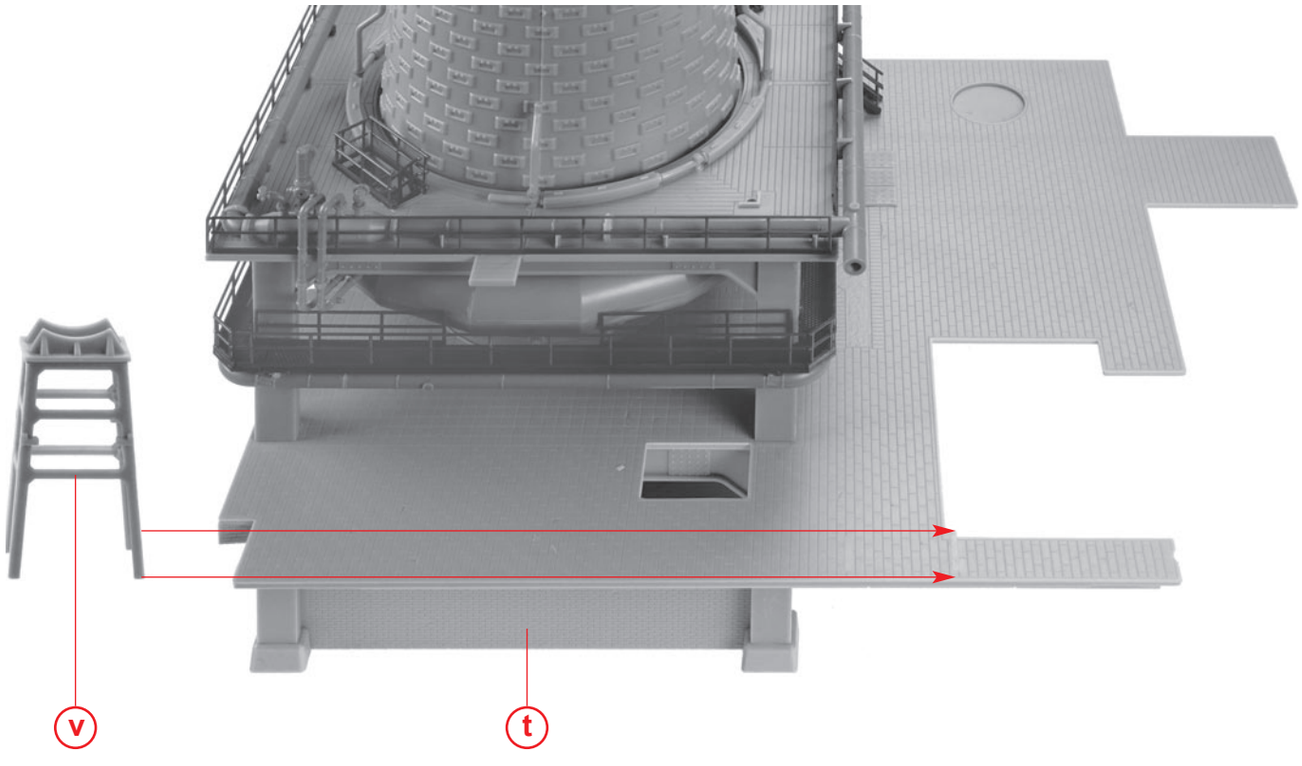

w

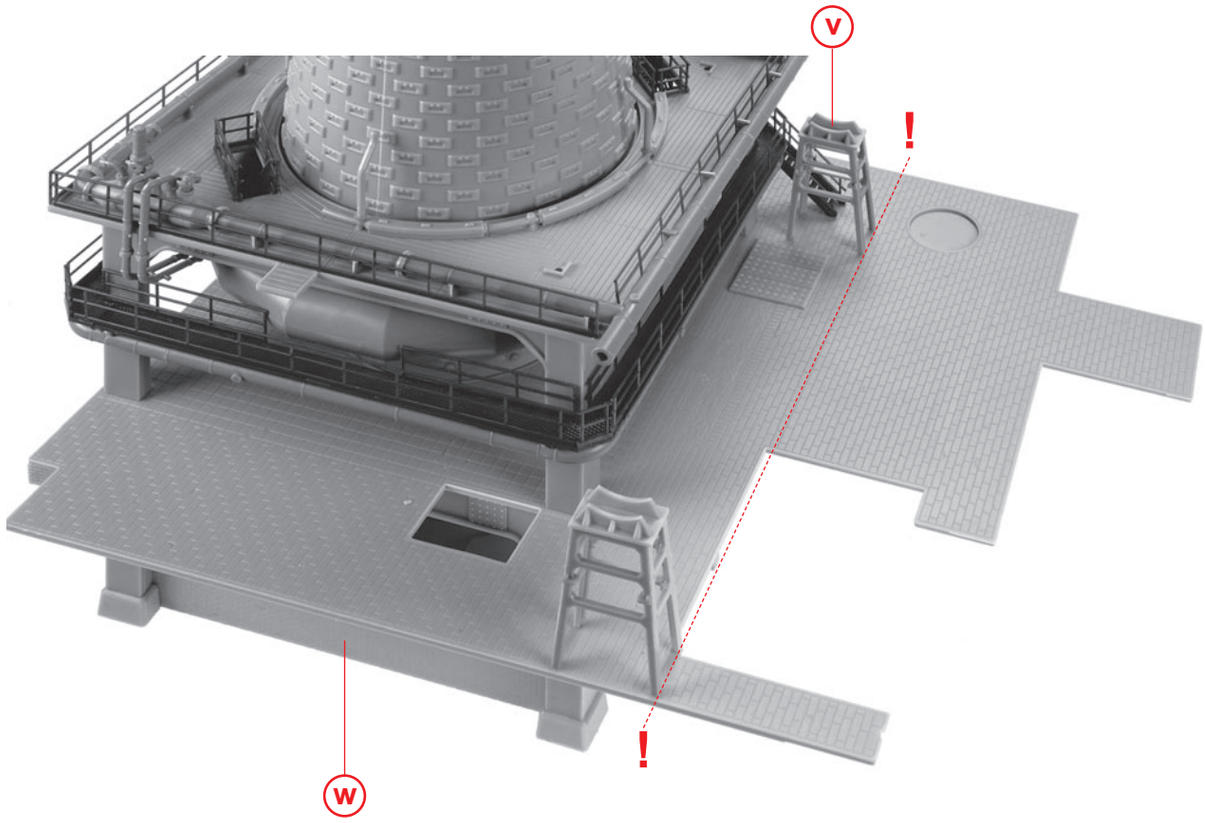

x

30

Variante: 2 x

Box IV

A

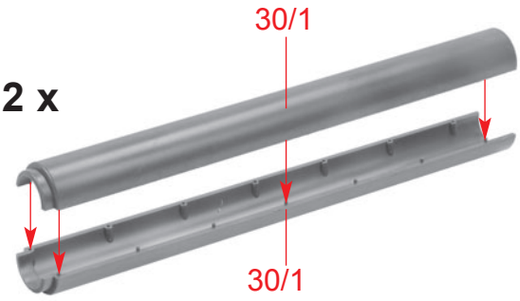

Box IV

B

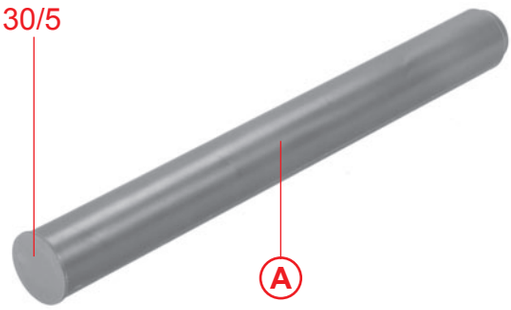

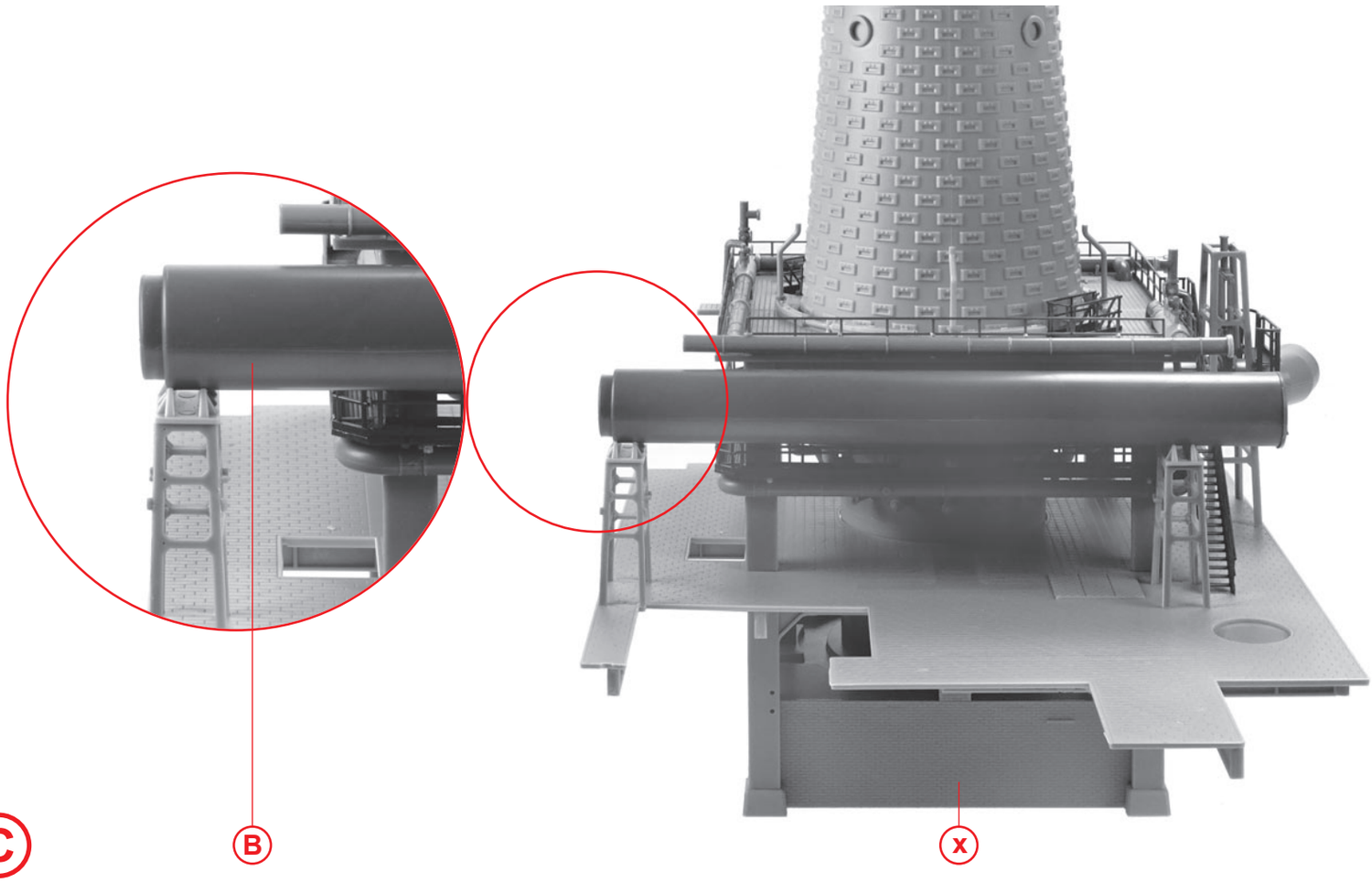

C

Variante

A

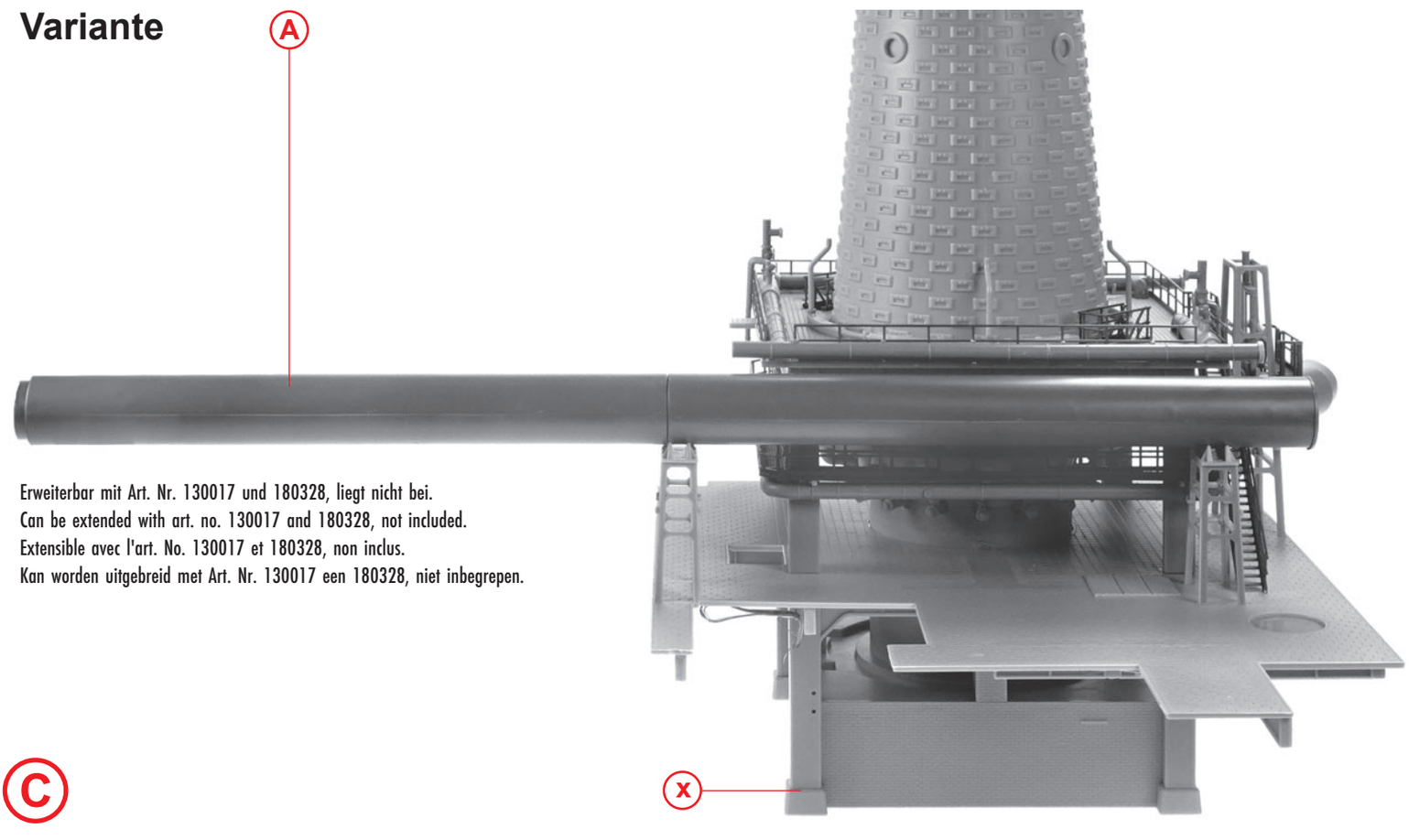

Erweiterbar mit Art. Nr. 130017 und 180328, liegt nicht bei.
Can be extended with art. no. 130017 and 180328, not included.
Extensible avec l'art. No. 130017 et 180328, non inclus.
Kan worden uitgebreid met Art. Nr. 130017 een 180328, niet inbegrepen.

C

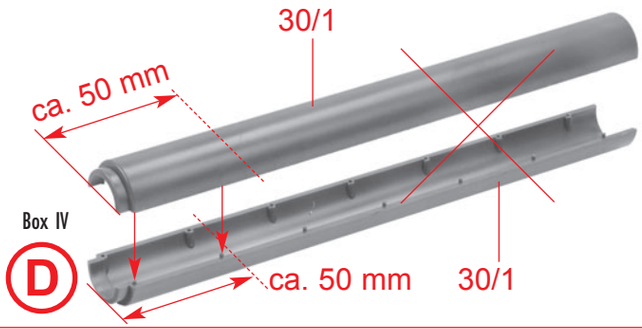
30/1
ca. 50 mm
Box IV
D
ca. 50 mm
30/1

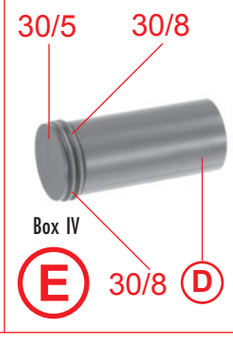
30/5
30/8
Box IV
E
30/8
D

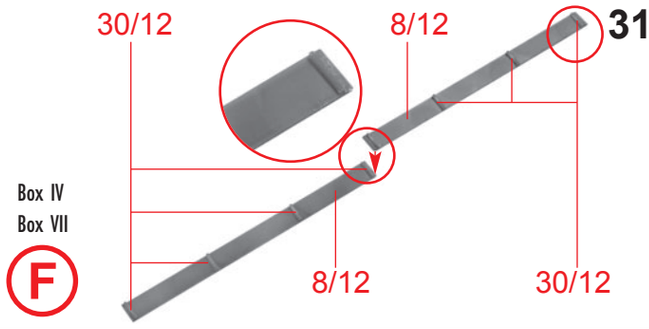
30/12
8/12
Box IV
Box VII
F
8/12
30/12

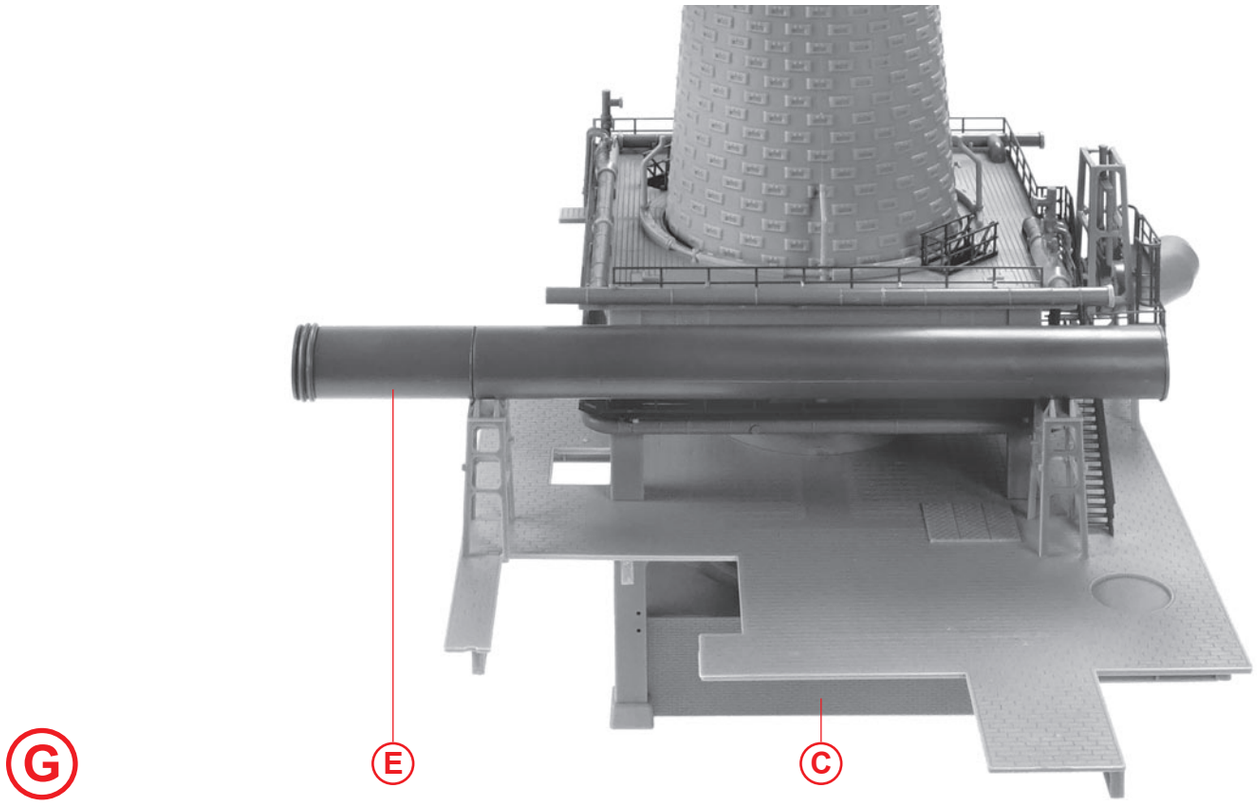
G
E
C

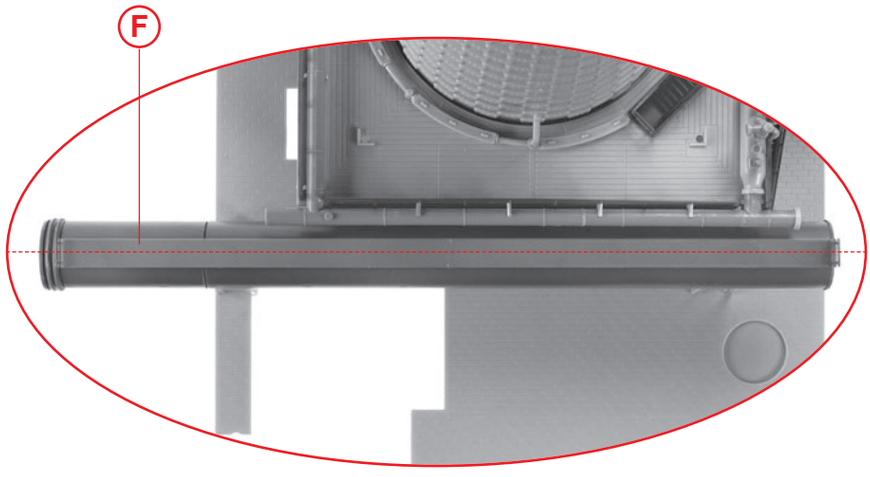
F

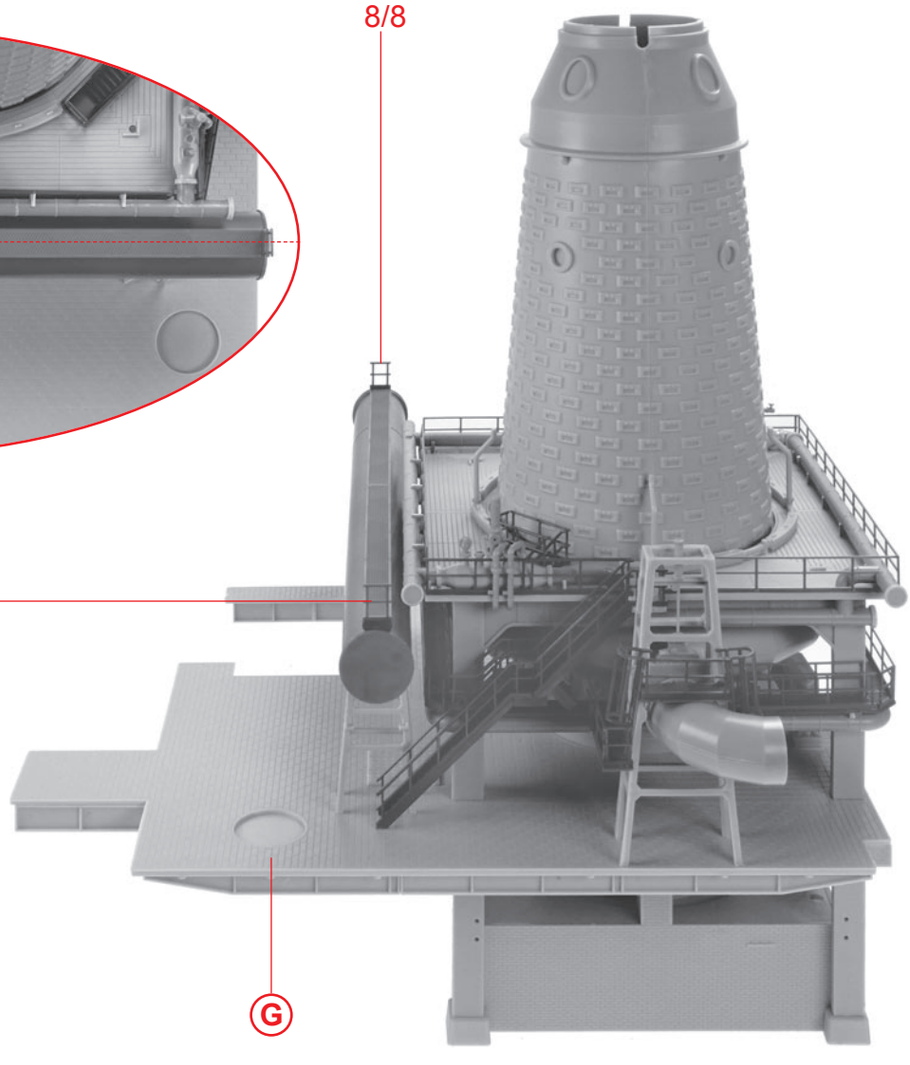
8/8
8/8
G

Box VII
H

32

Box VI

I

3/3

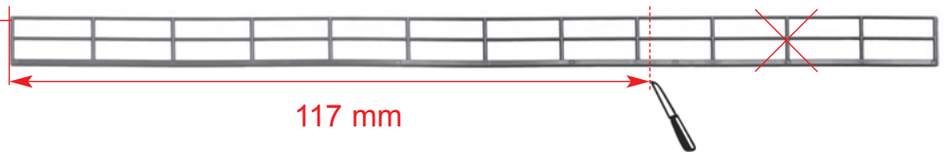

3/3

Box VI

J

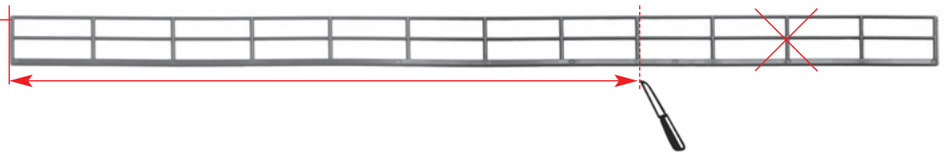

3/3

Box VI

K

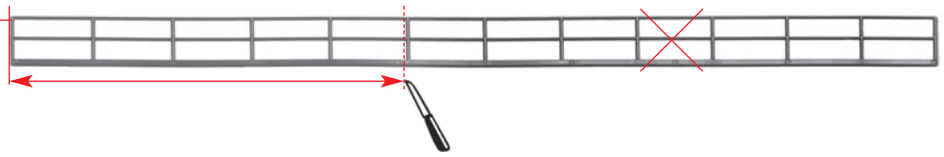

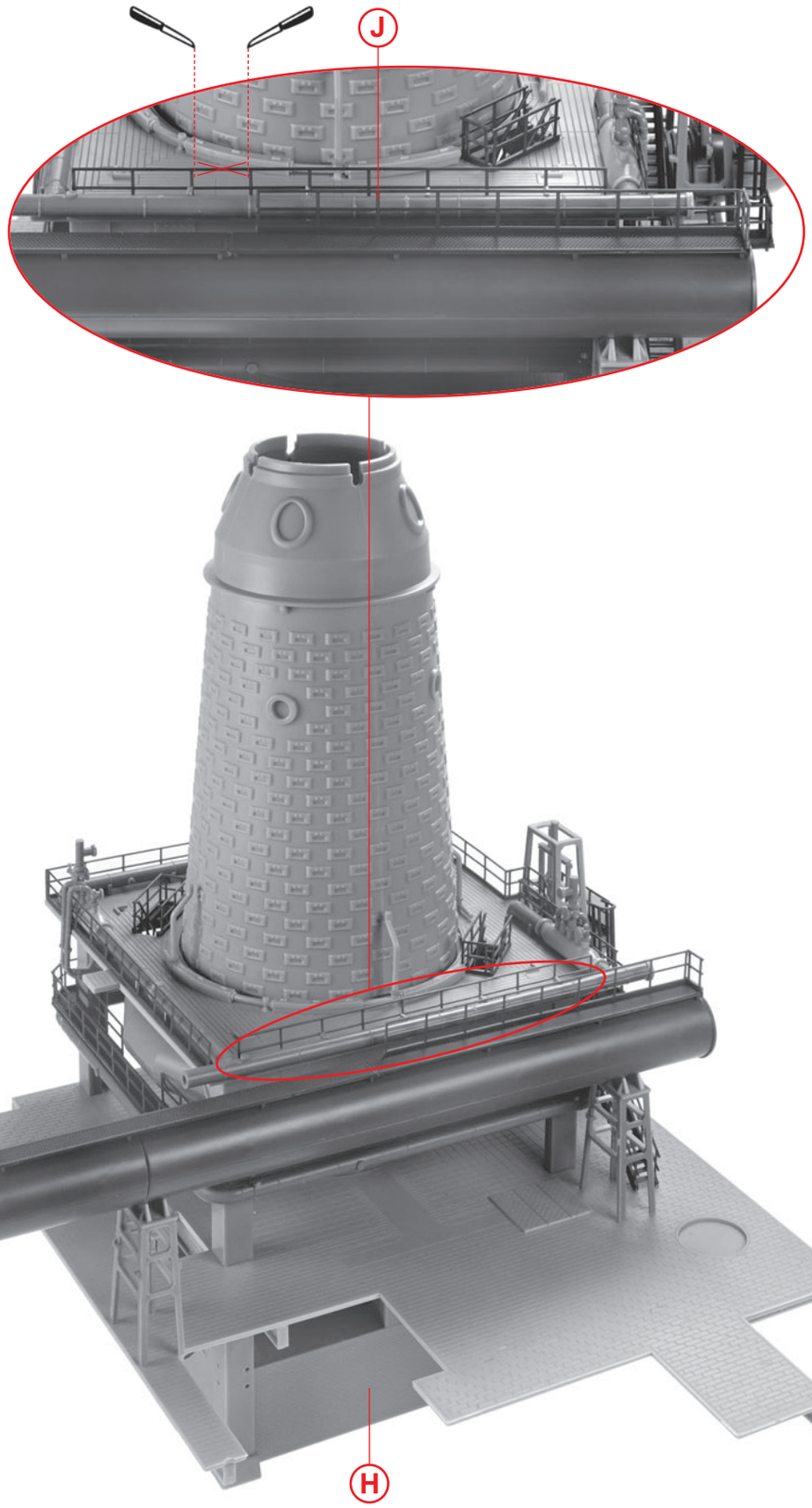

L

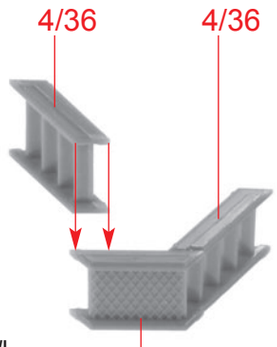

Box VI

M

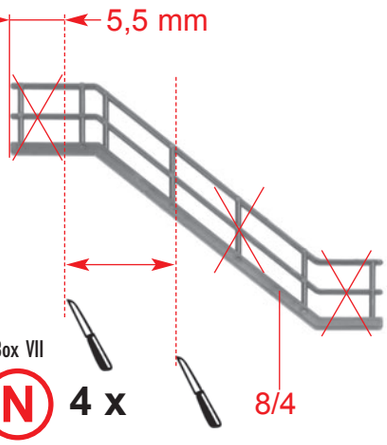

Box VII

N 4 x

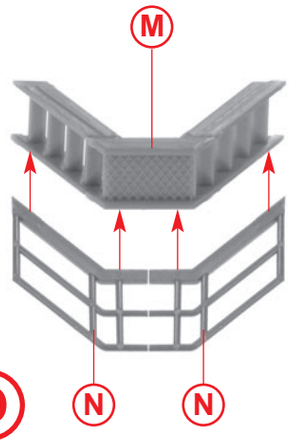

O



P

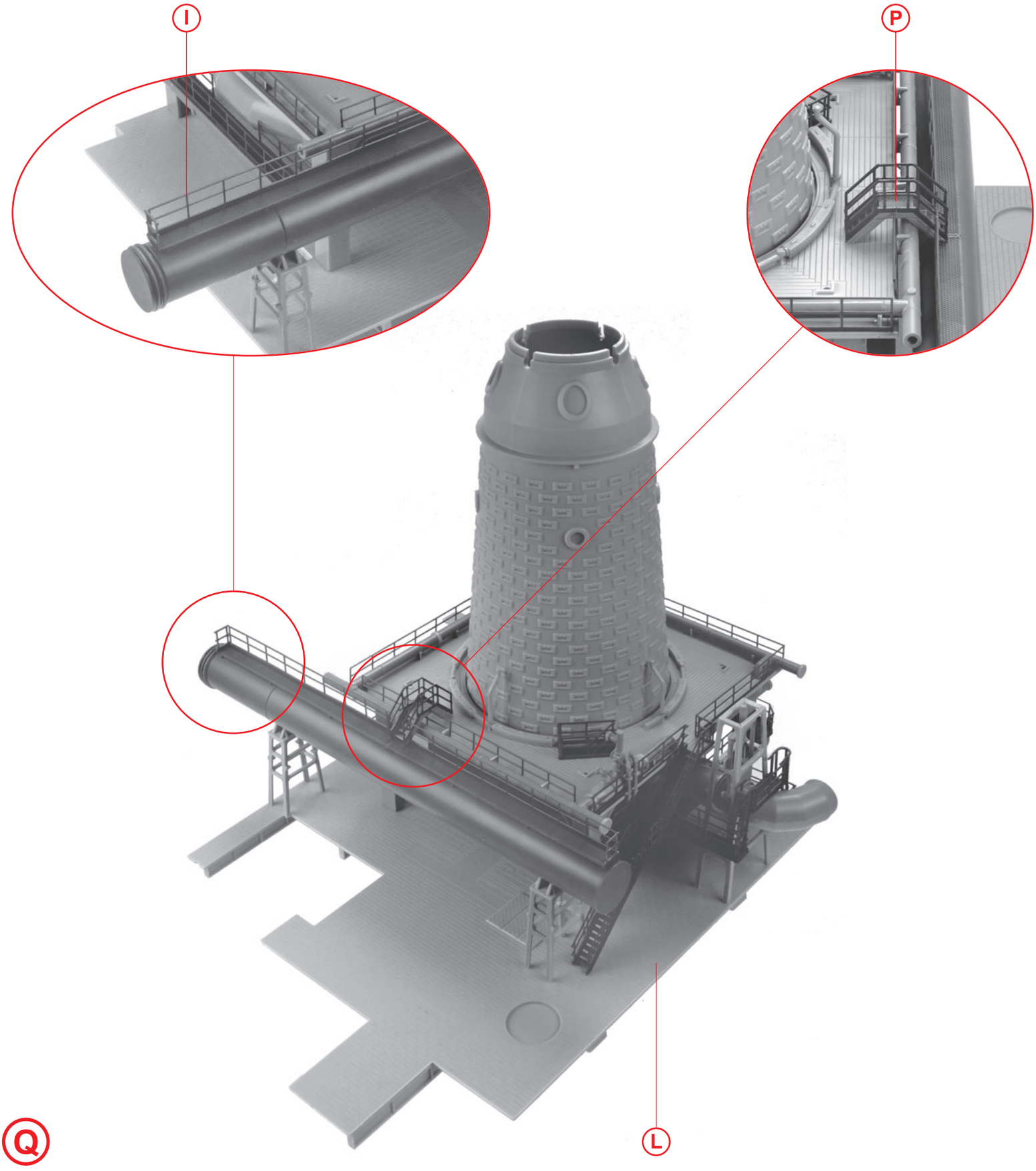

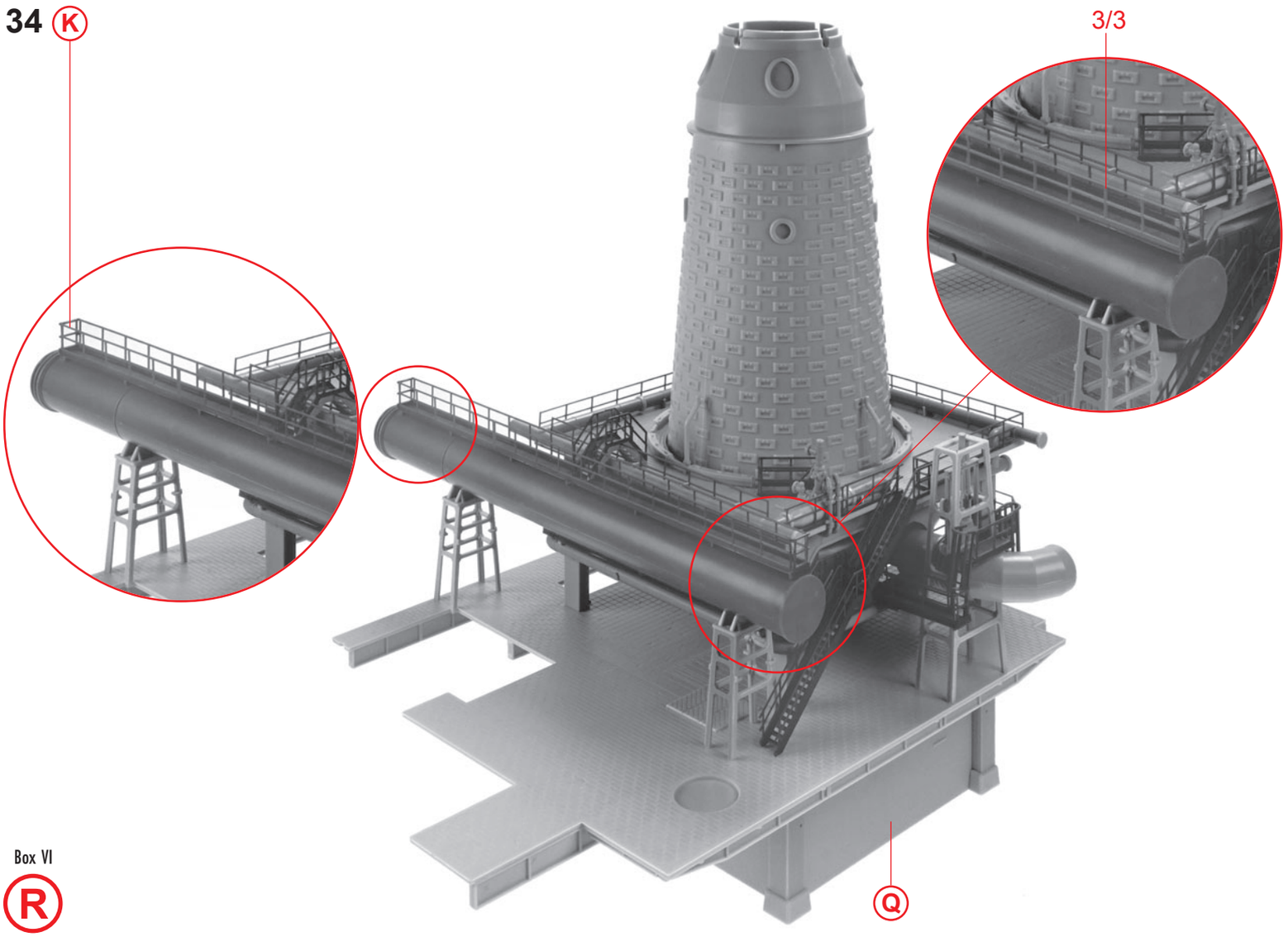
K
3/3
Q

Box VI

R

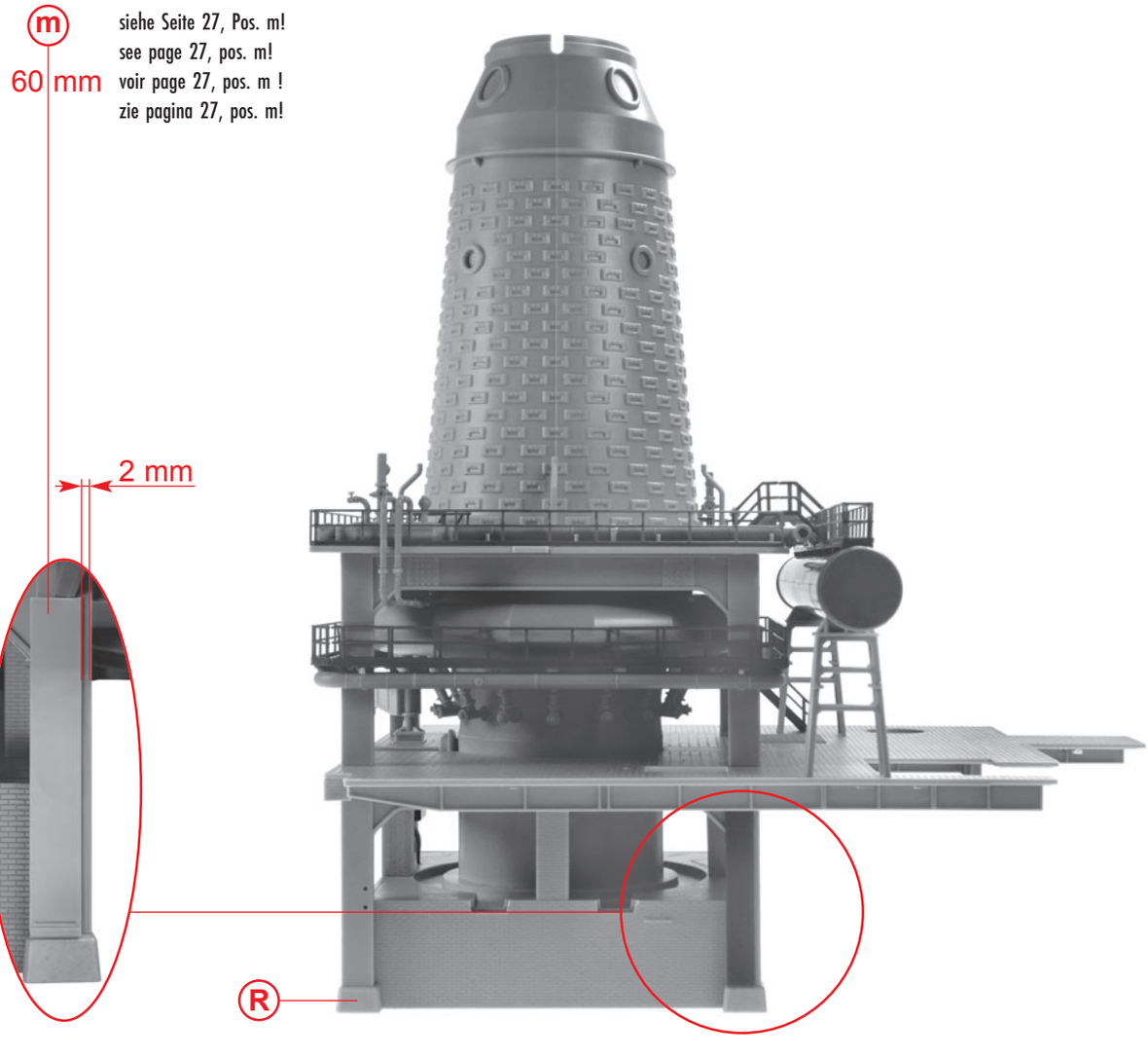
m
60 mm
siehe Seite 27, Pos. m!
see page 27, pos. m!
voir page 27, pos. m !
zie pagina 27, pos. m!
2 mm
R

S

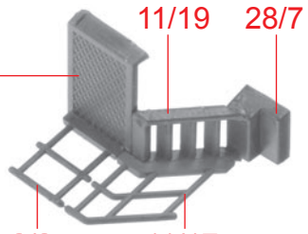

Box V
Box VI
Box VII

T



Box VI
Box VII

U

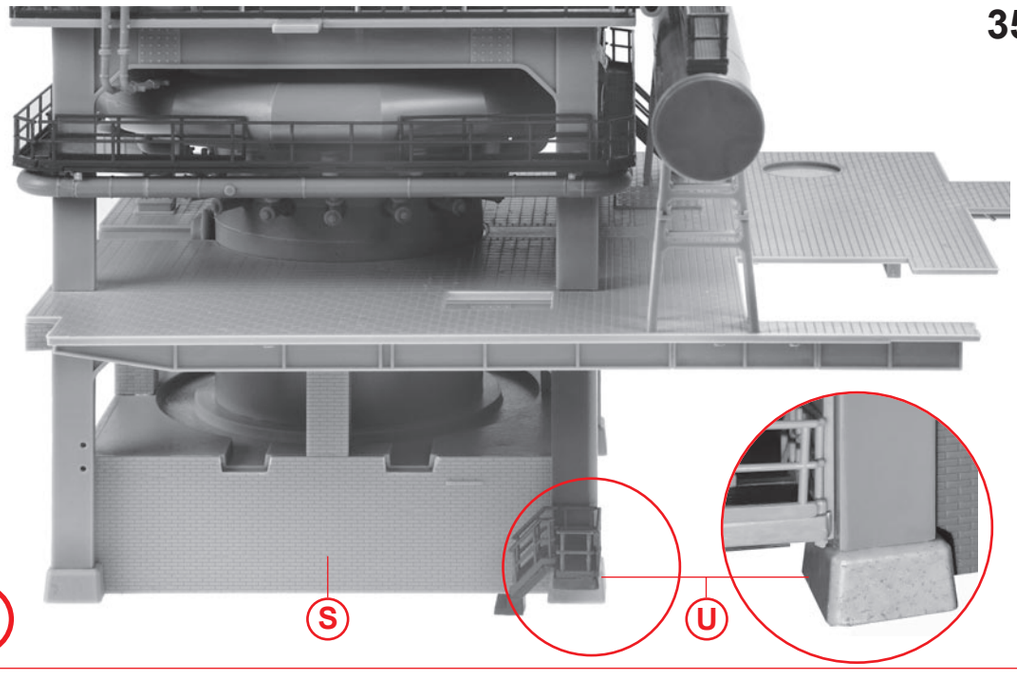

V

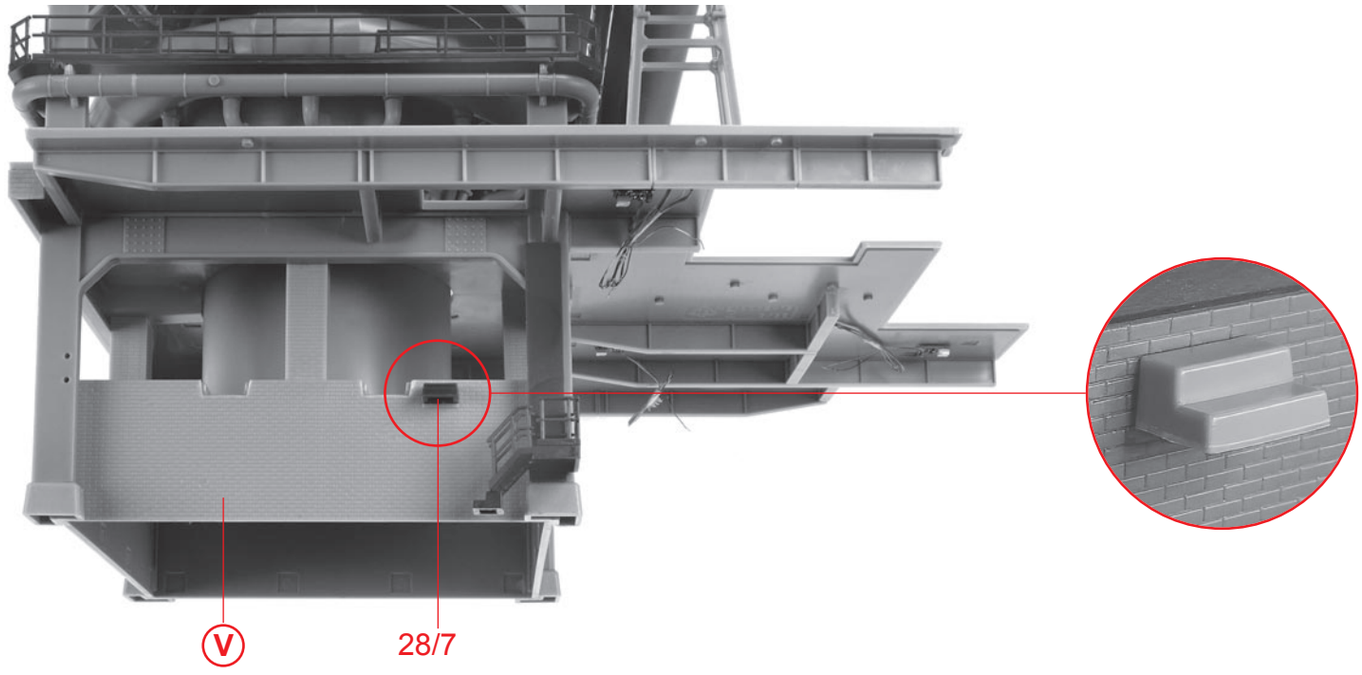

Box V

W

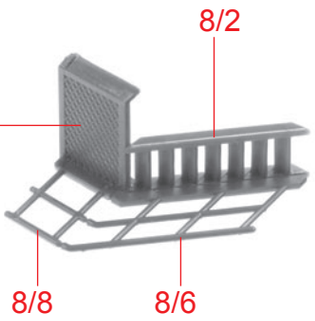

Box VII

X

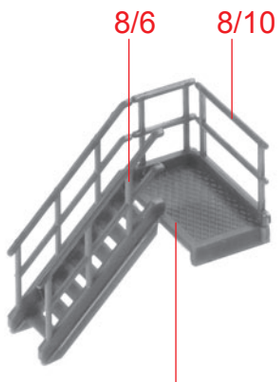

Box VII

Y

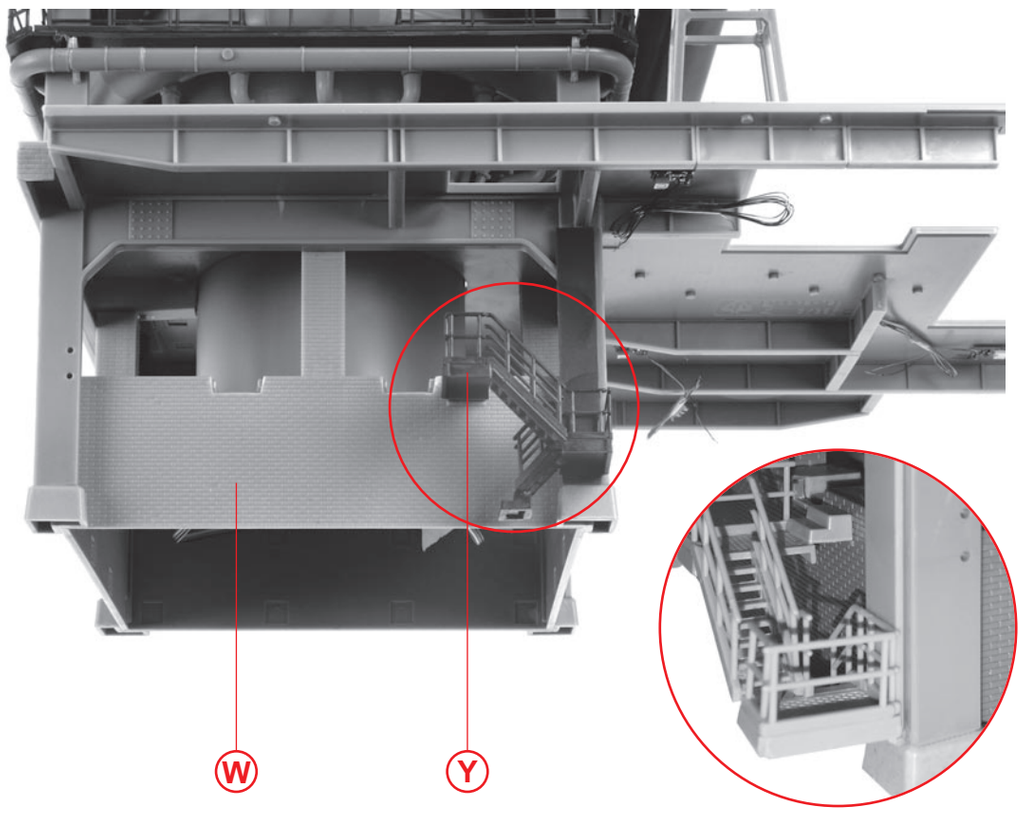

Z

36

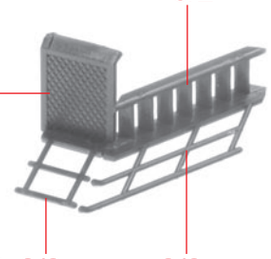

Box VII

a **2 x** 8/8 8/6

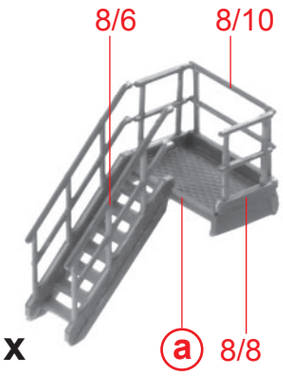

Box VII

b **2 x**

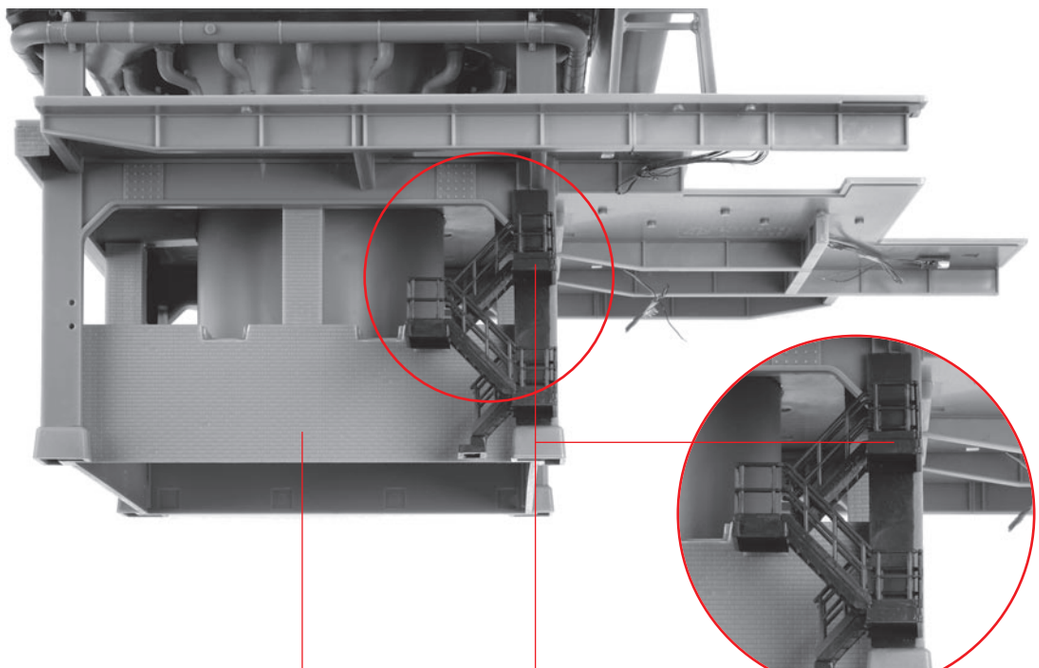

c

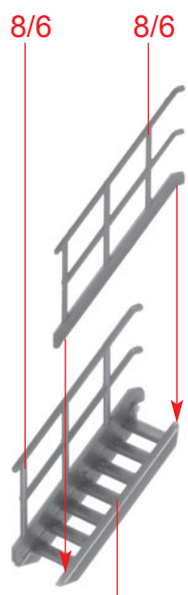

Box VII

d

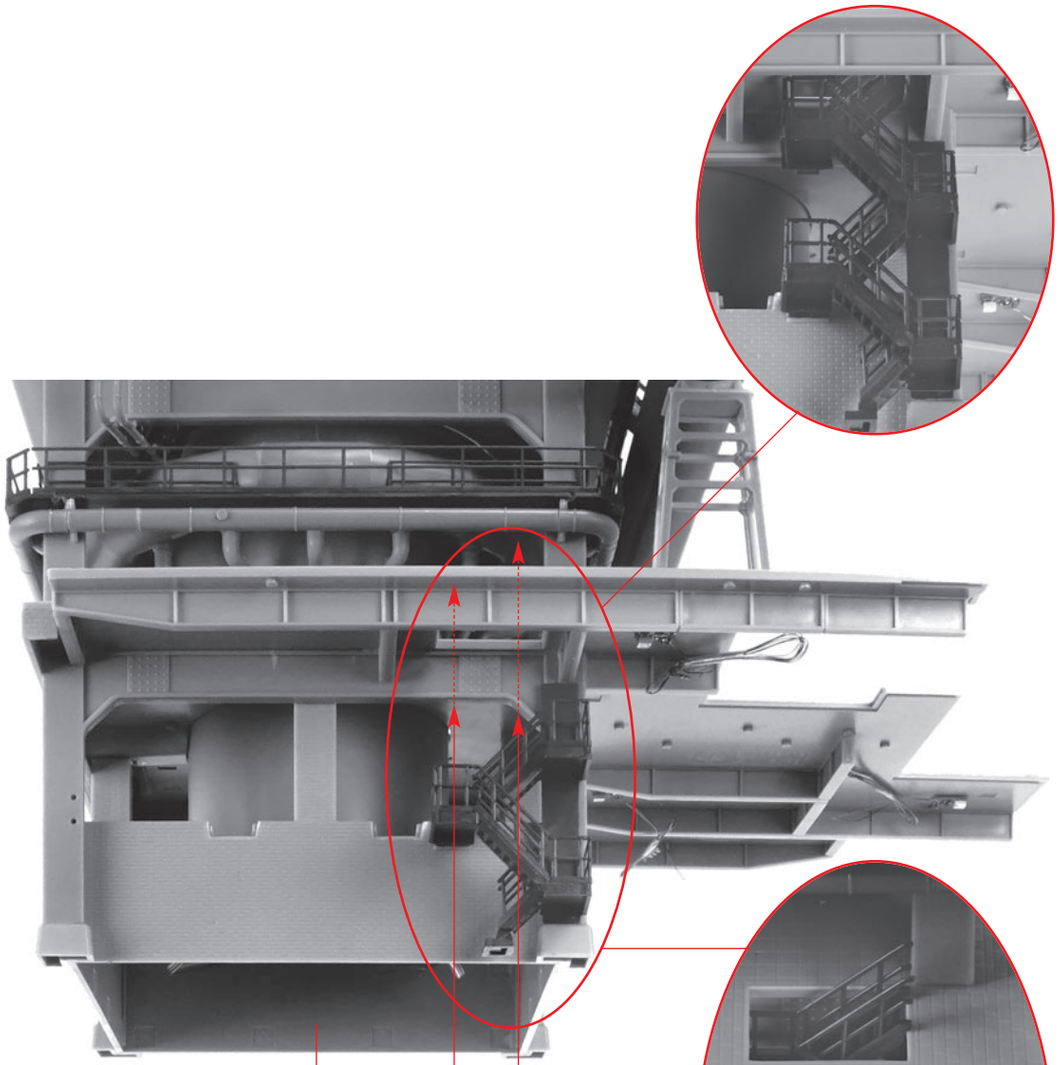



e

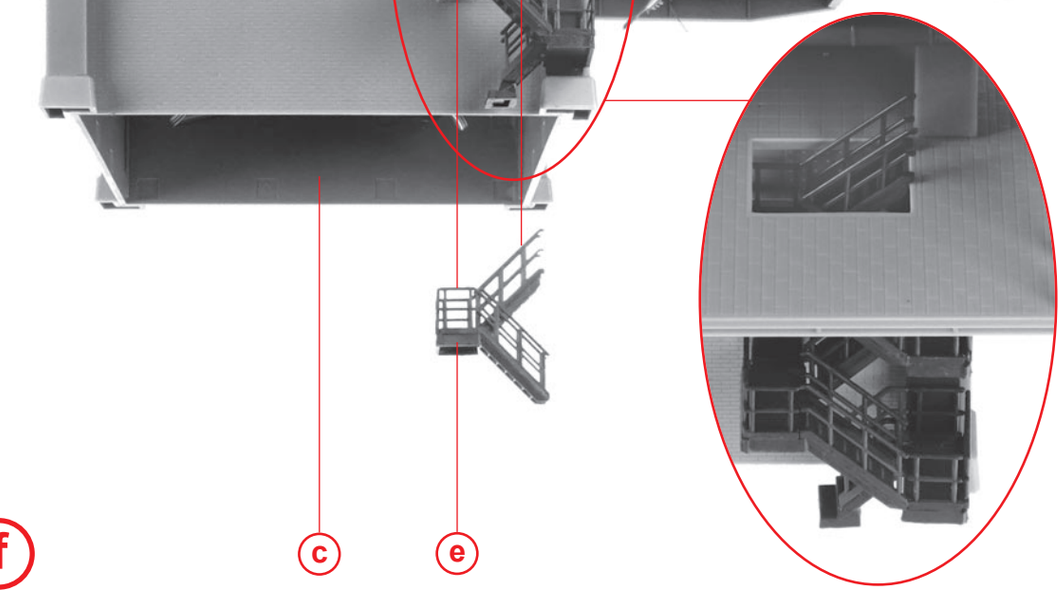

f

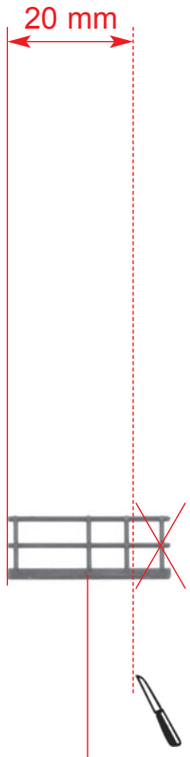

Box VII
g

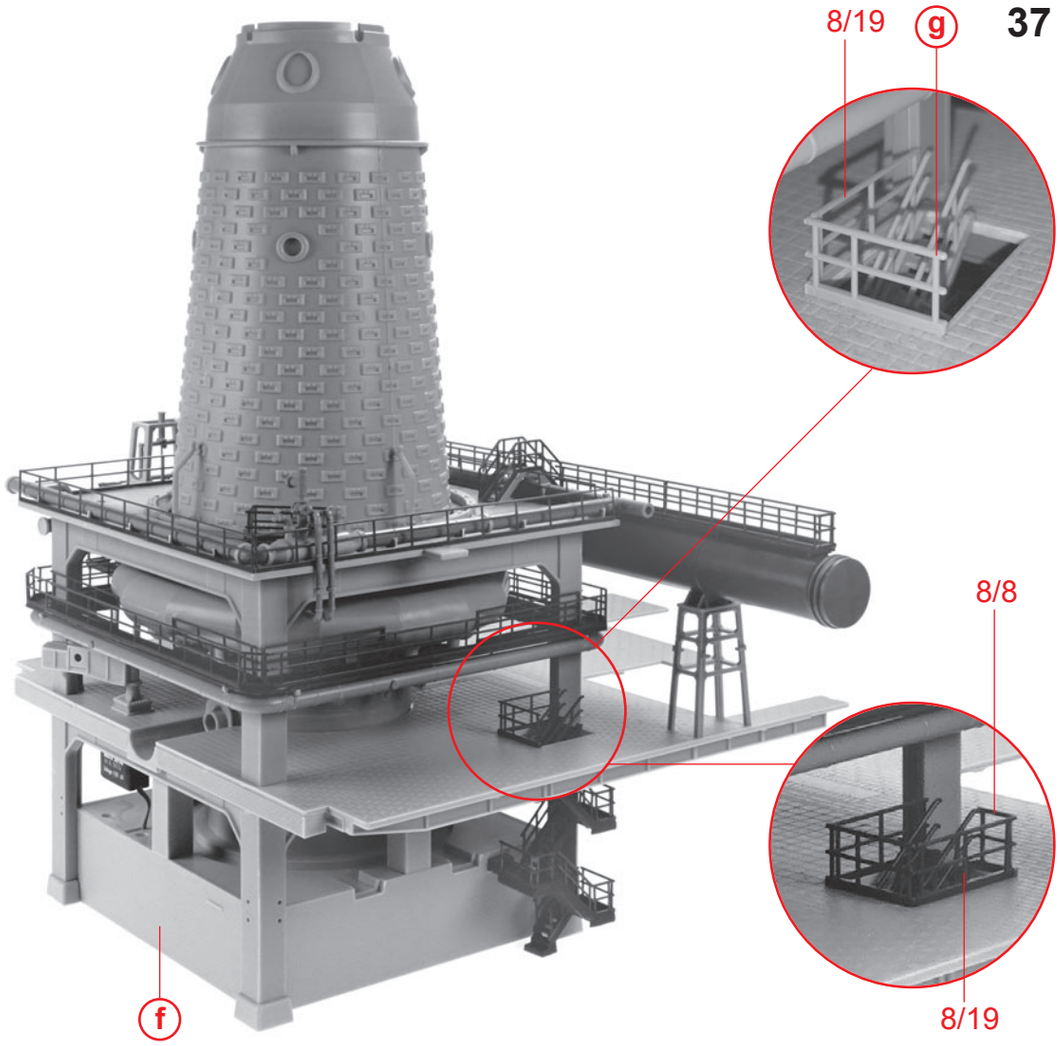

Box VII
h

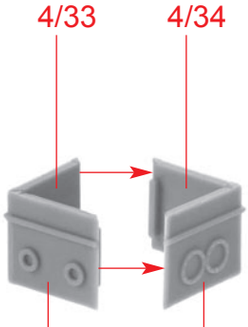

Box VI
i

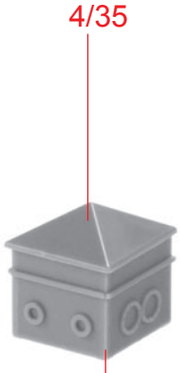

Box VI
j

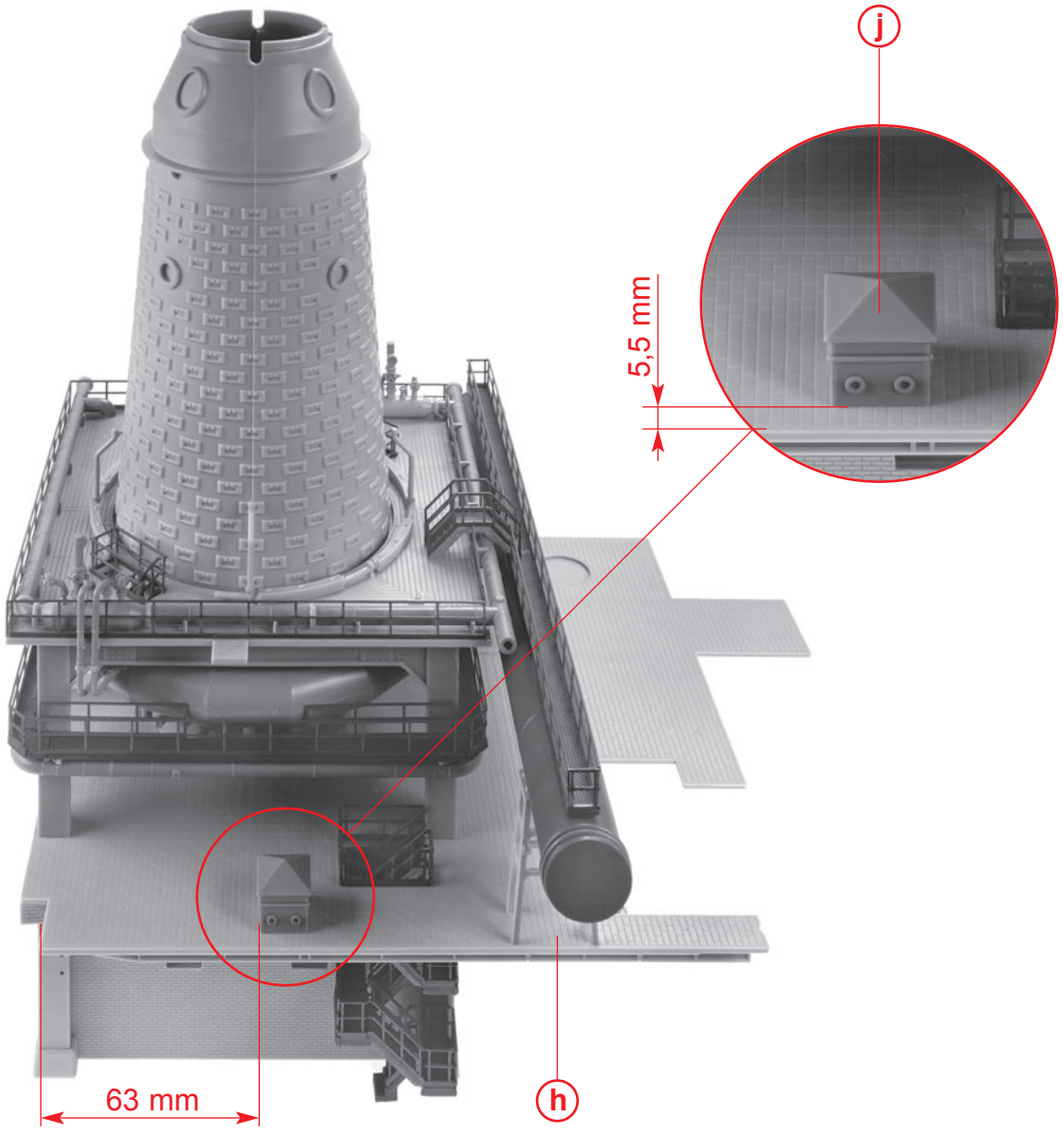

k

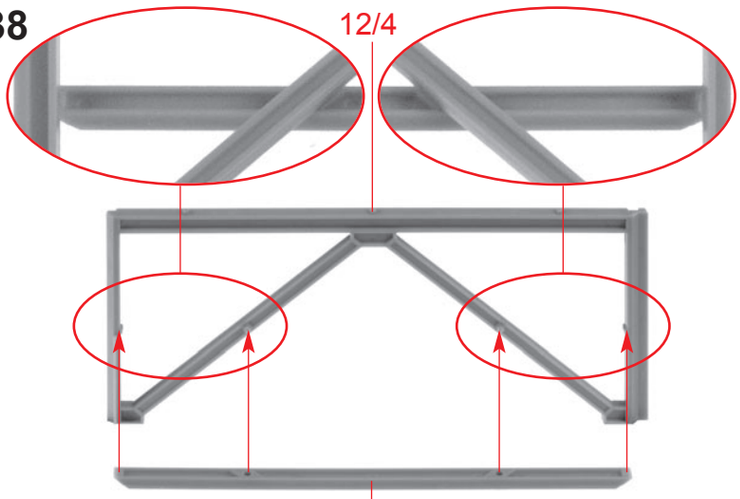

Box I

l 12 x

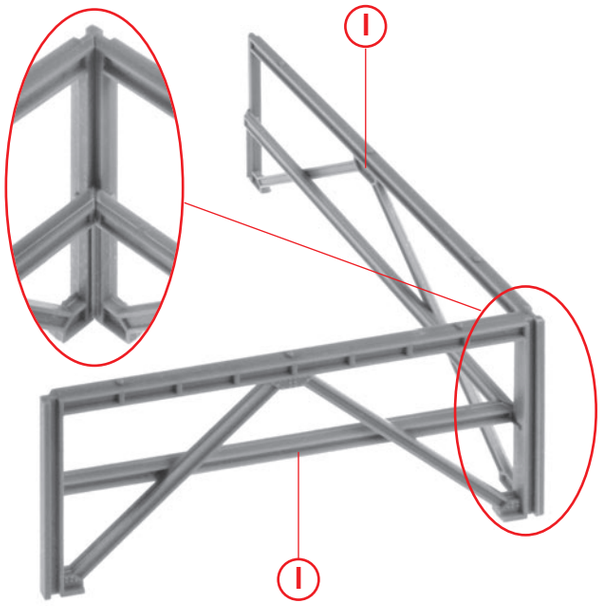

m 3 x

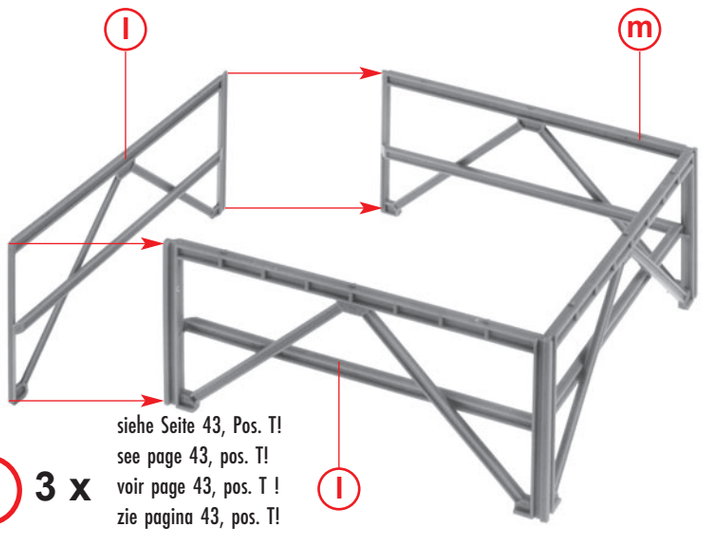

siehe Seite 43, Pos. T!
see page 43, pos. T!
voir page 43, pos. T !
zie pagina 43, pos. T!

n 3 x

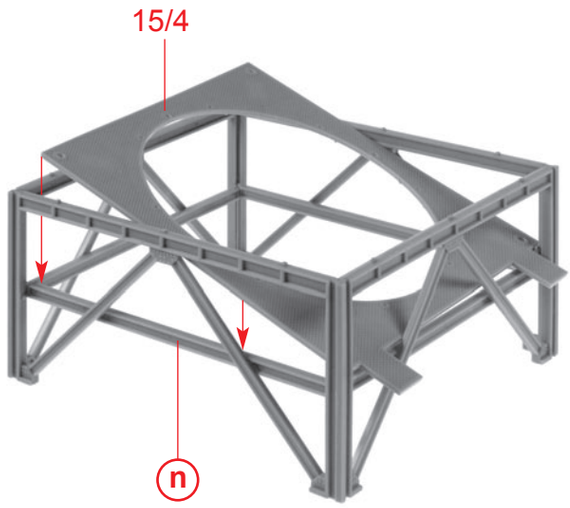

Box II

o 2 x

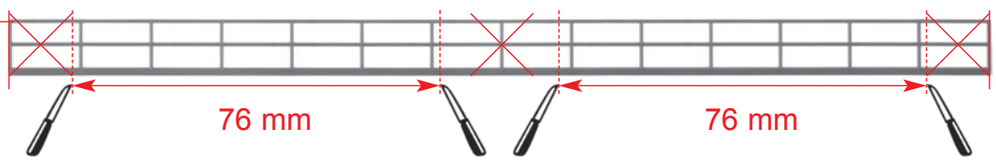

Box VI

p

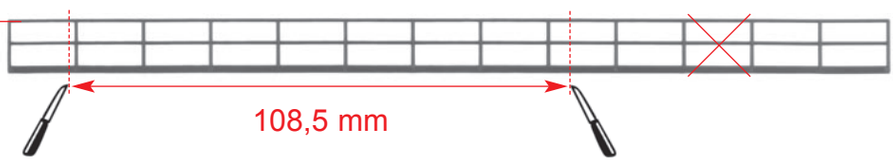

Box VI

q 4 x

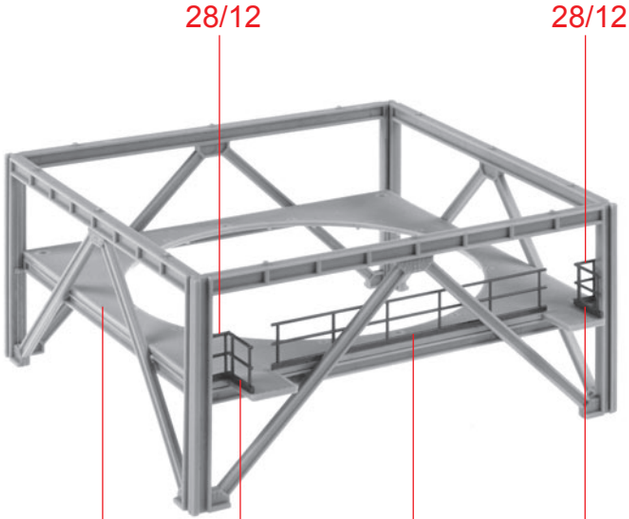

Box V

r 2 x

o p

Art. Nr. 180721:
Technik-Kit, liegt nicht bei
Technology kit, not included
Kit technique, non inclus
Techniek-kit, niet inbegrepen

Klebepads
Adhesive pads
Pastilles adhésives
Zelfklevende pads

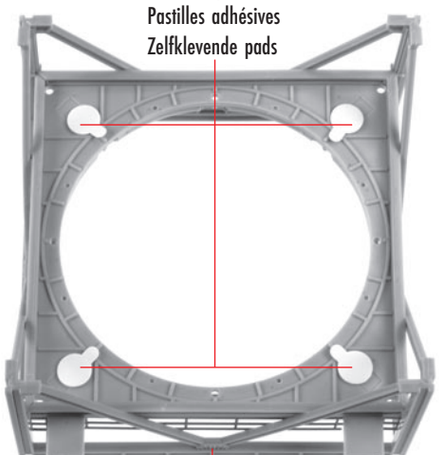

s 2 x

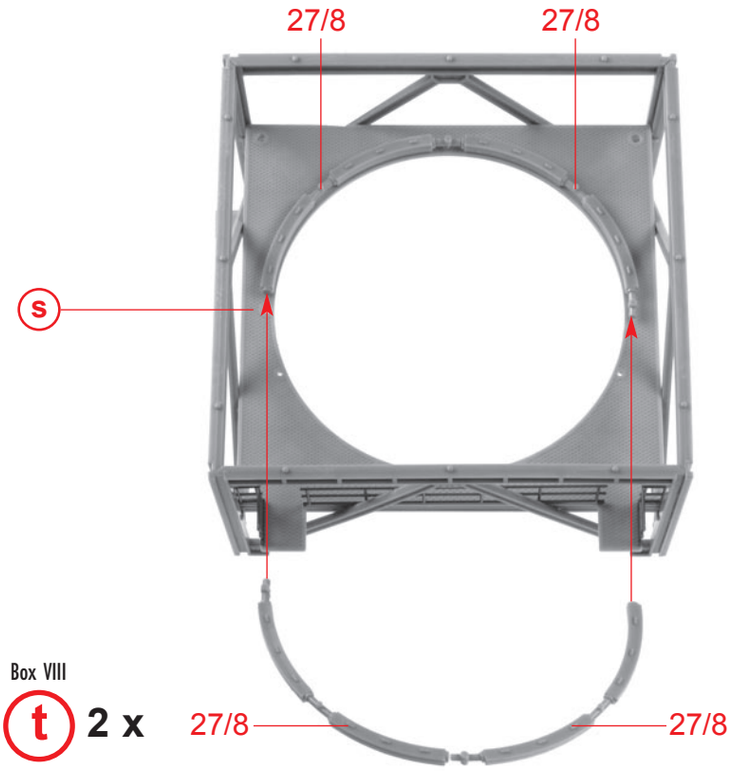

Box VIII

t 2 x

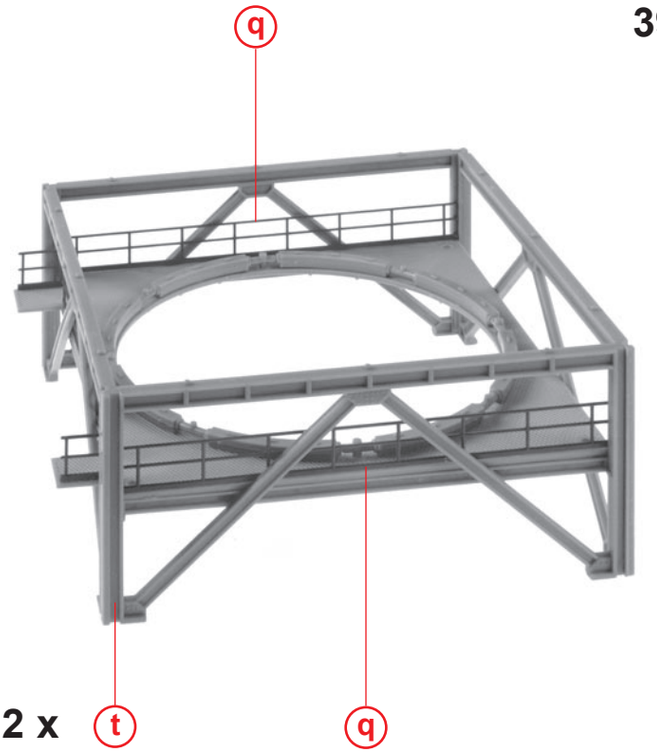

u 2 x

Art. Nr. 180721:
Technik-Kit, liegt nicht bei
Technology kit, not included
Kit technique, non inclus
Techniek-kit, niet inbegrepen

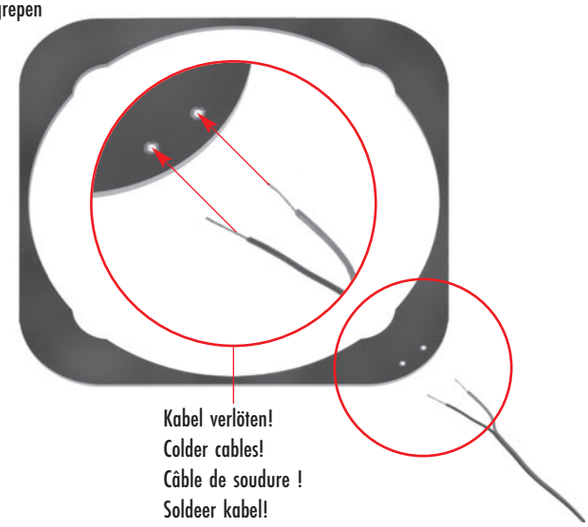

v 6 x

Art. Nr. 180721:
Technik-Kit, liegt nicht bei
Technology kit, not included
Kit technique, non inclus
Techniek-kit, niet inbegrepen

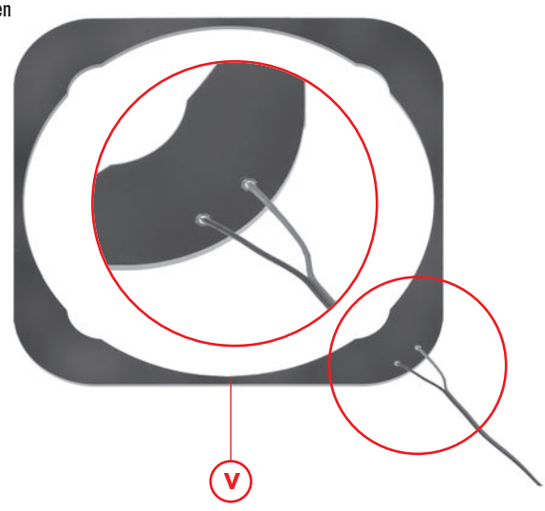

w 6 x

Kabellängen:
Cable lengths:
Longueurs de câble :
Kabellengtes:

Plattform 1 - Platform 1 - Quai 1 - Perron 1 = 300 mm
Plattform 2 - Platform 2 - Quai 2 - Perron 2 = 270 mm
Plattform 3 - Platform 3 - Quai 3 - Perron 3 = 240 mm
Plattform 4 - Platform 4 - Quai 4 - Perron 4 = 210 mm
Plattform 5 - Platform 5 - Quai 5 - Perron 5 = 180 mm
Plattform 6 - Platform 6 - Quai 6 - Perron 6 = 150 mm

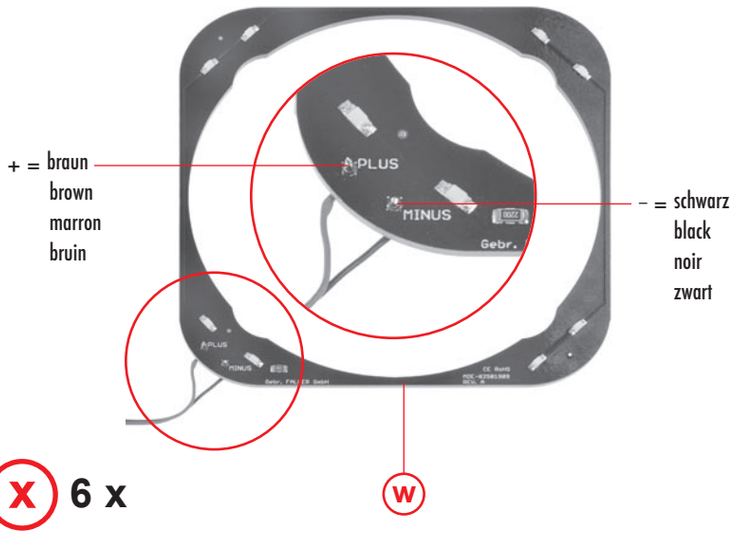

x 6 x

Kabelverlegung
Installation of cables
Installation des cables
Montage van de kabel

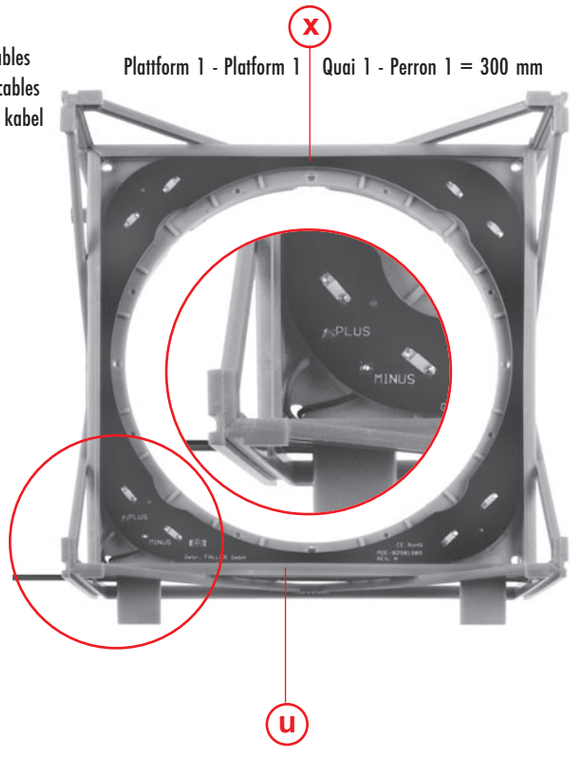

y

Box VI

A

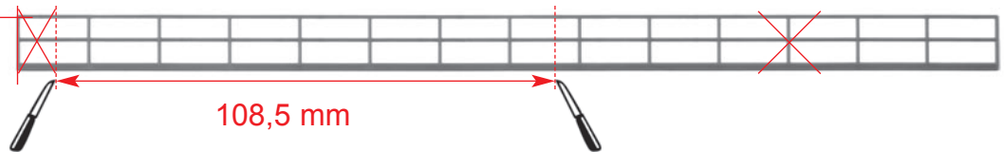

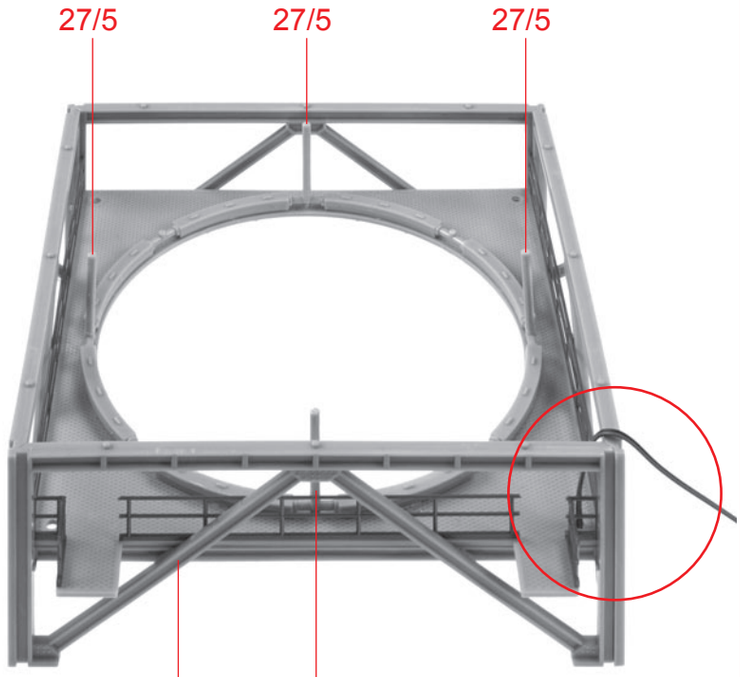

Box VIII

B

y

27/5

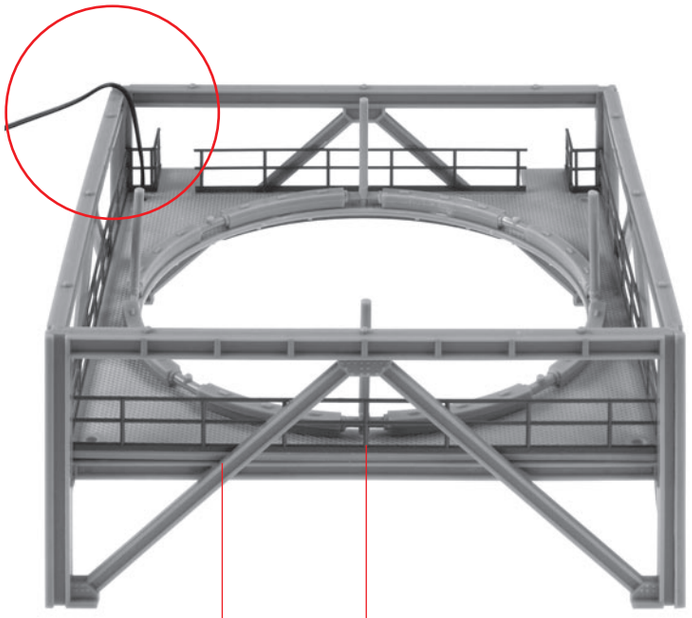

C

B

A

x

Plattform 2 - Platform 2 | Quai 2 - Perron 2 = 270 mm

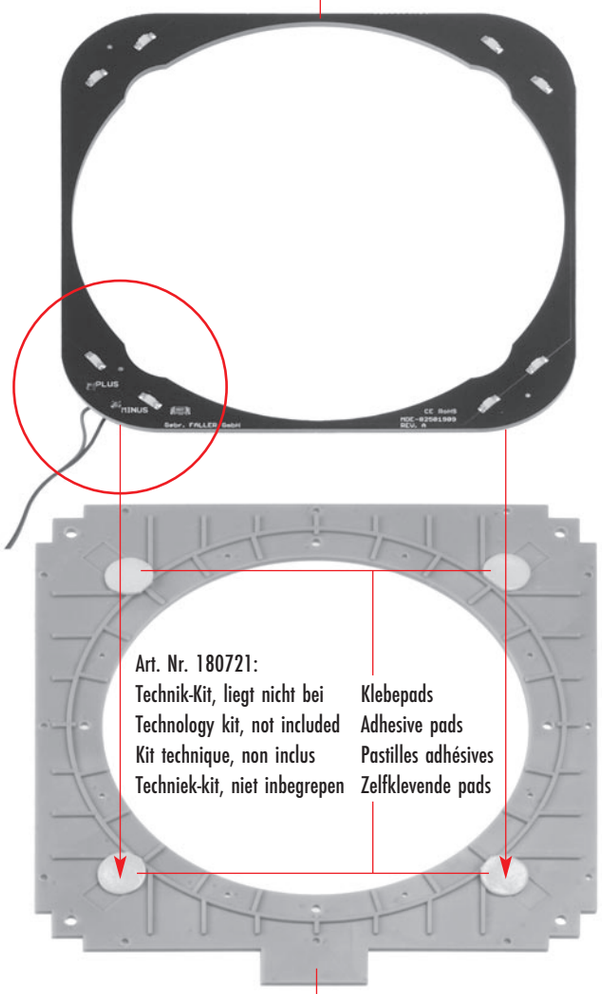

Box II

D

15/5

Kabelverlegung
Installation of cables
Installation des cables
Montage van de kabel

D

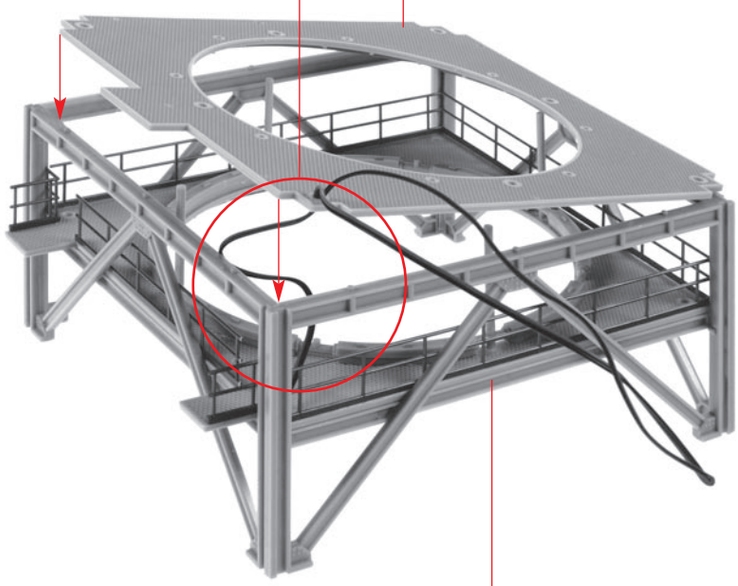

E

C

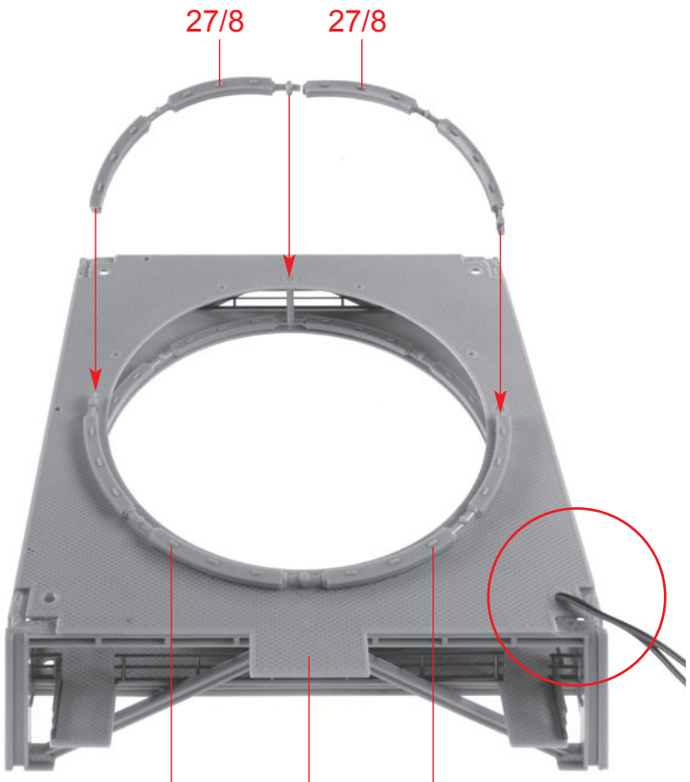

Box VIII

F

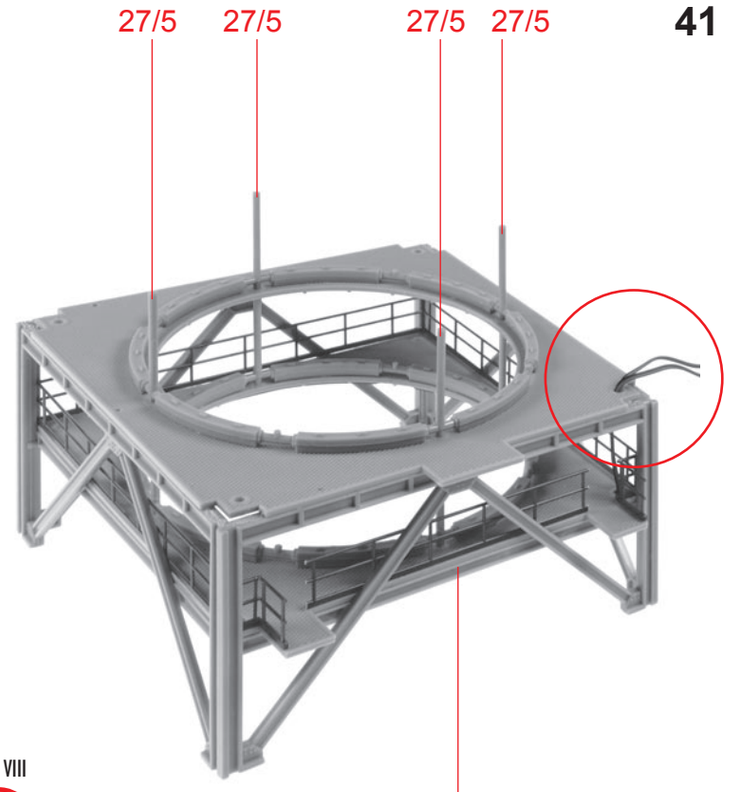

Box VIII

G

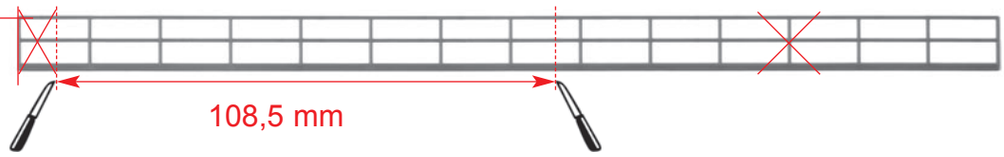

Box VI

H

x

Plattform 3 - Platform 3 | Quai 3 - Perron 3 = 240 mm

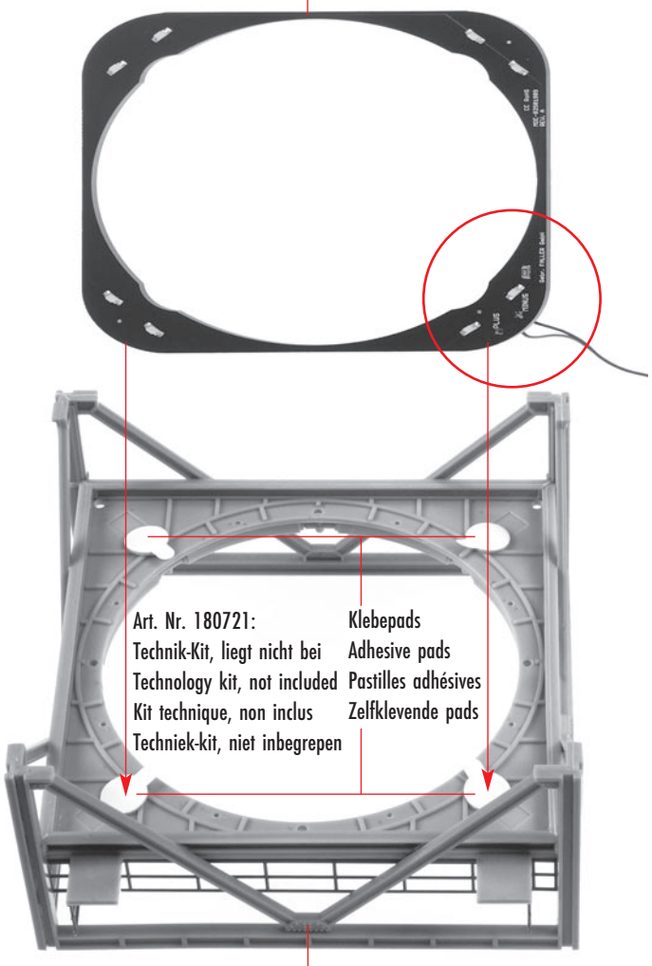

I

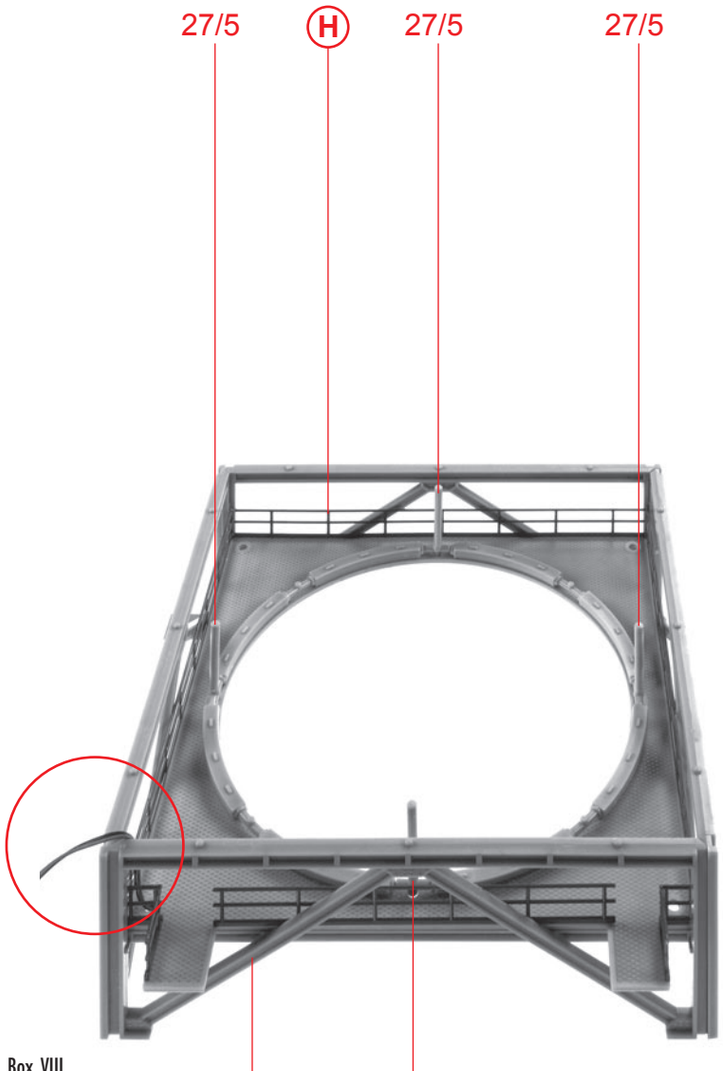

Box VIII

J

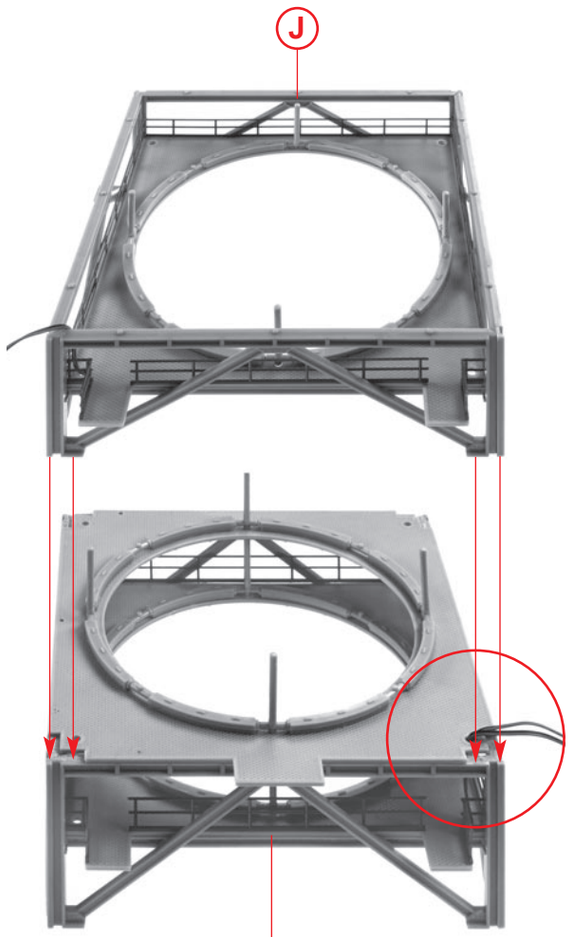

K

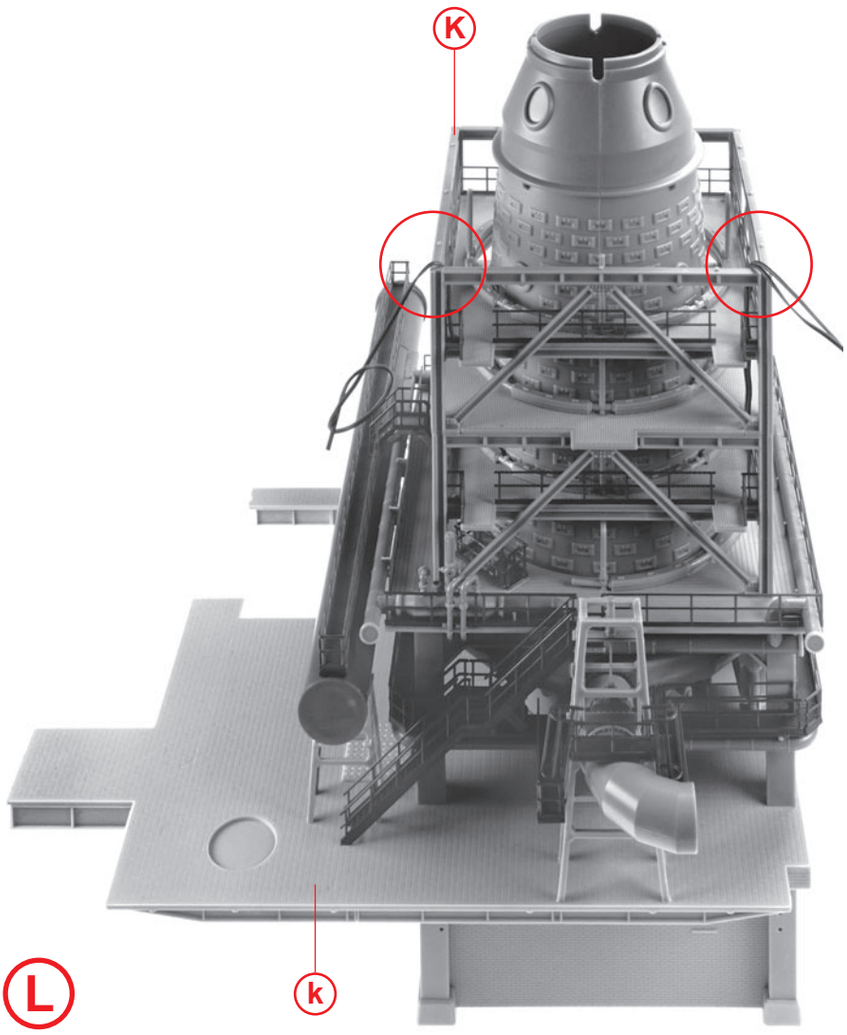

L

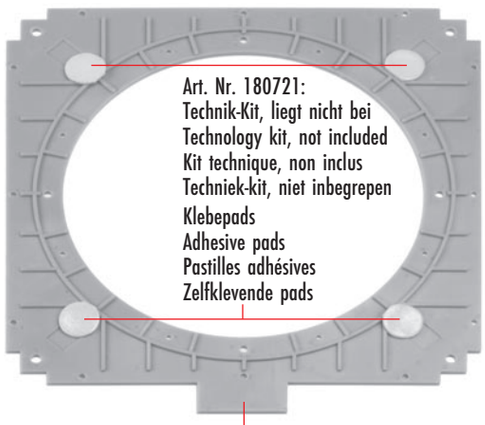

Box II

M

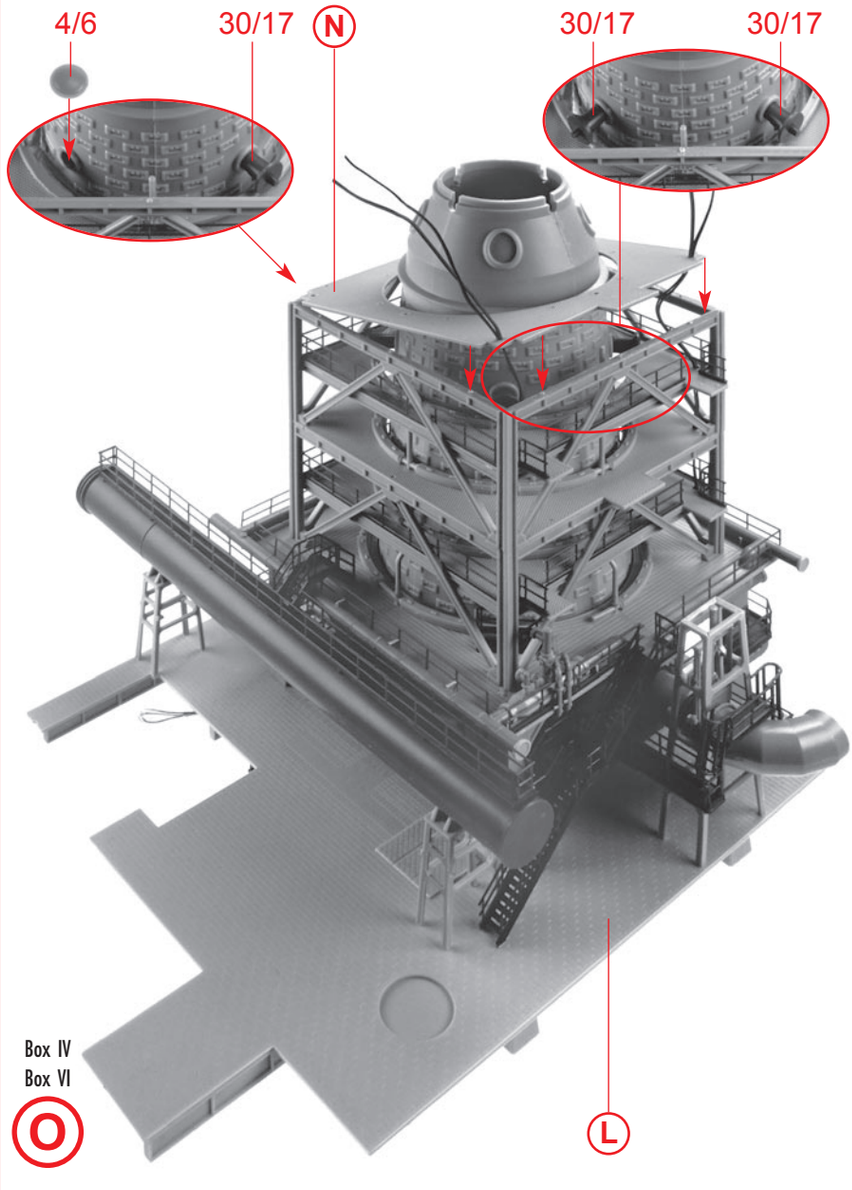

Box IV
Box VI

O

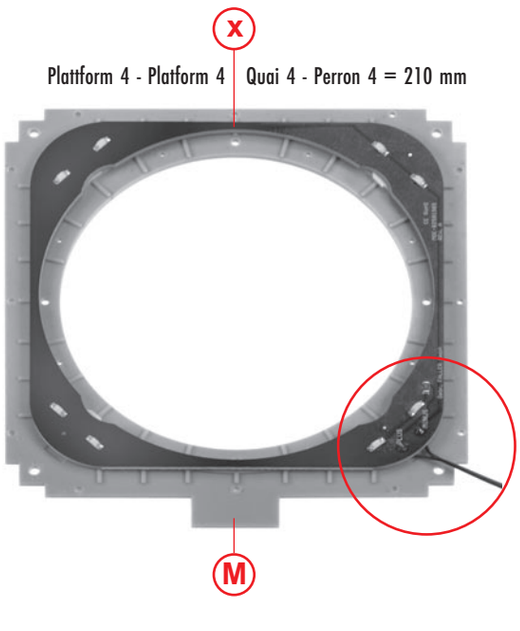

N

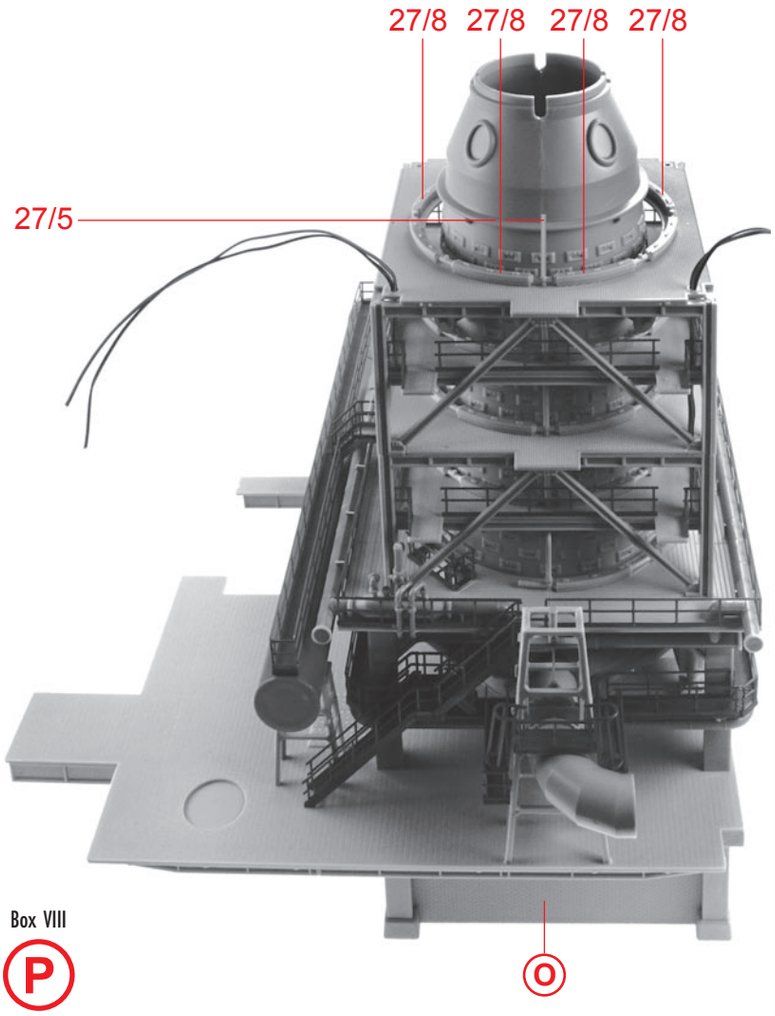

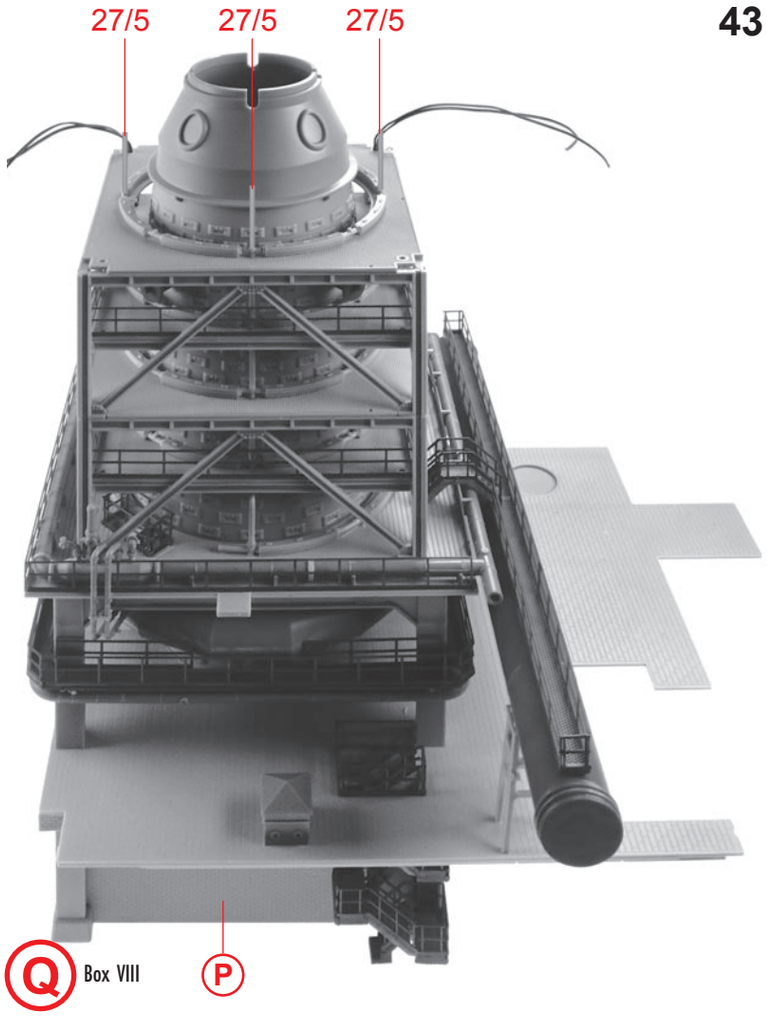

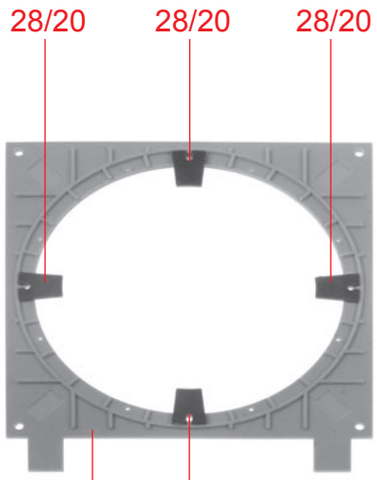

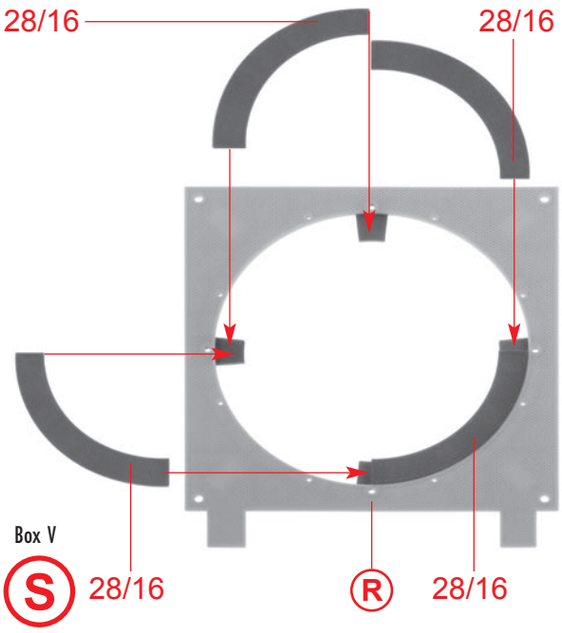

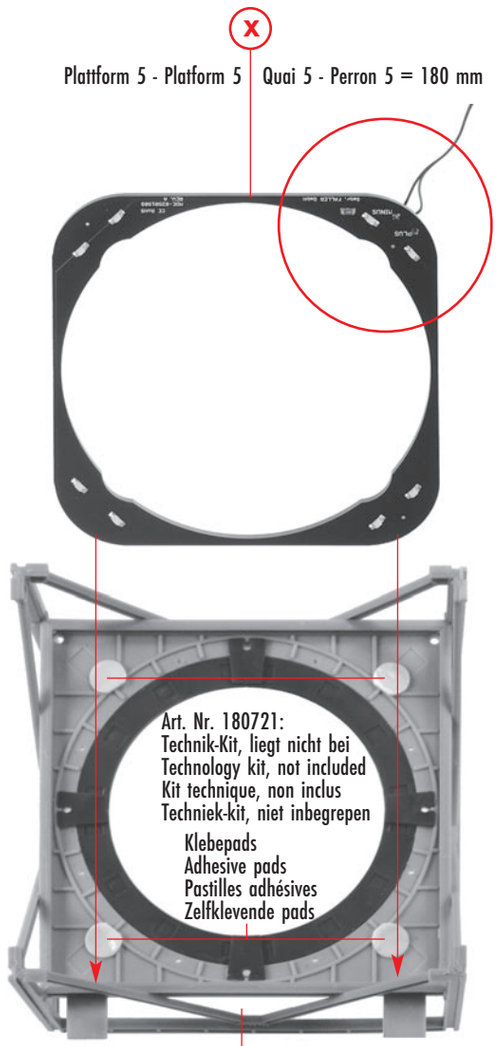

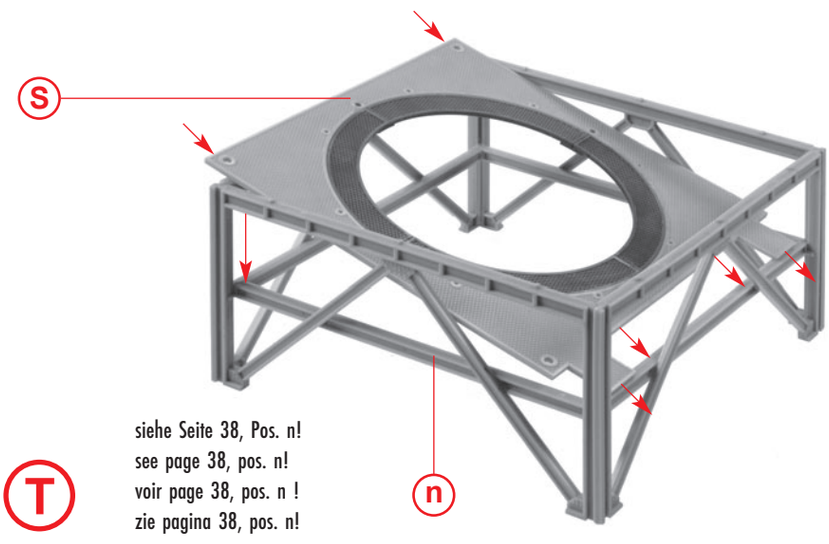

siehe Seite 38, Pos. n!
see page 38, pos. n!
voir page 38, pos. n !
zie pagina 38, pos. n!

Box VI

V

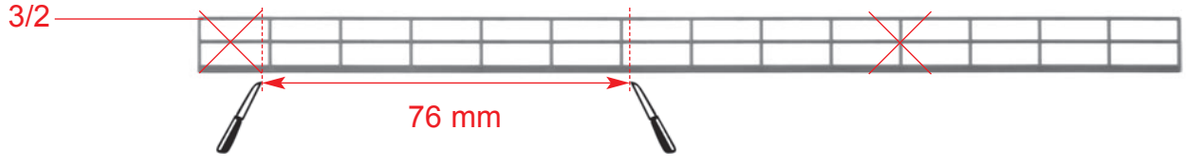

Box VI

W 2 x

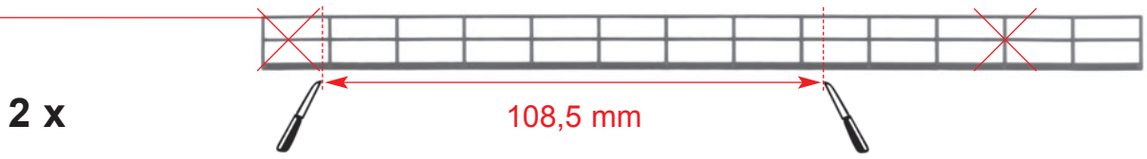

Box VI

X



Box V

a

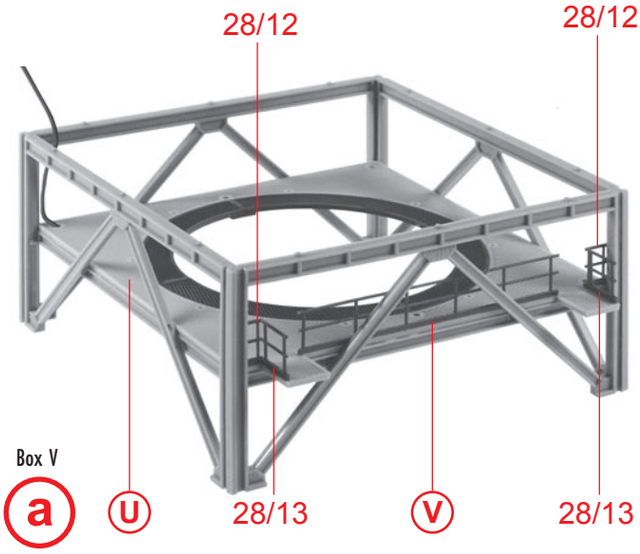

b

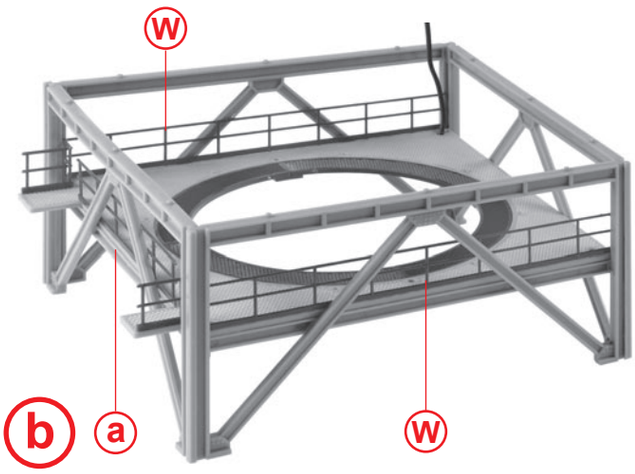

c

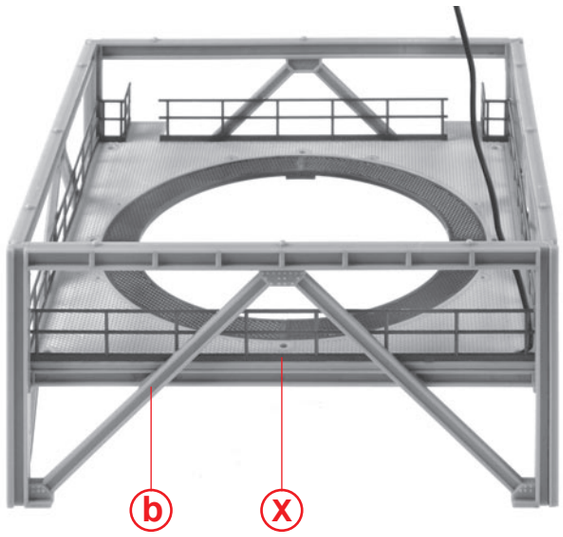

d

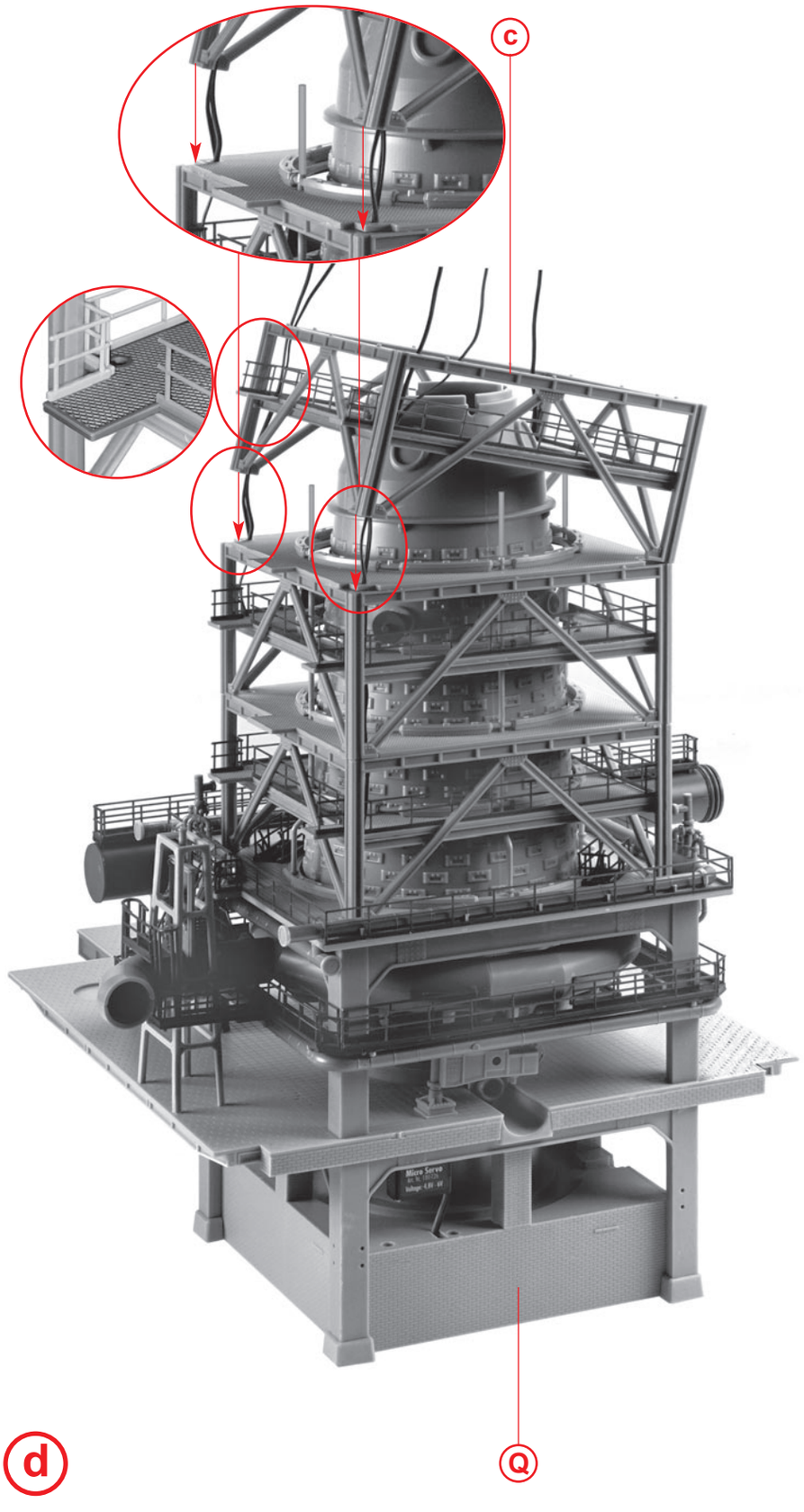

Art. Nr. 180721:
Technik-Kit, liegt nicht bei
Technology kit, not included
Kit technique, non inclus
Techniek-kit, niet inbegrepen

Box II

e

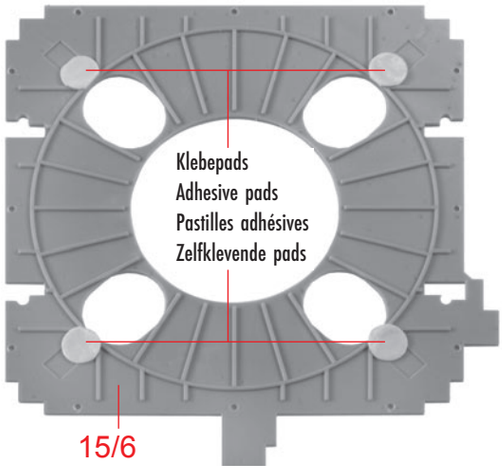

x

Plattform 6 - Platform 6 | Quai 6 - Perron 6 = 150 mm

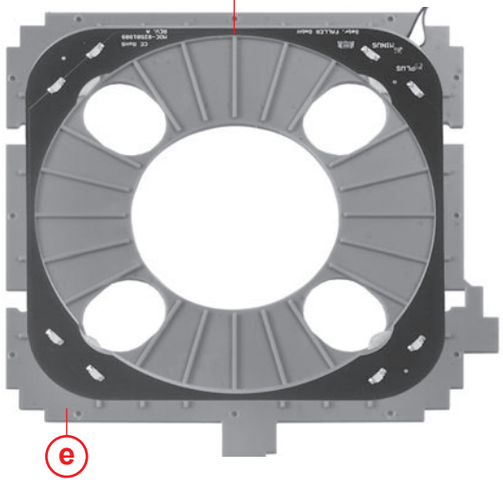

f

Kabelzusammenfassung: Kabel zusammendrehen oder verlöten und isolieren!
Bitte auf Polung achten!
Joining cables: Twist cables together or solder and insulate!
See to it that poling is correct!
Rangement des câbles: Tordre les câbles ou les souder et les isoler !
Veiller à respecter la polarité !
Overzicht van de kabels: Stroomdraden aan elkaar draaien of solderen en isoleren!
Let op de juiste polariteit!

f

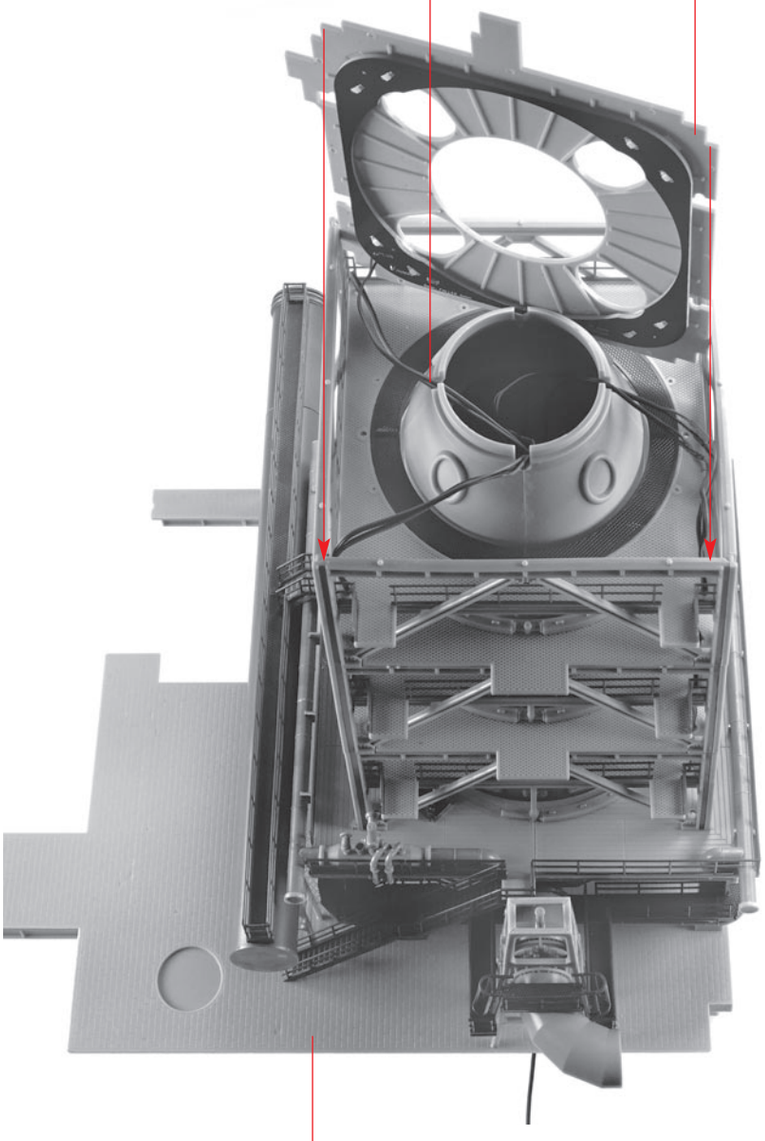

Kabelverlegung
Installation of cables
Installation des cables
Montage van de kabel

Kabelverlegung
Installation of cables
Installation des cables
Montage van de kabel

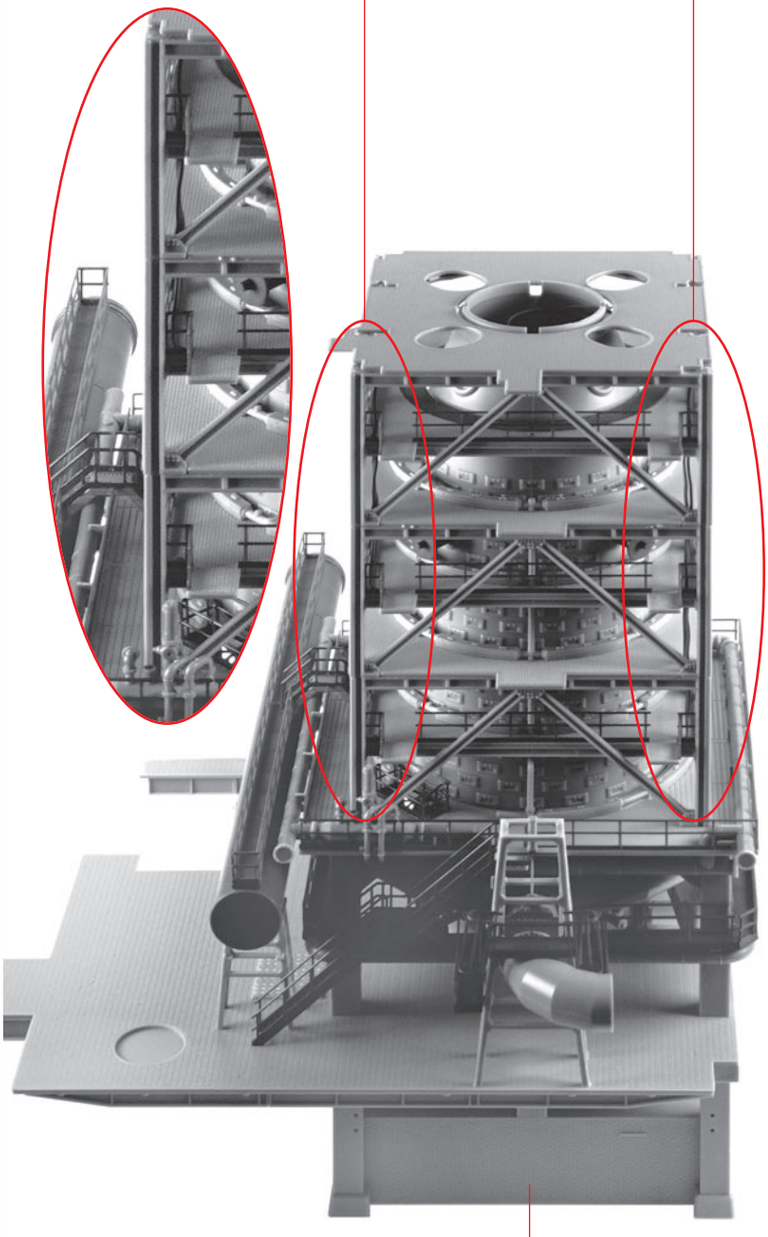

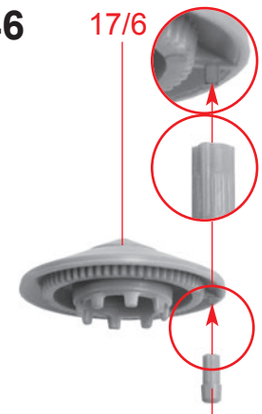

Box II

i



Box III

j



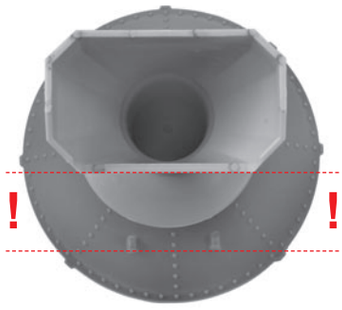

Box II

k

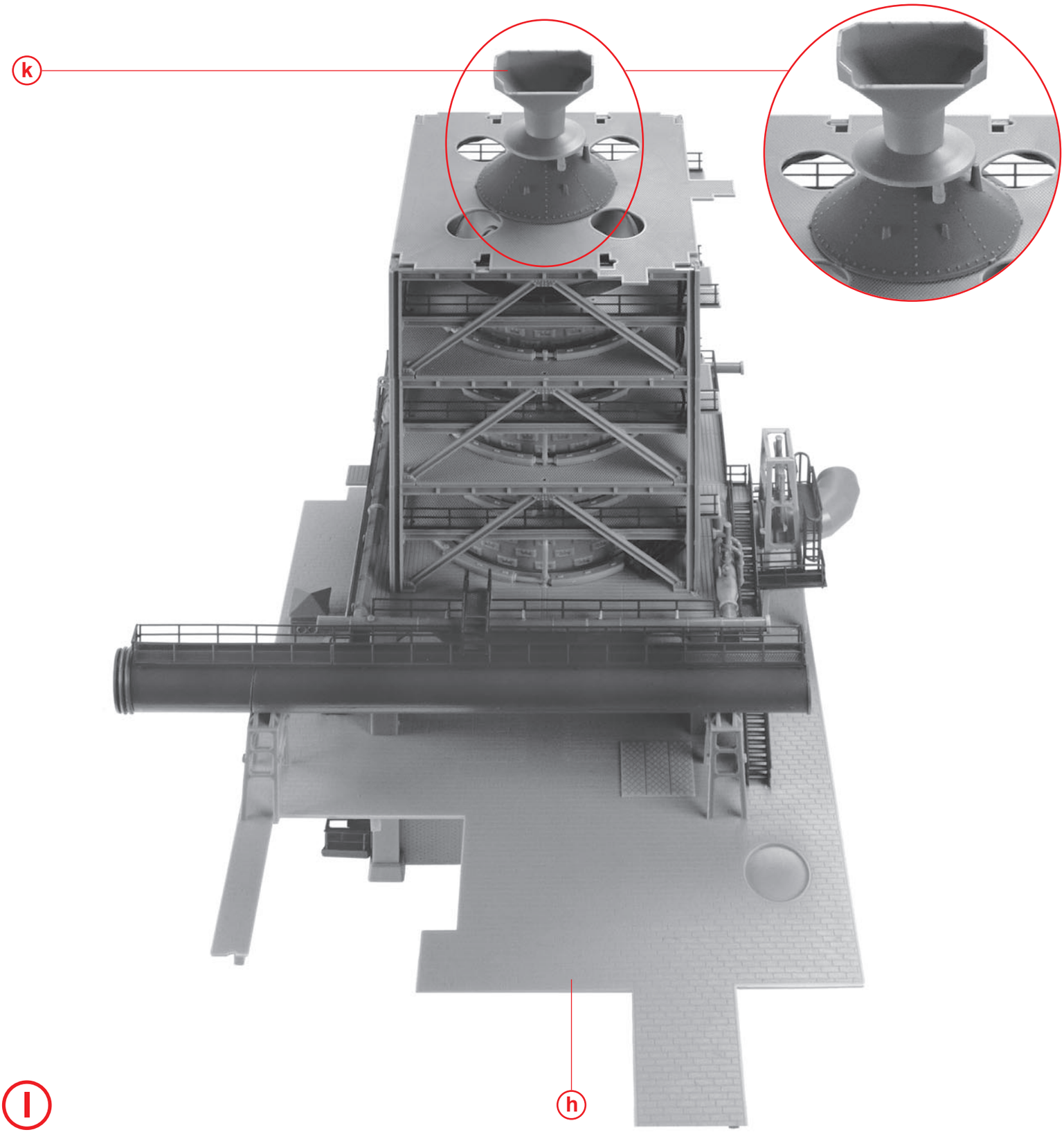

l

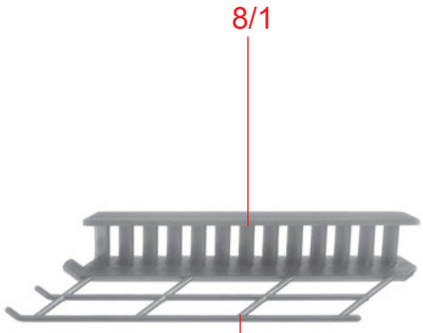

Box VII
m

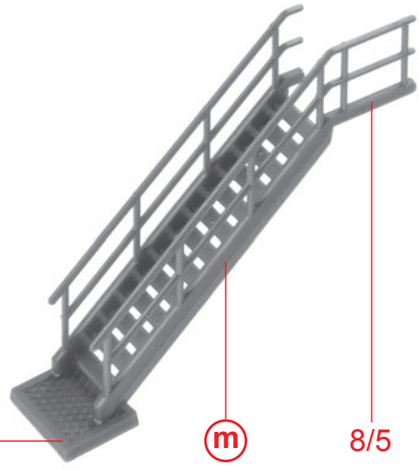

Box V
Box VII
n

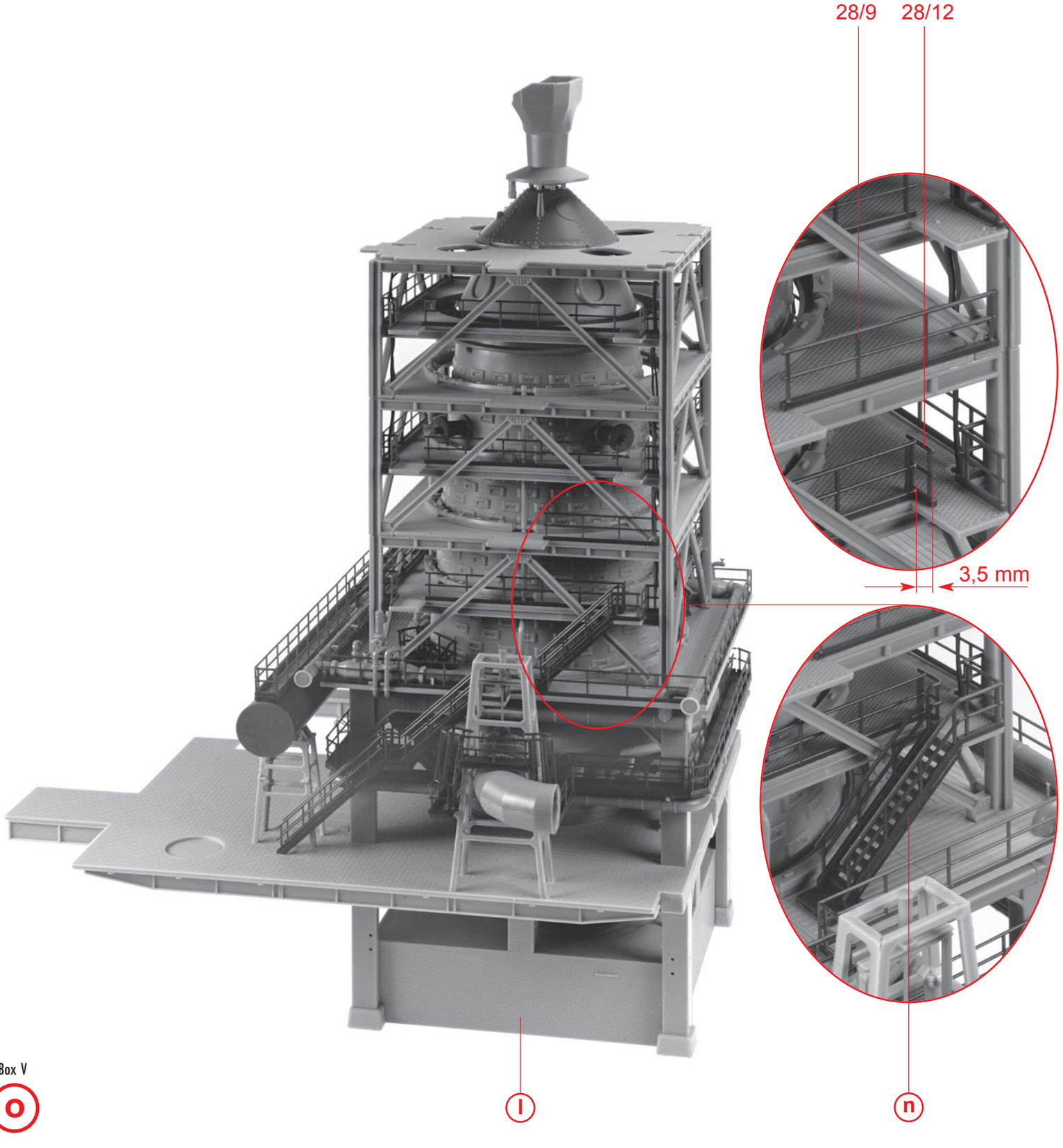

Box V
o

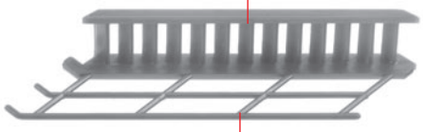

Box VII

p 4 x

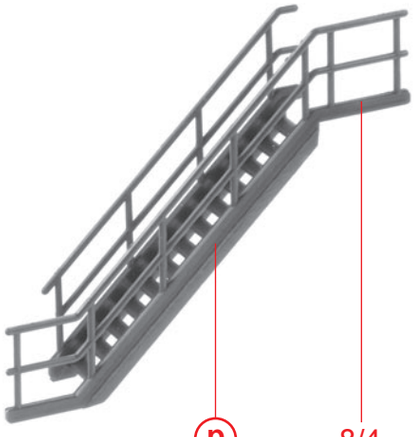

Box VII

q 4 x

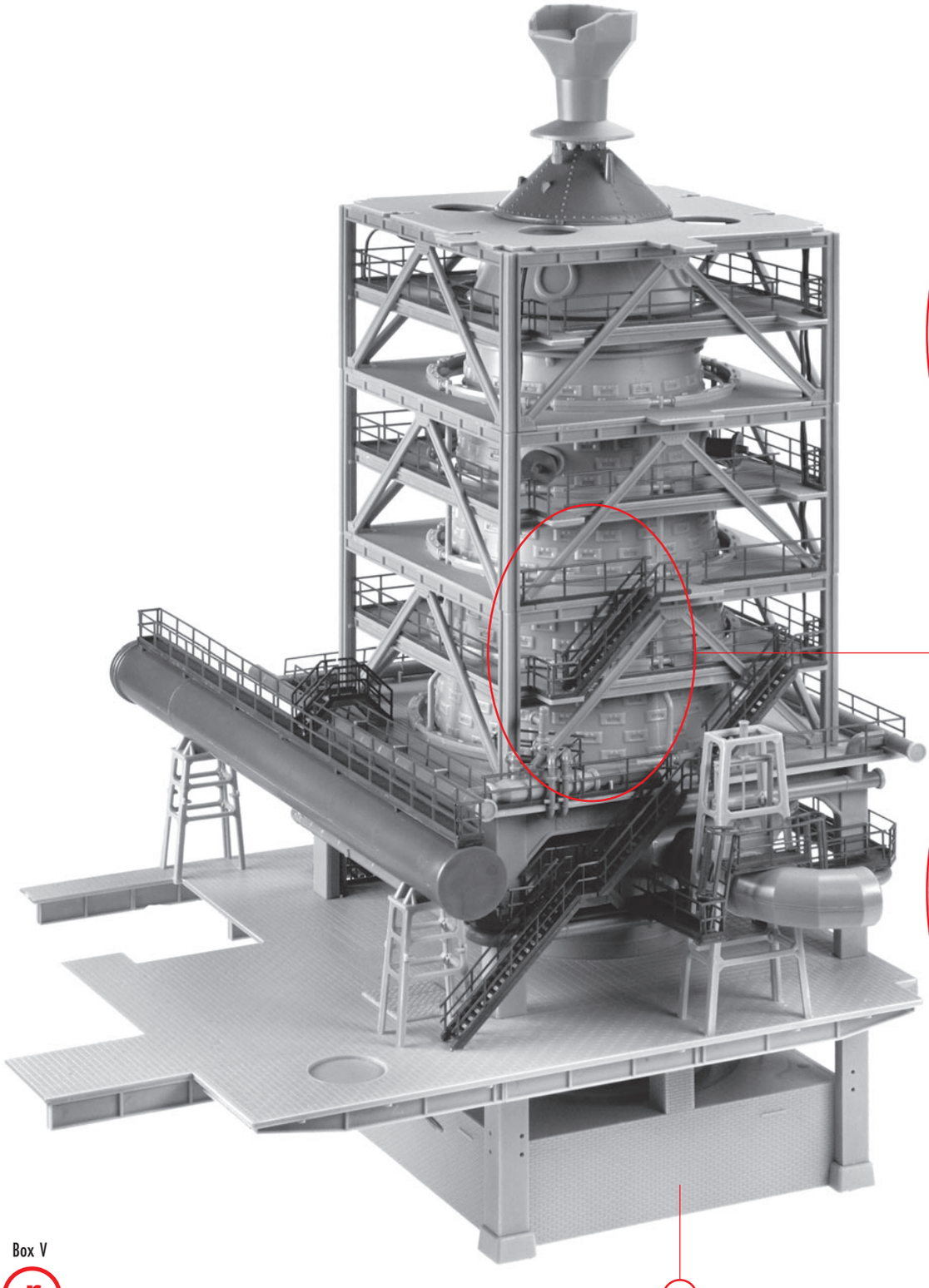





Box V

r

Box V

s **4 x**

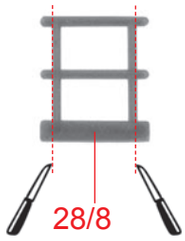

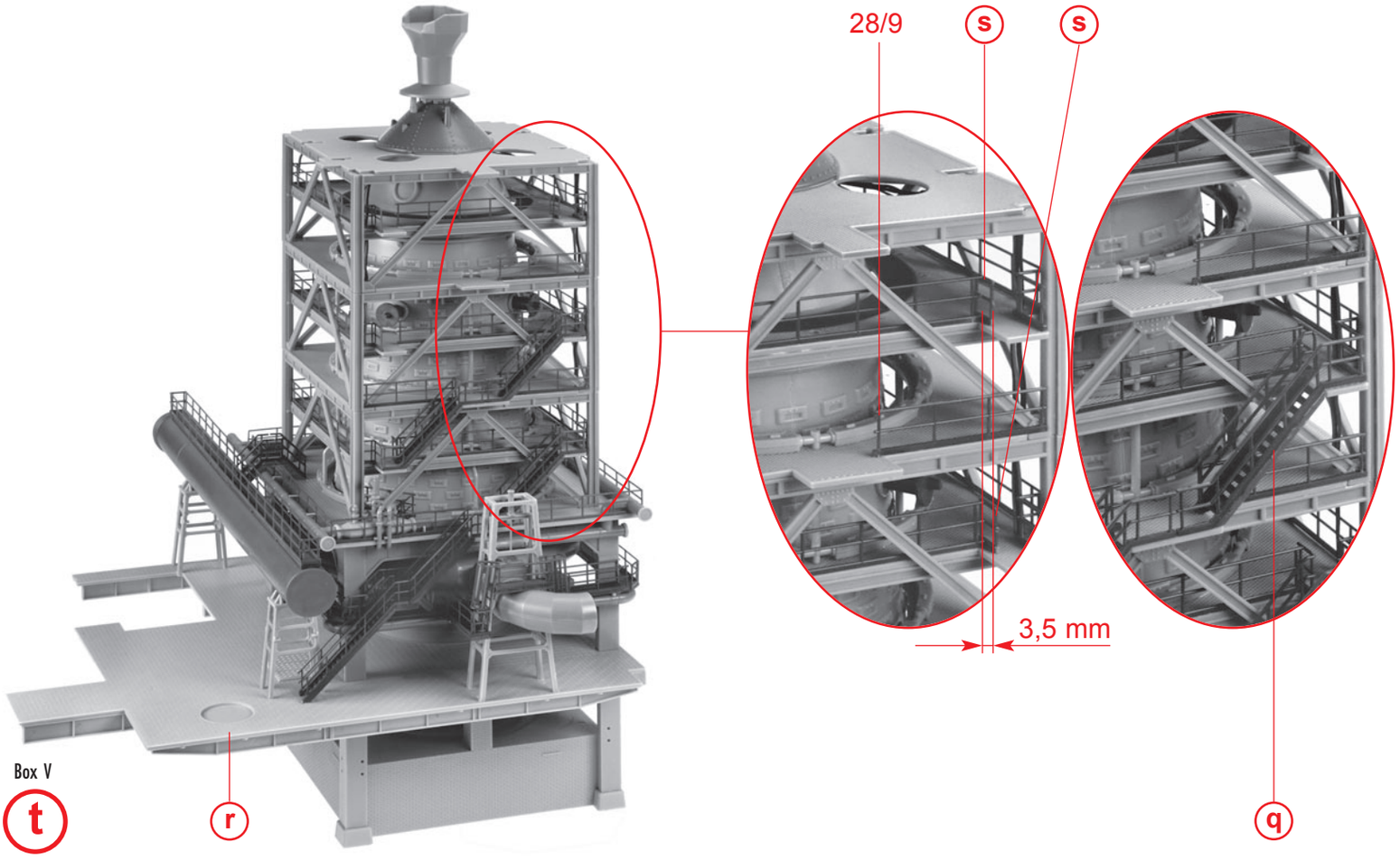

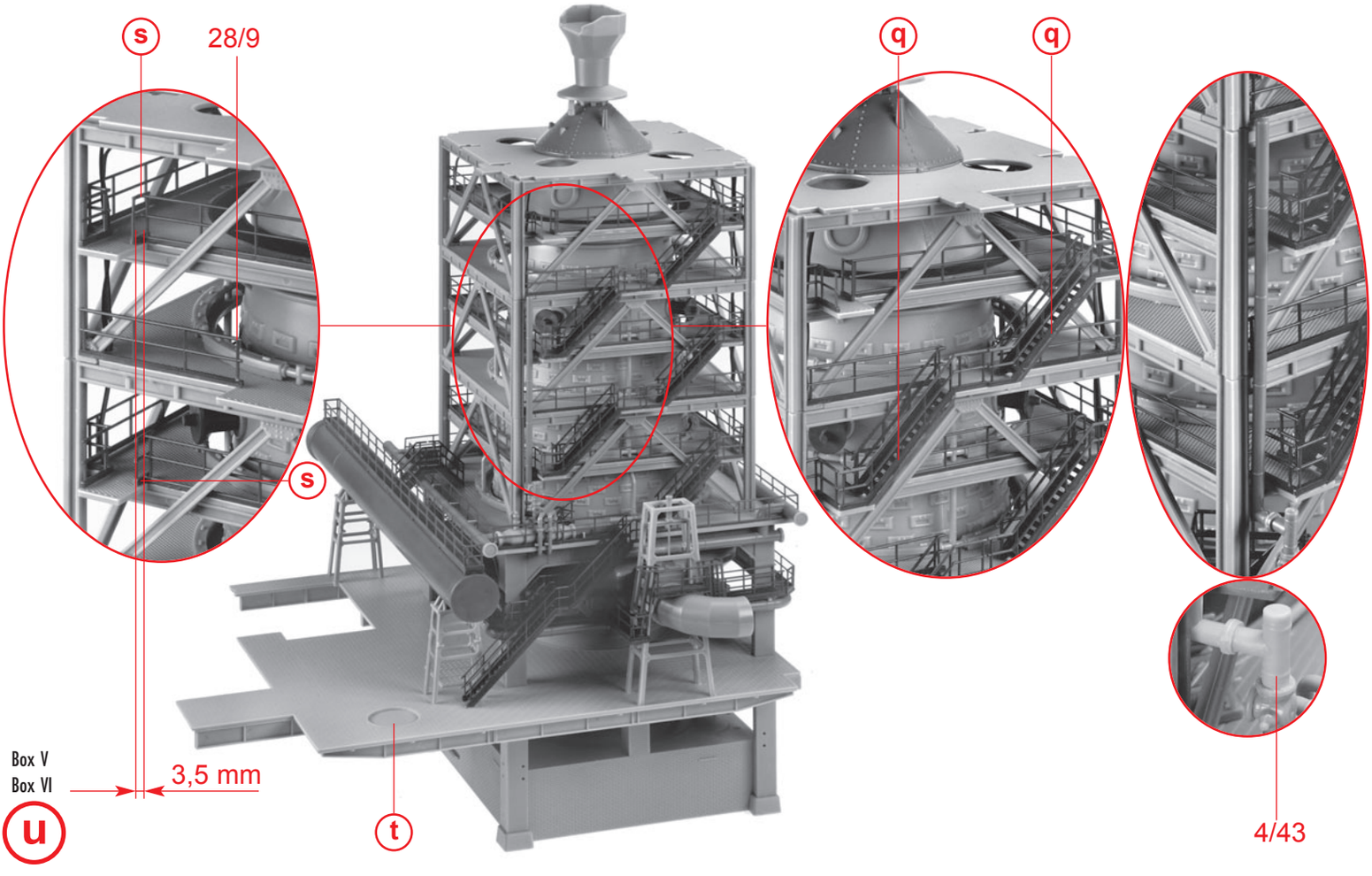

50

Box VI

v 3 x

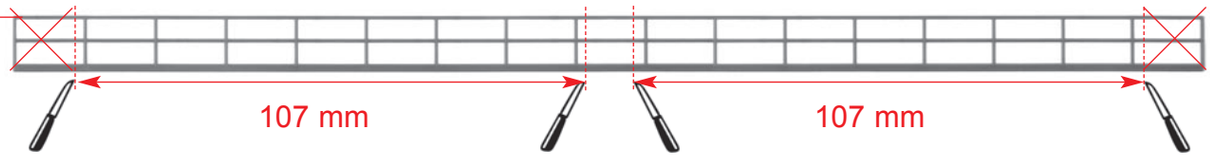

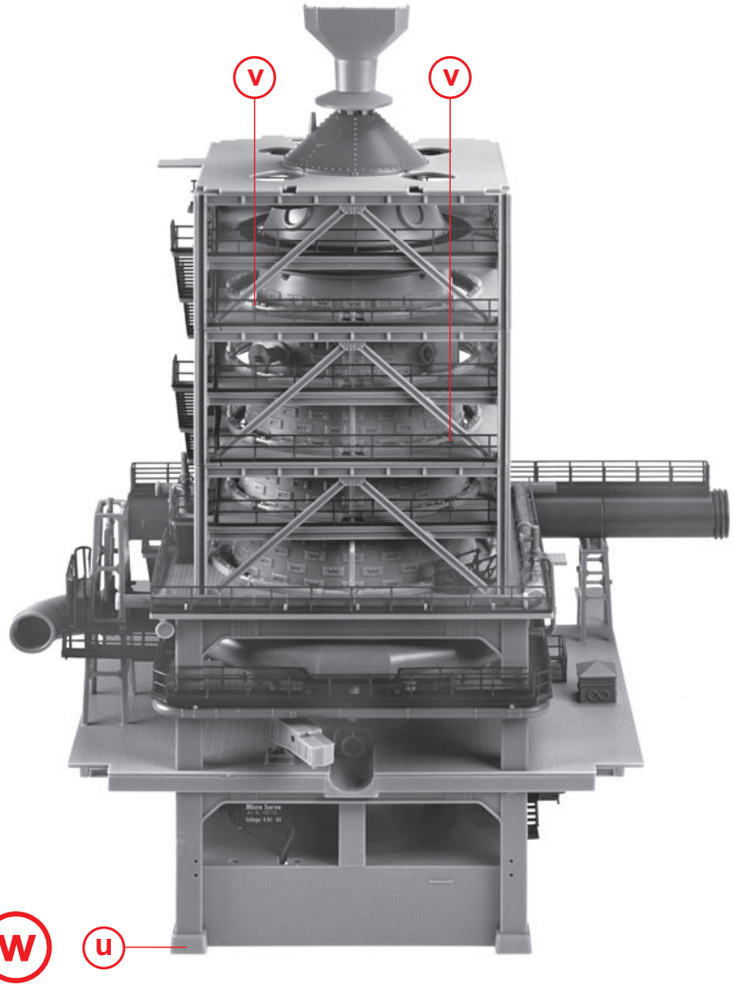

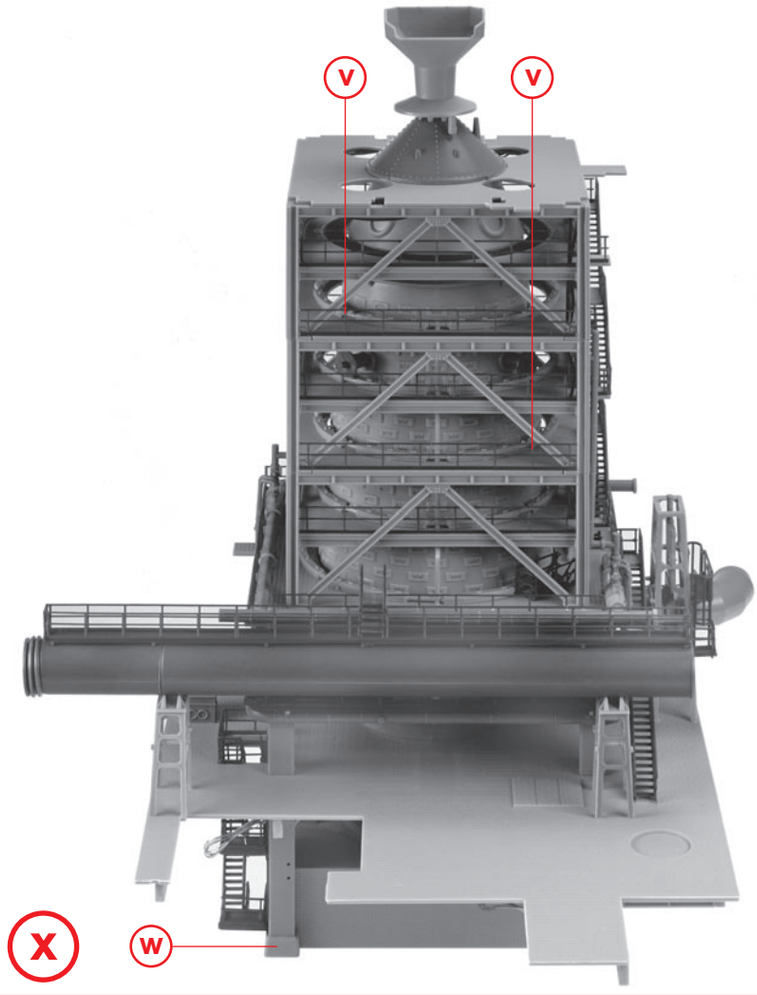

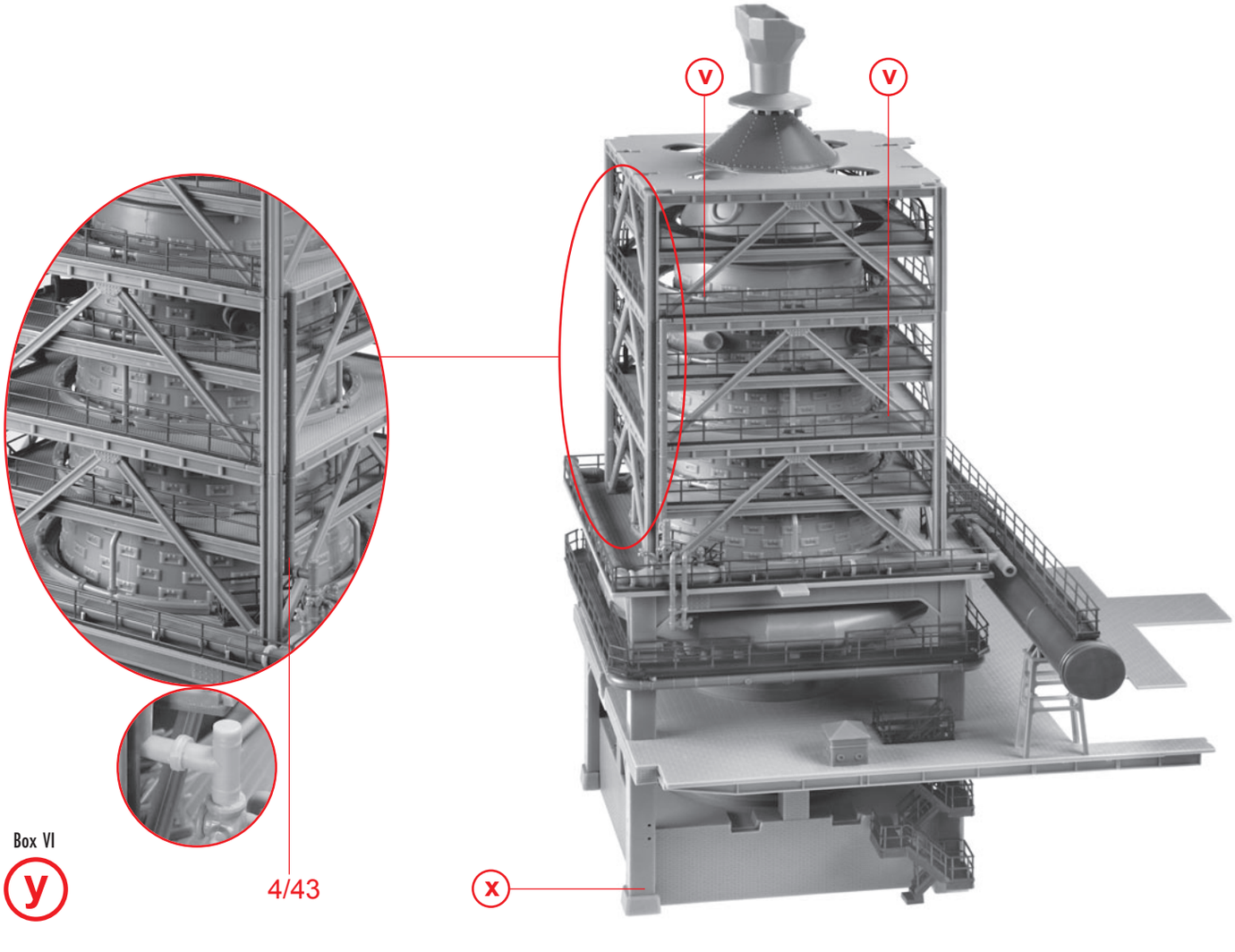

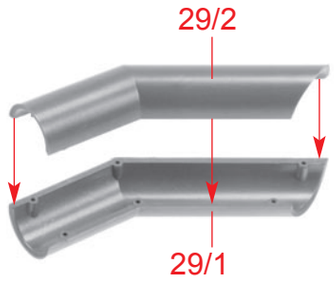

Box III

A 4 x

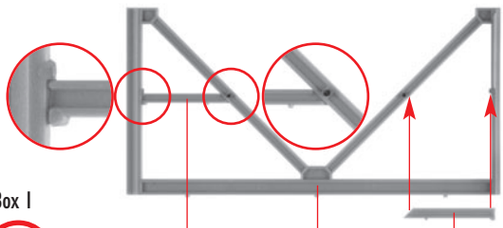

Box I

B 4 x

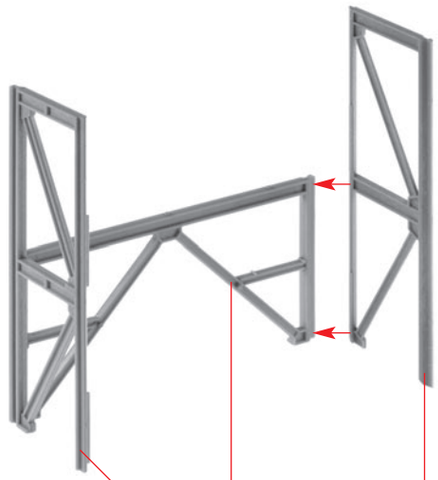

Box I

C 2 x

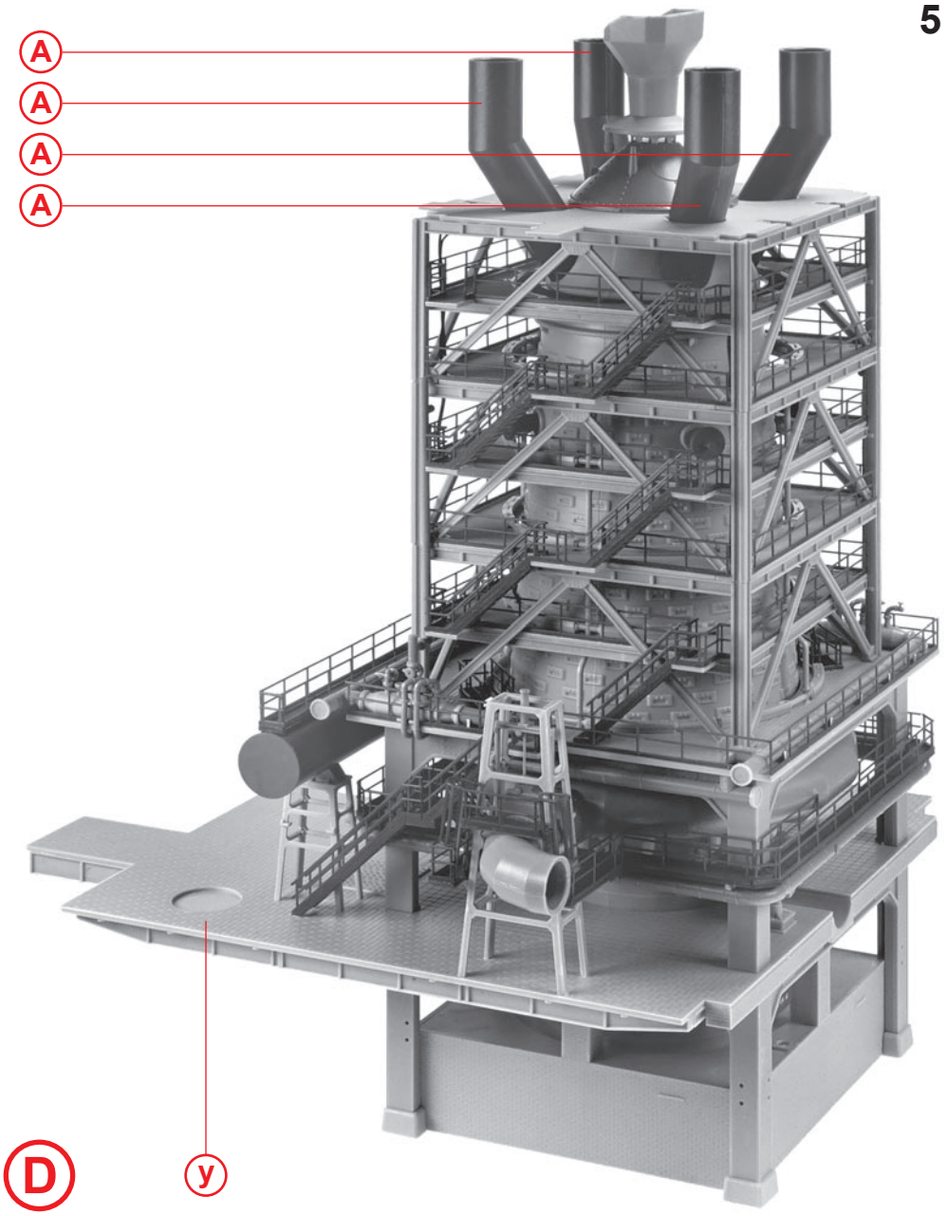

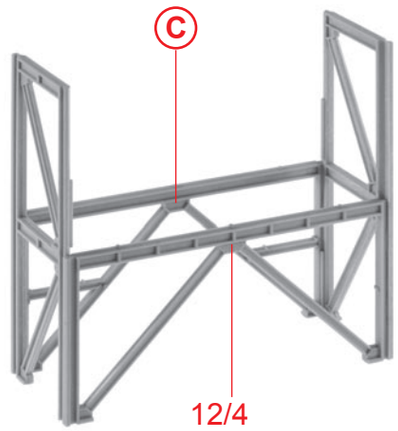

Box I

E 2 x

Art. Nr. 180721:
Technik-Kit, liegt nicht bei
Technology kit, not included
Kit technique, non inclus
Techniek-kit, niet inbegrepen

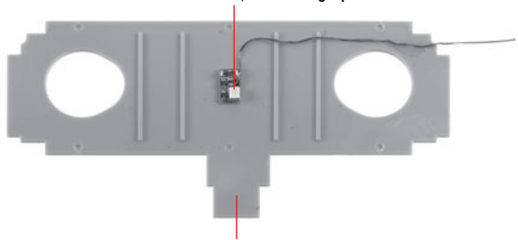

Box II

F

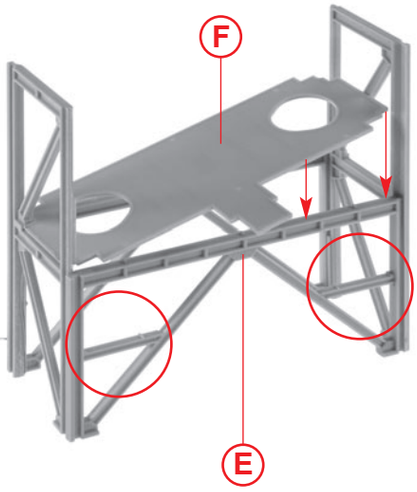

Kabelverlegung
Installation of cables
Installation des cables
Montage van de kabel

G

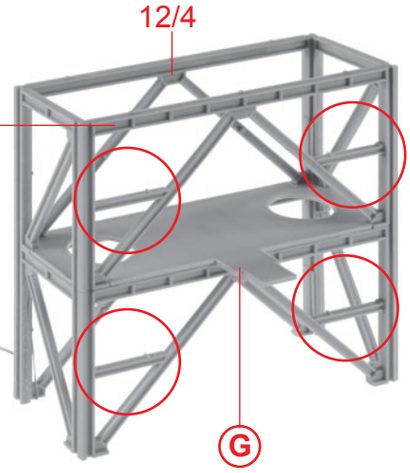

Kabelverlegung
Installation of cables
Installation des cables
Montage van de kabel

Box I

H

Art. Nr. 180721:
Technik-Kit, liegt nicht bei
Technology kit, not included
Kit technique, non inclus
Techniek-kit, niet inbegrepen

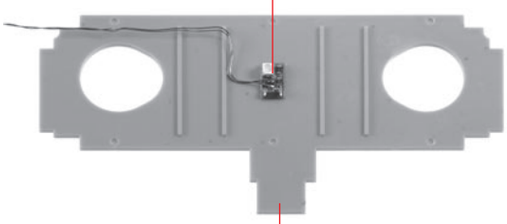

Box II

I

15/7

I

Kabelverlegung
Installation of cables
Installation des cables
Montage van de kabel

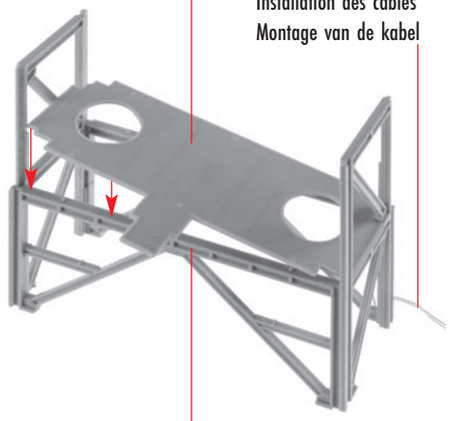

J

E

12/4

B

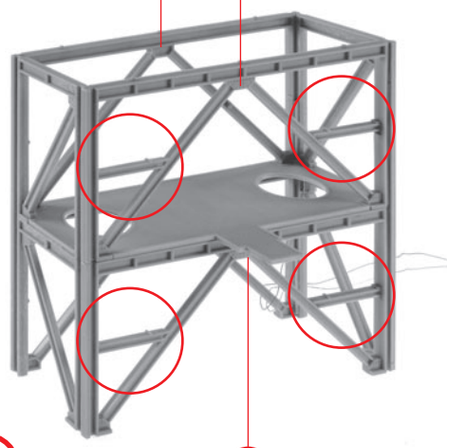

Box I

K

J

H

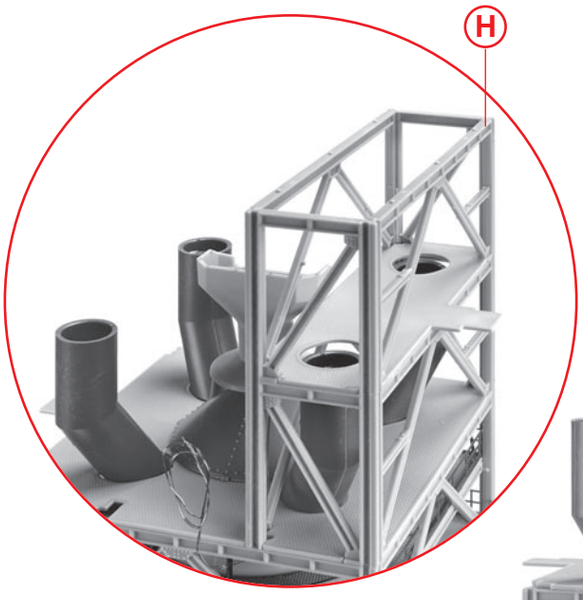

K

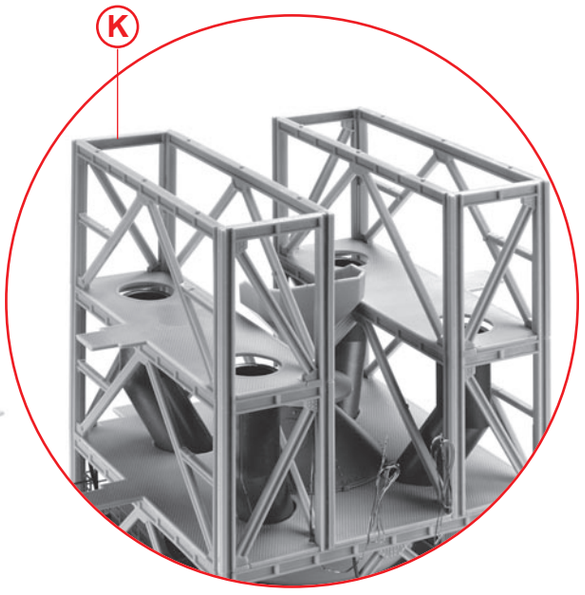

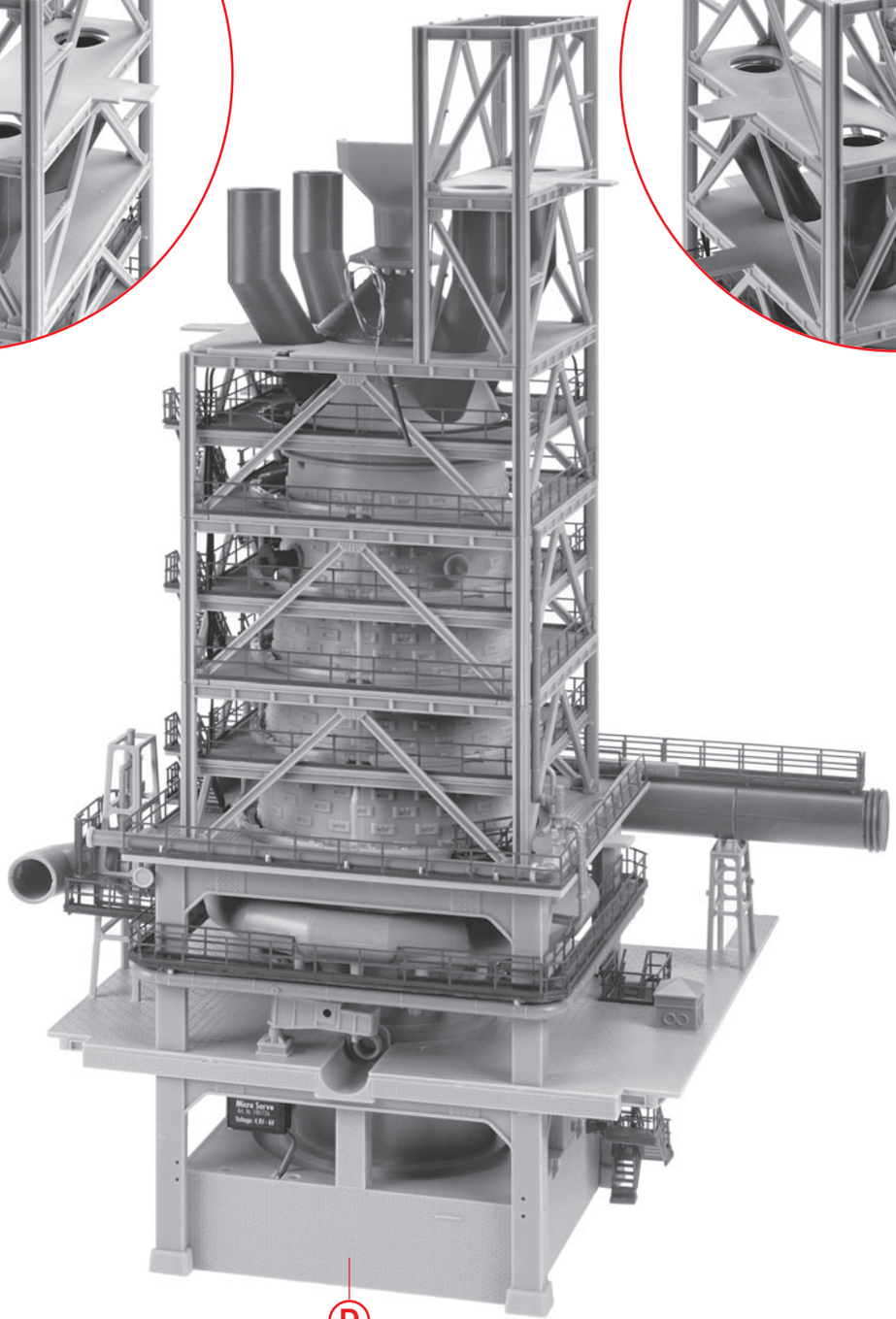

D

L

Kabel der LED verlängern und im Hochofen nach unten verlegen.
Extend the LED cable and run it downwards inside the blast furnace.
Rallonger le câble de la LED et le faire passer vers le bas dans le haut-fourneau.
De kabel van de LED verlengen en in de hoogoven naar beneden leiden.

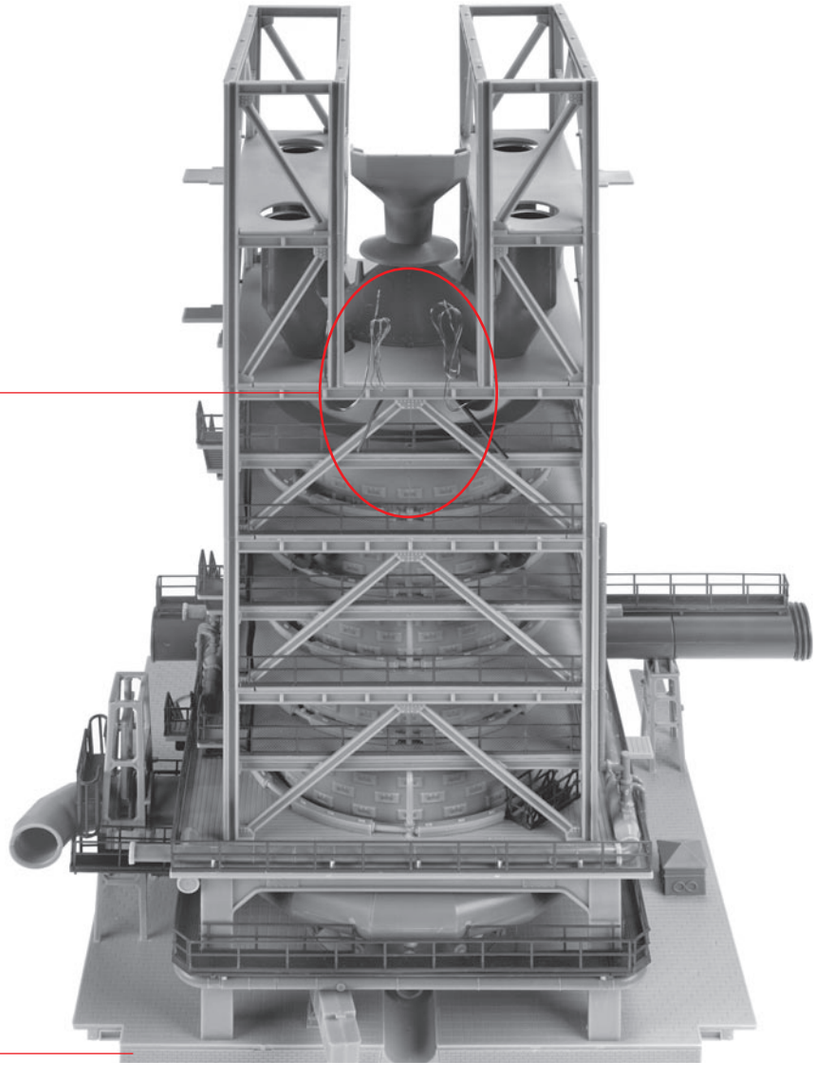

M L

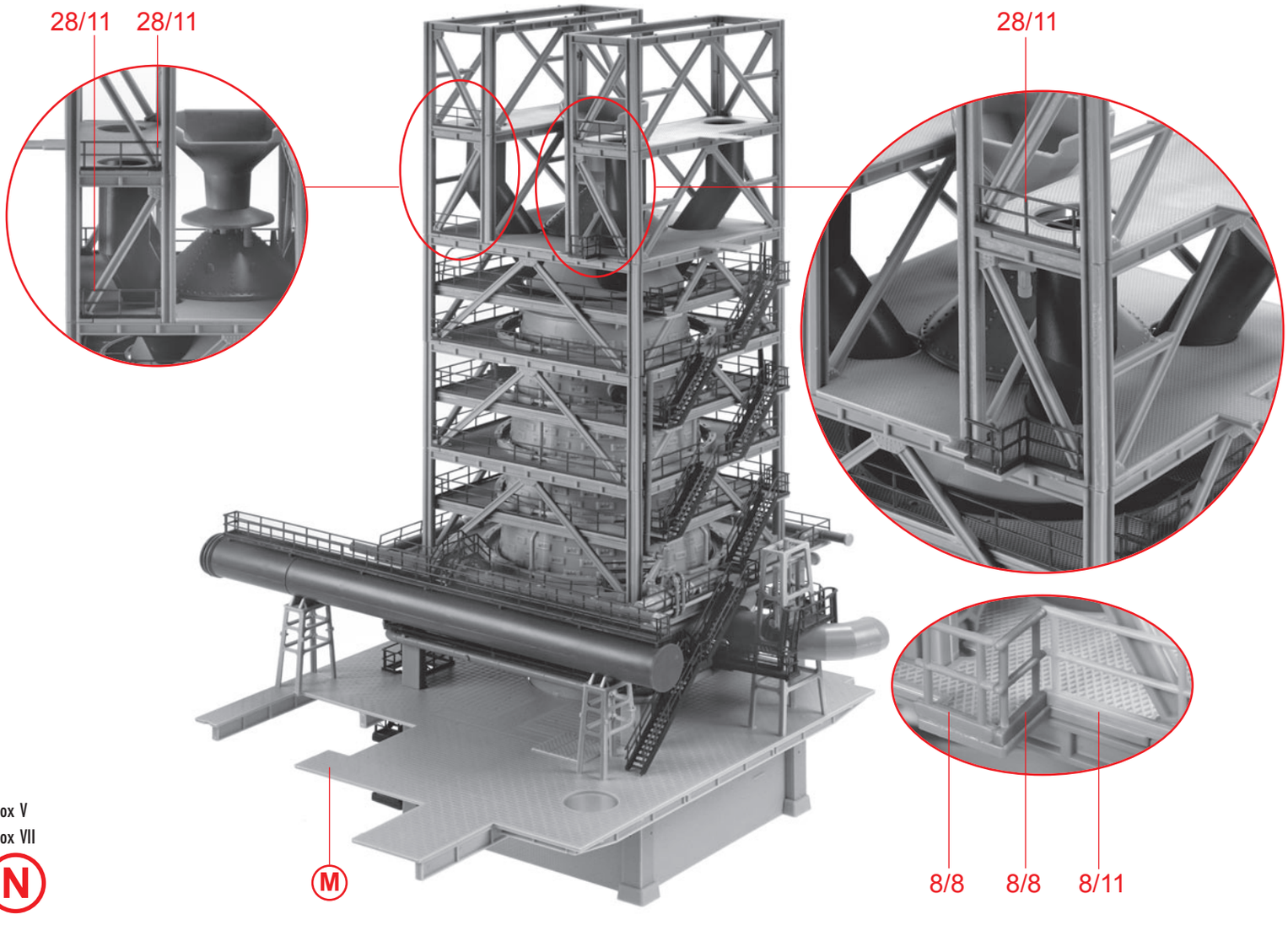

Box V
Box VII

N

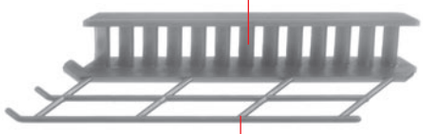

Box VII
O

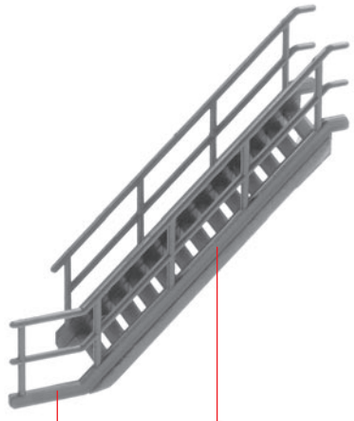

Box VII
P

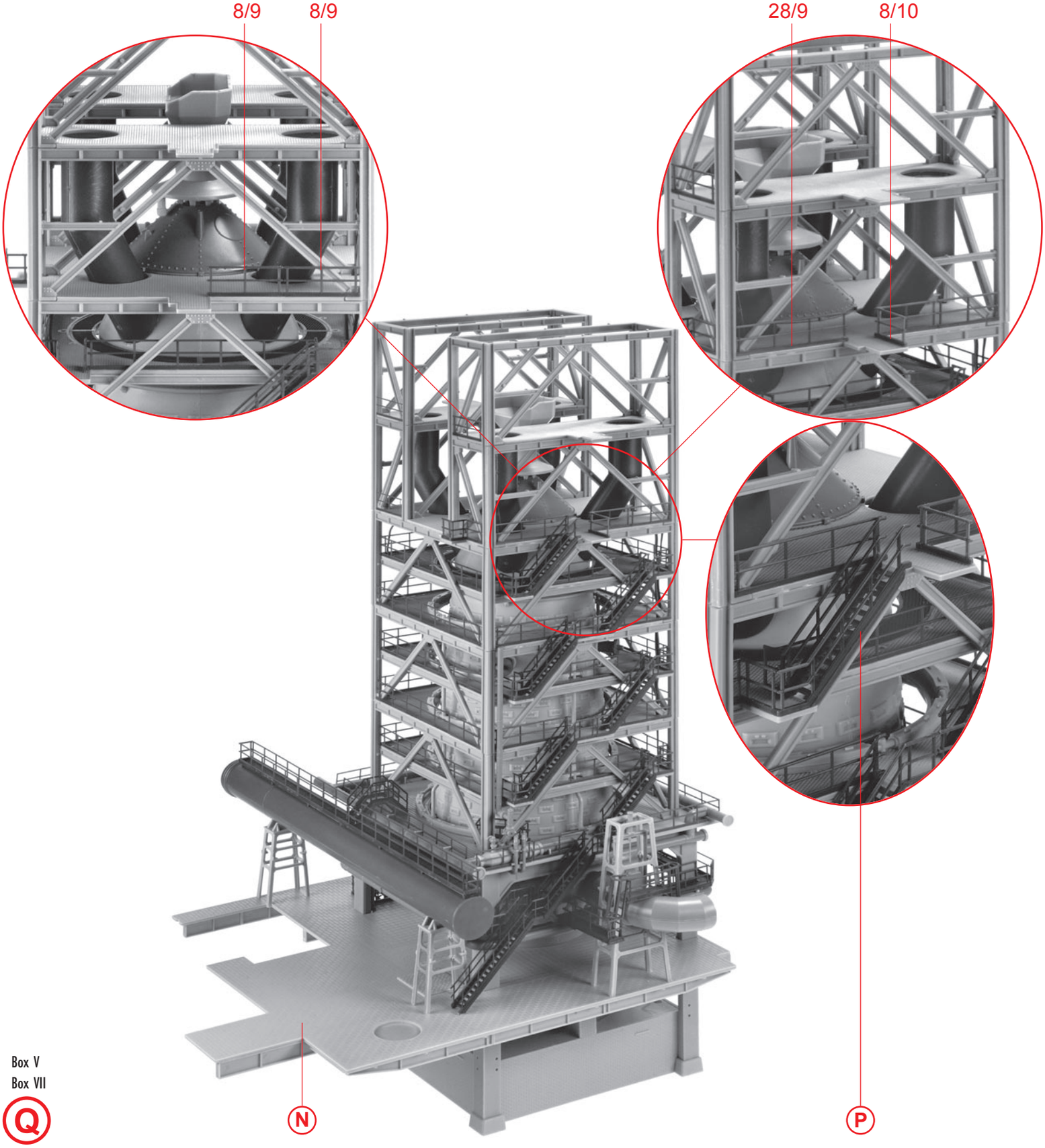

Box V
Box VII
Q

28/9

Box V

R



3/4

Box VI

S

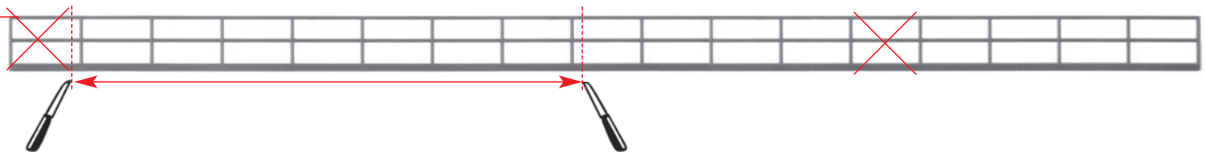

28/11 R 28/11

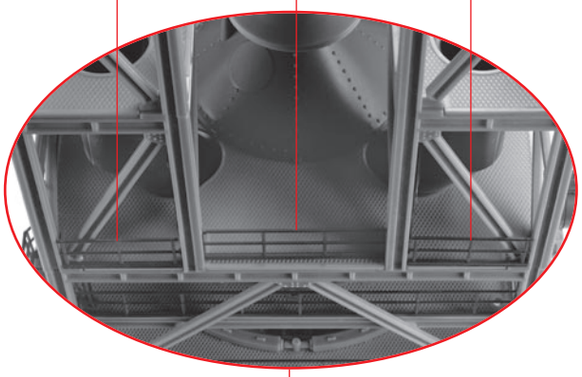

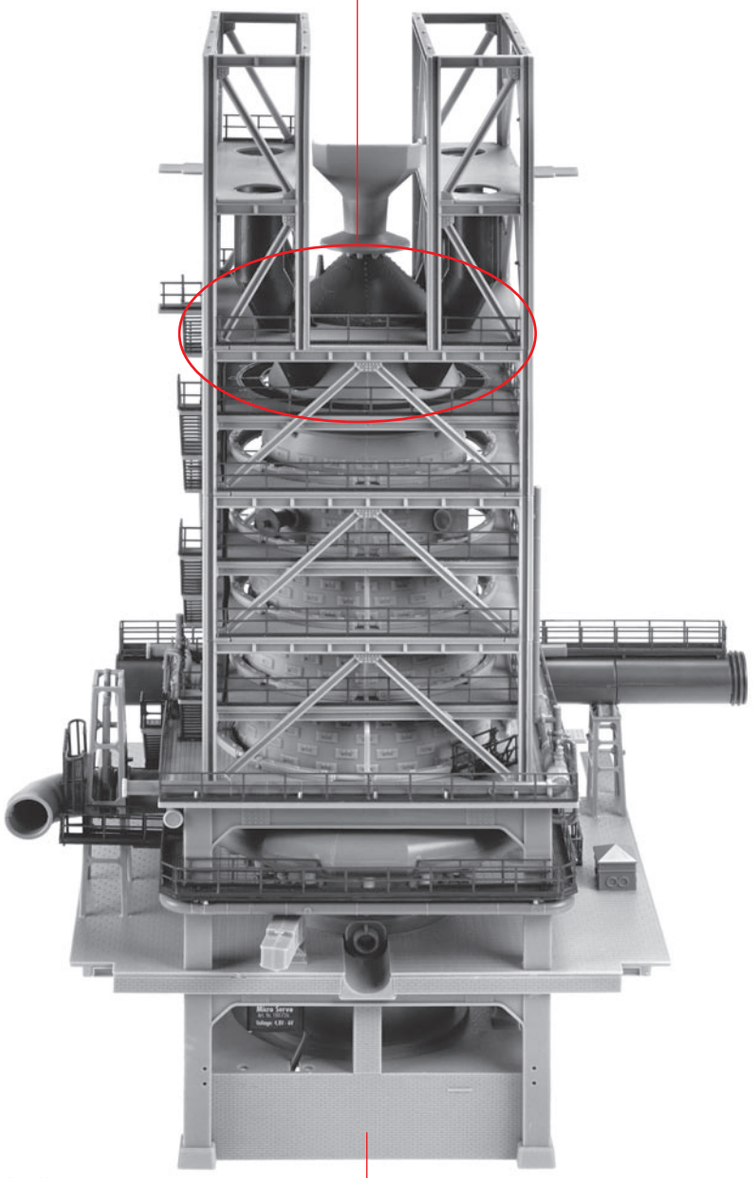

Box V

T

Q

S

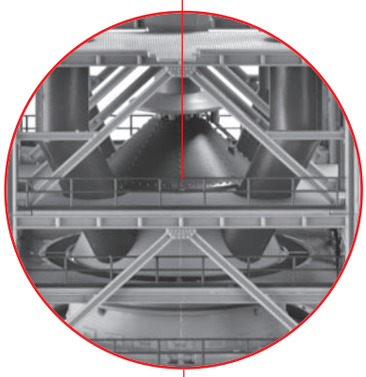

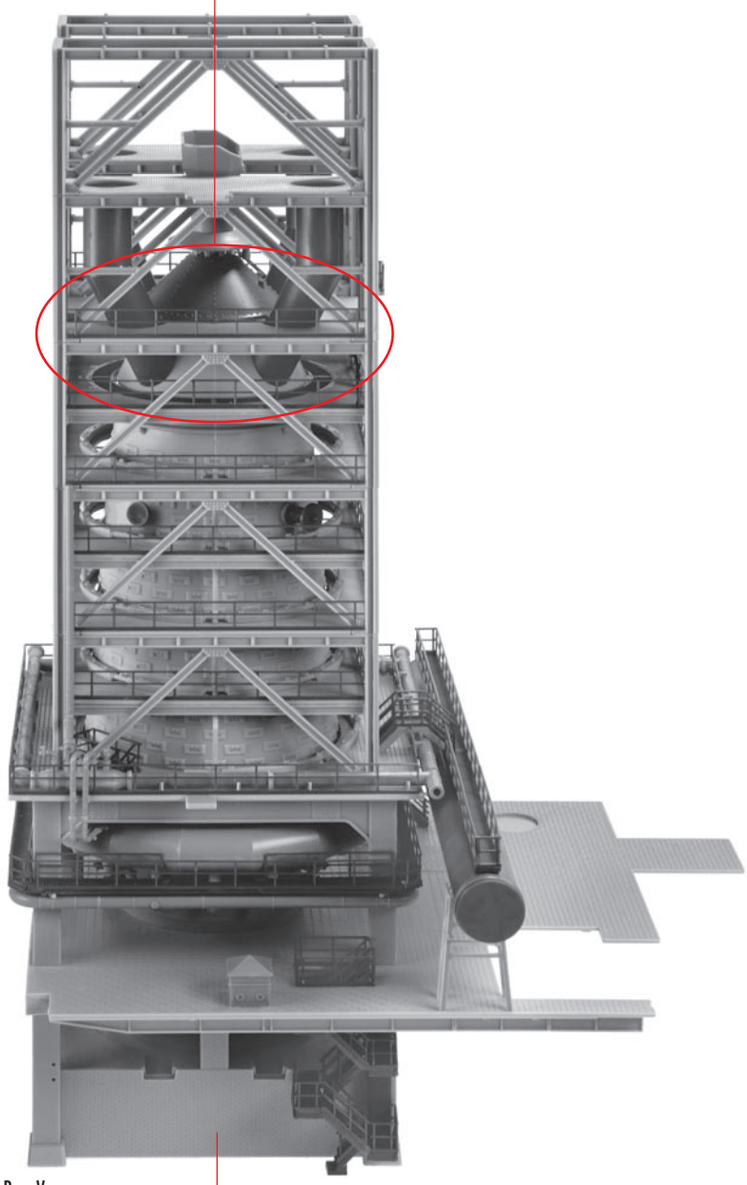

Box V

U

T



Box VII

V

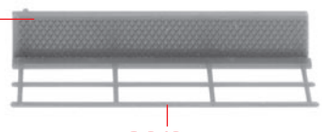

Box V

W

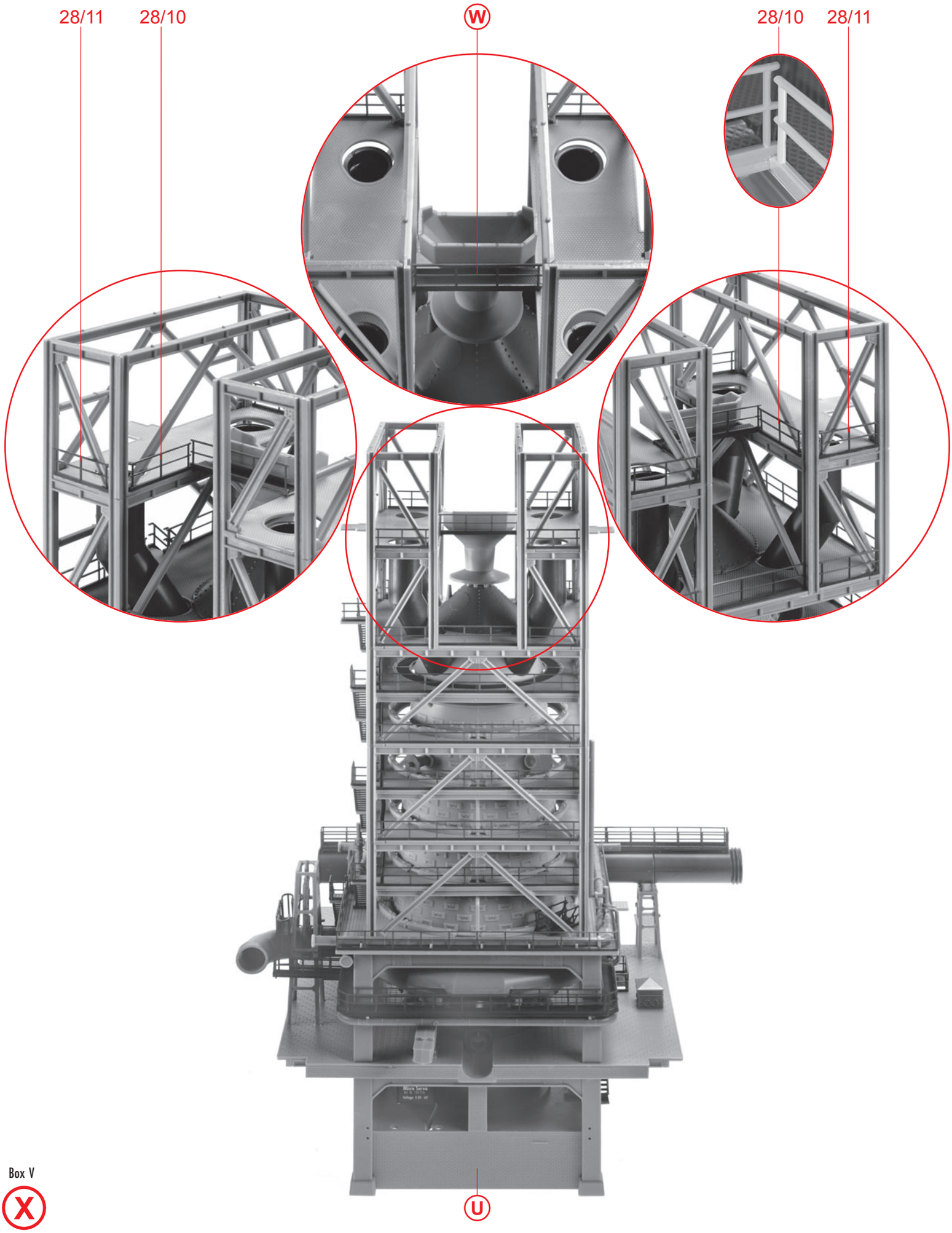

Box V

X

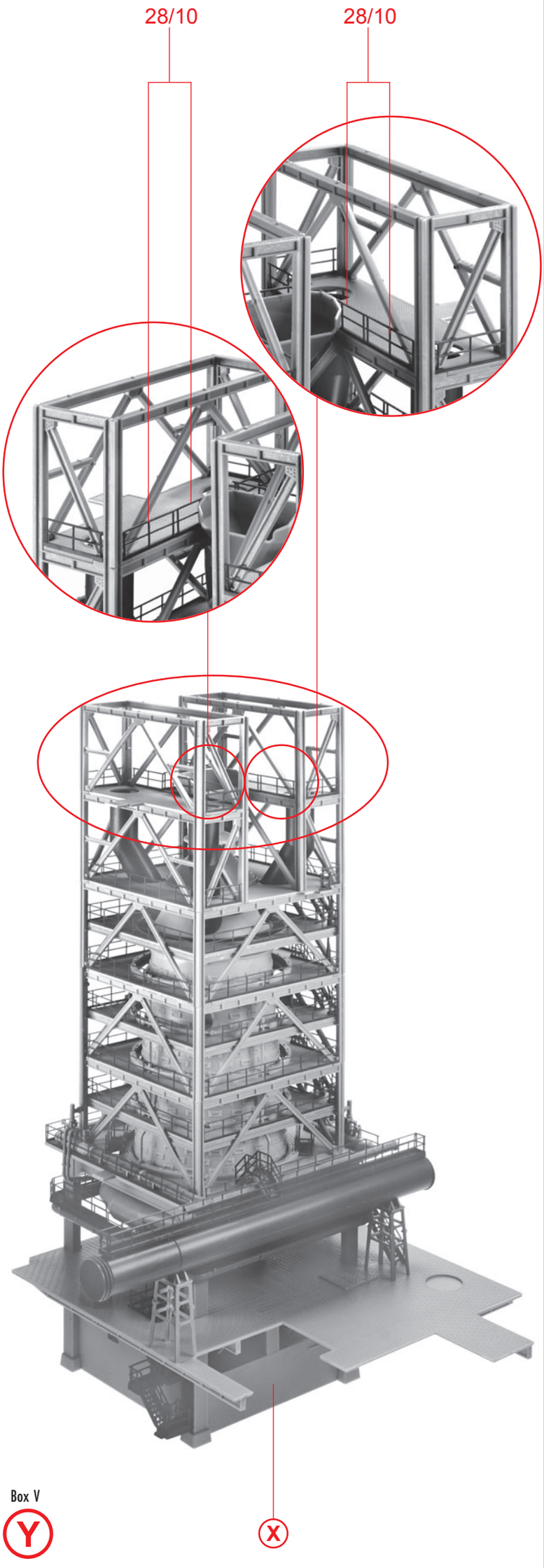
28/10
28/10
Box V
Y
X

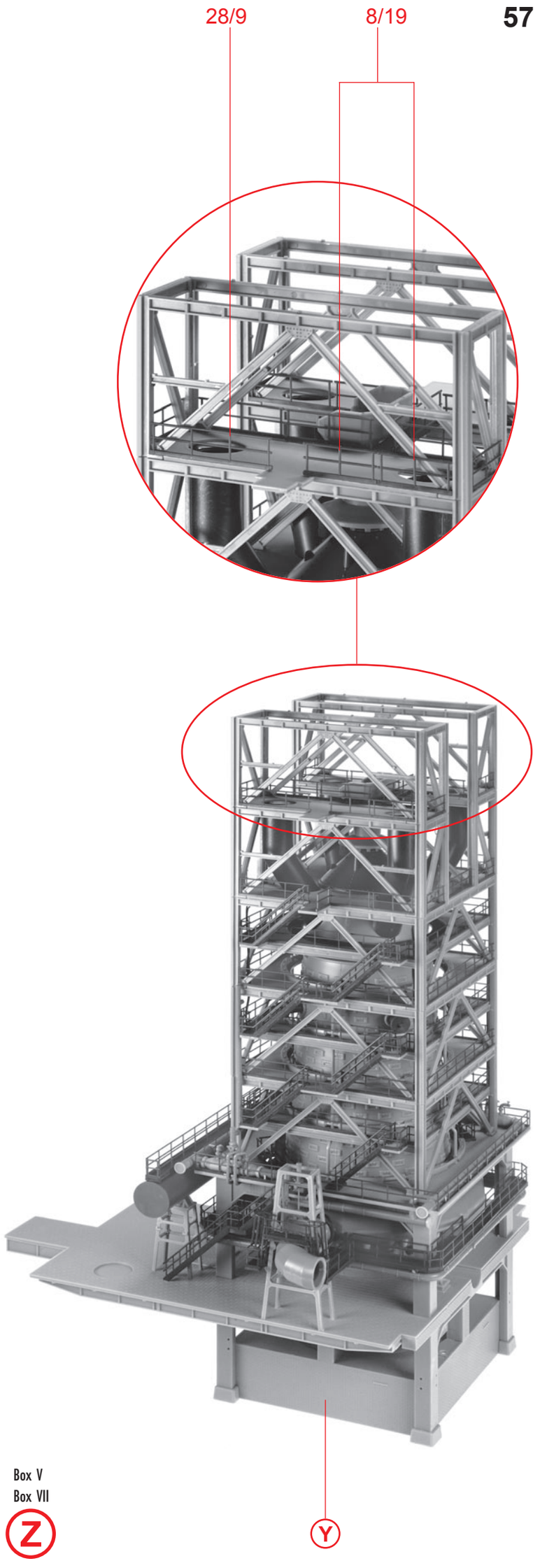
28/9
8/19
Box V
Box VII
Z
Y

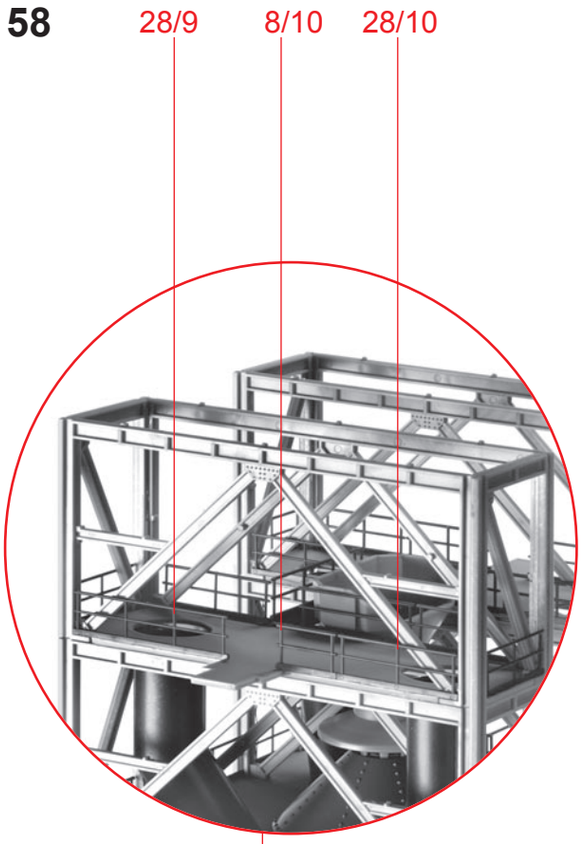

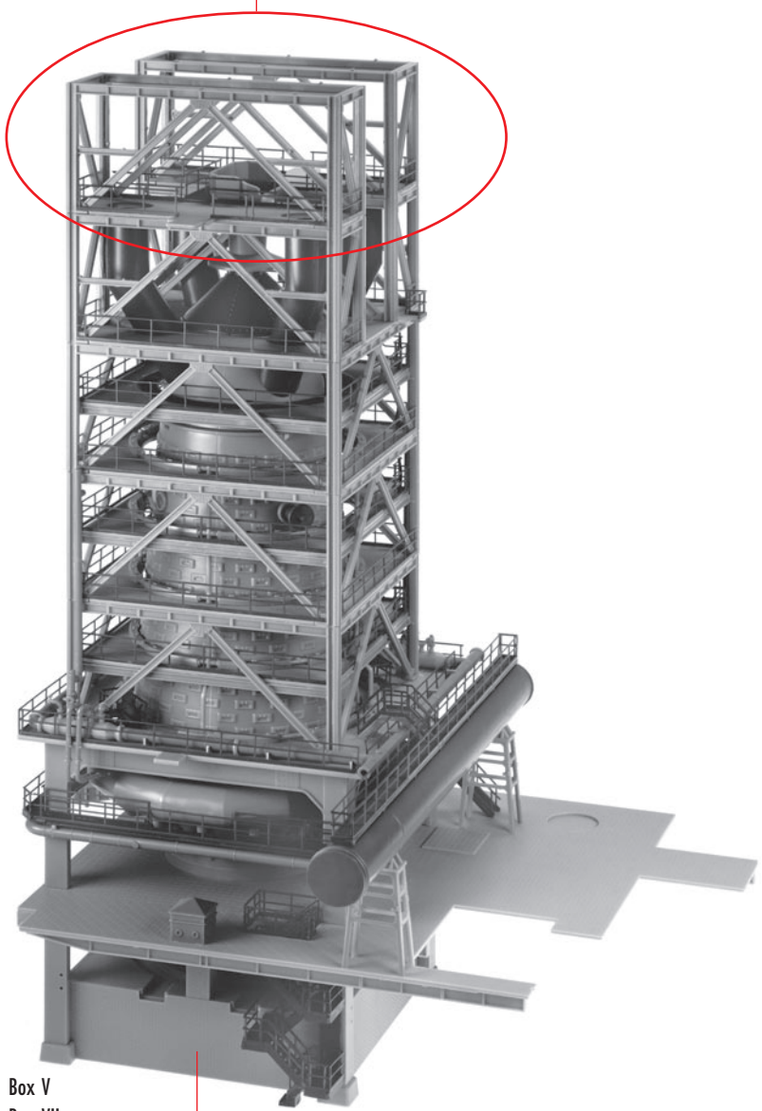

Box V
Box VII

a

z

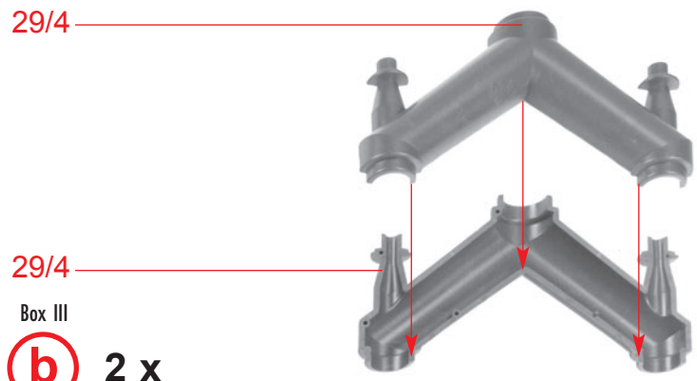

Box III

b 2 x

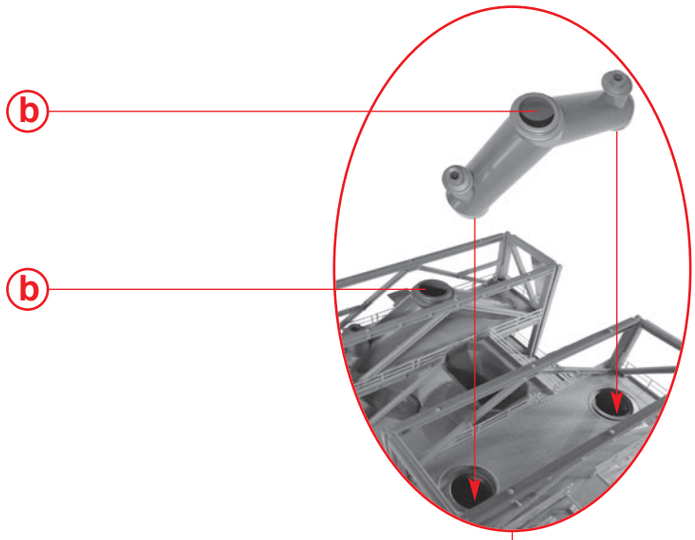

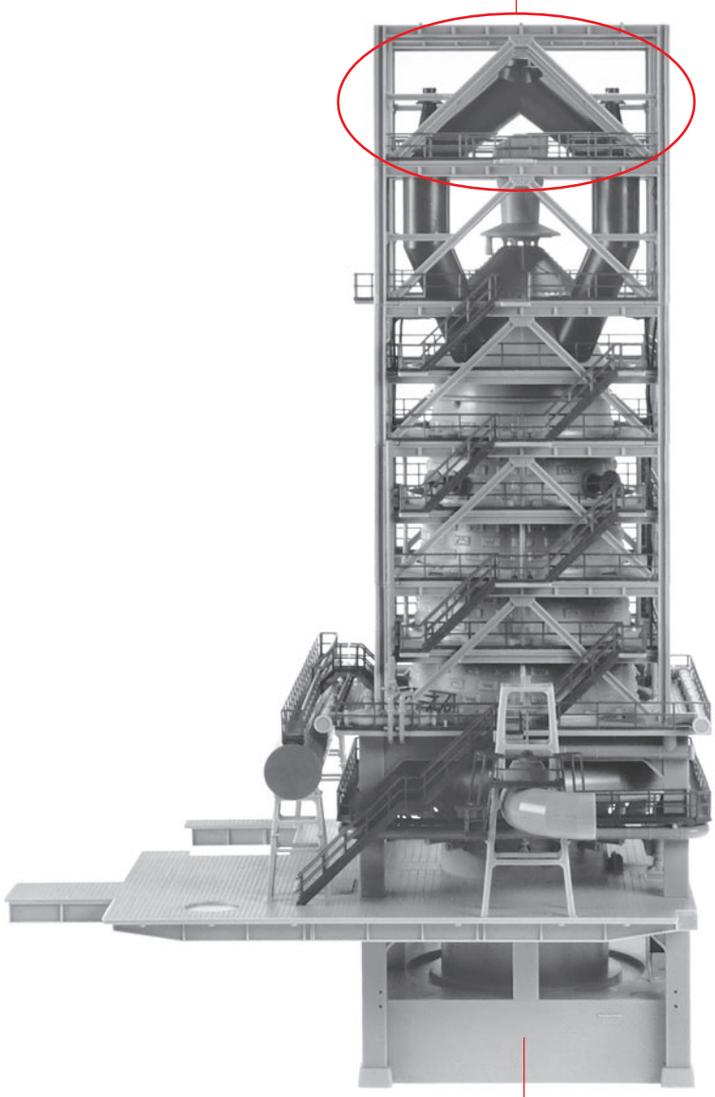

c

a

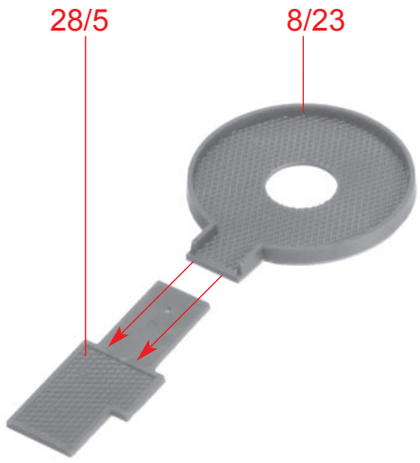

Box V
Box VII

d 4 x

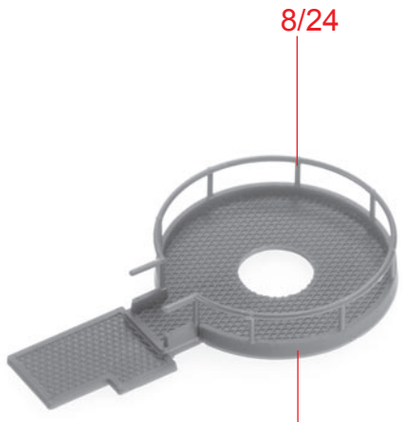

Box VII

e 4 x

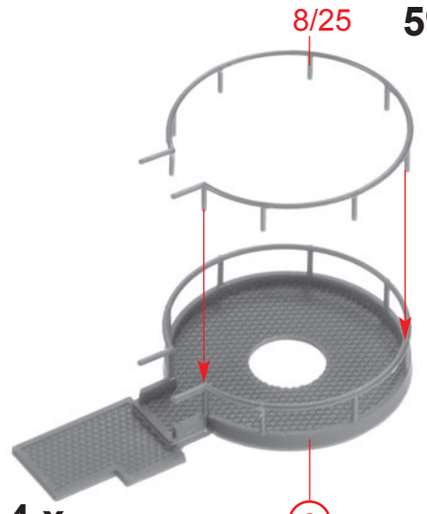

Box VII

f 4 x

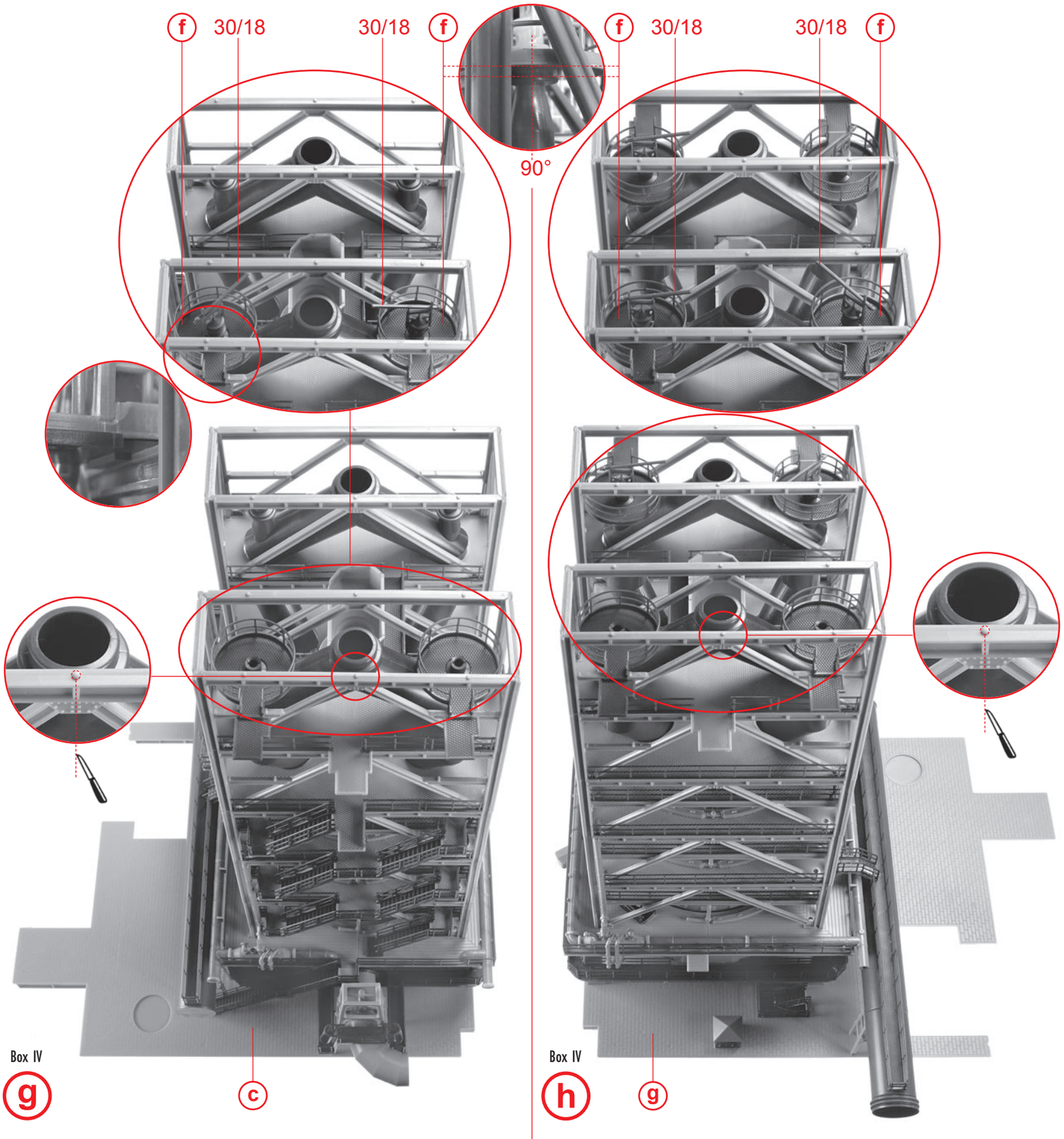

Box IV

g

Box IV

h

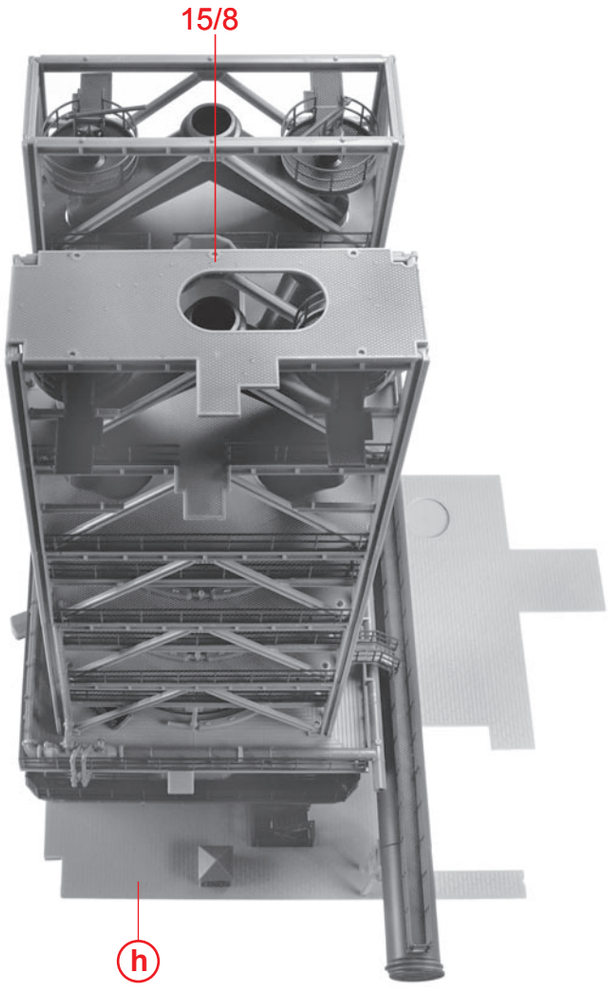

Box II

i

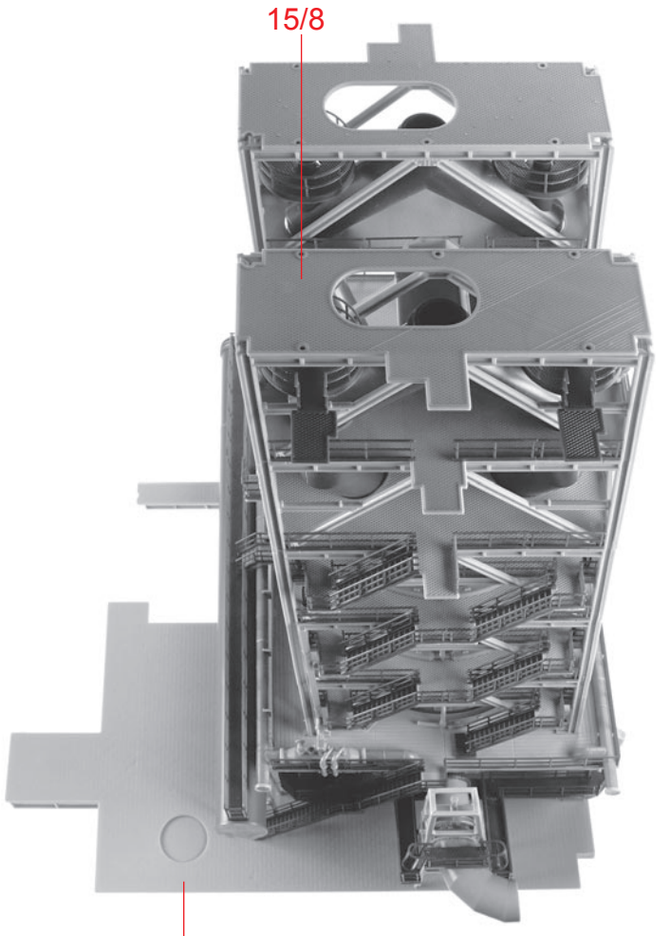

Box II

j

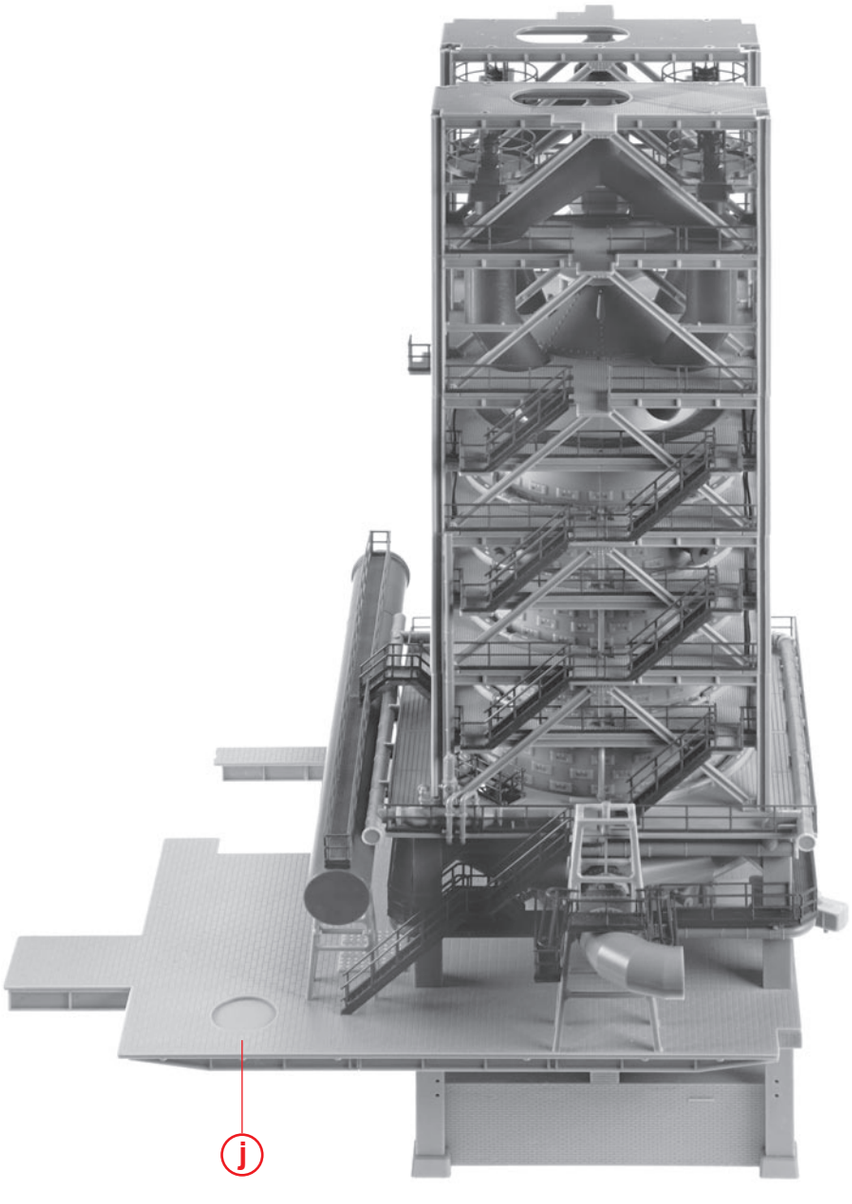

k

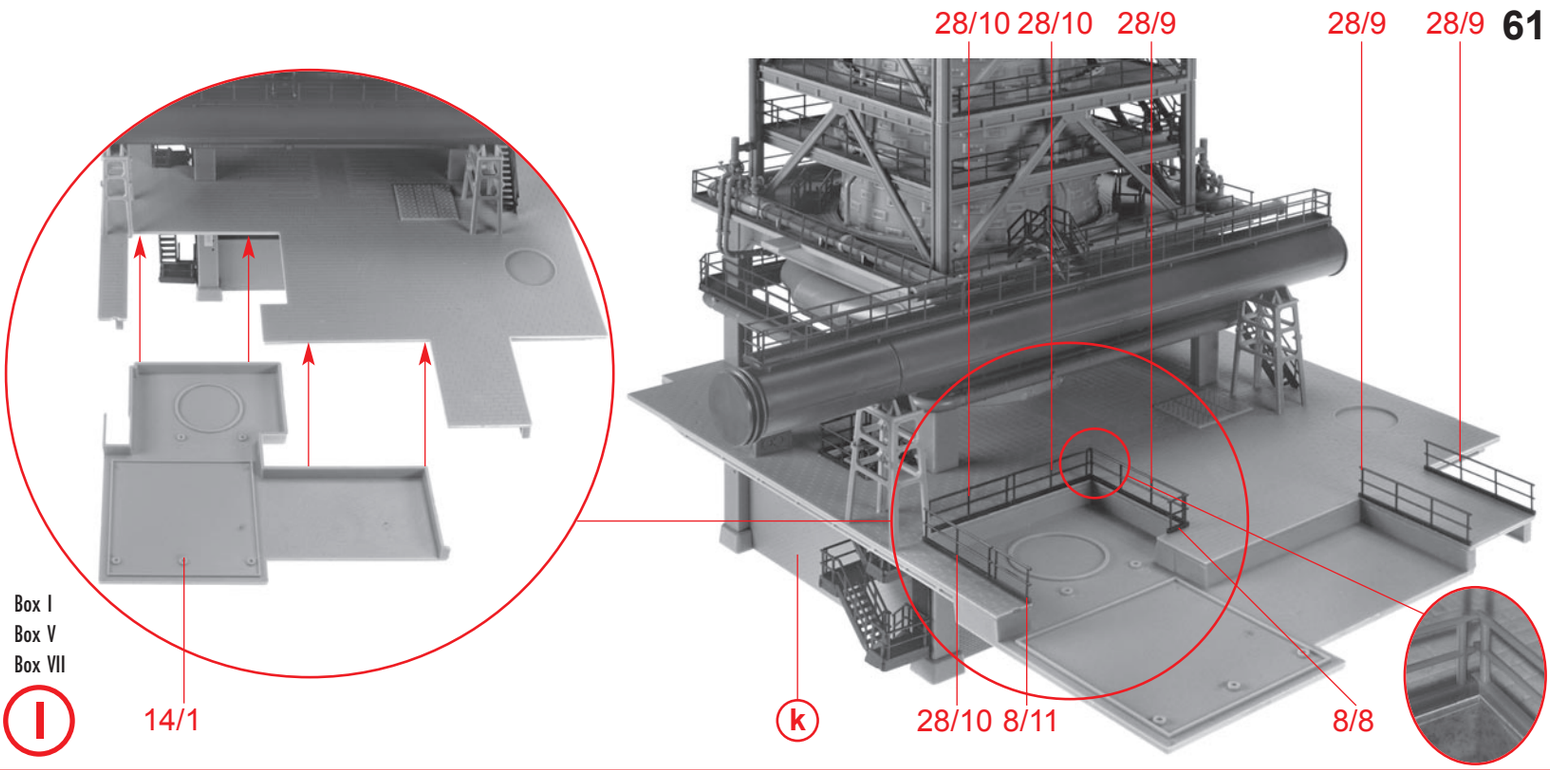
28/10
28/10
28/9
28/9
28/9
Box I
Box V
Box VII
l
14/1
k
28/10
8/11
8/8

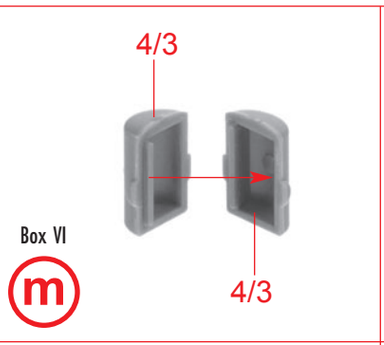
4/3
Box VI
m
4/3

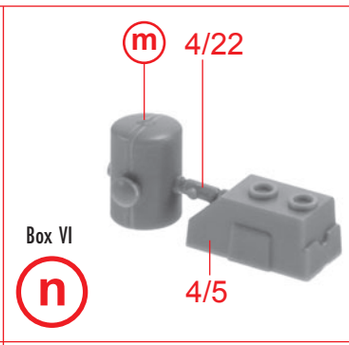
m
4/22
Box VI
n
4/5

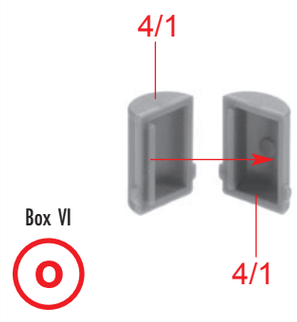
4/1
Box VI
o
4/1

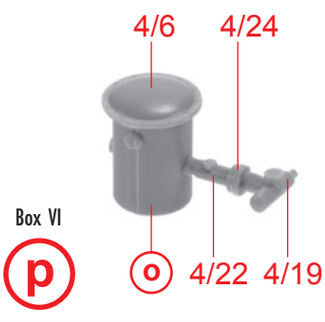
4/6
4/24
Box VI
p
o
4/22
4/19

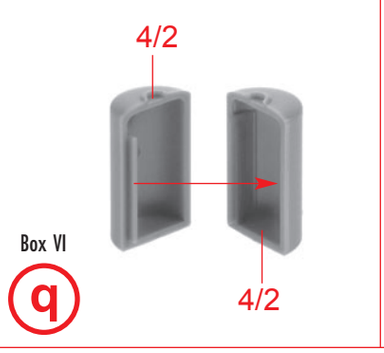
4/2
Box VI
q
4/2

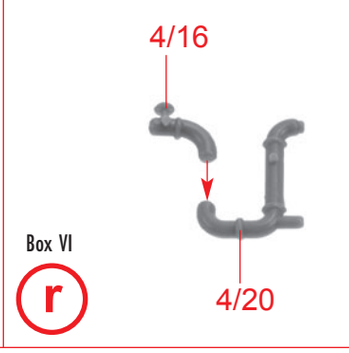
4/16
Box VI
r
4/20

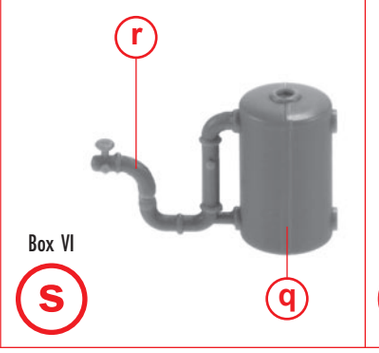
r
Box VI
s
q

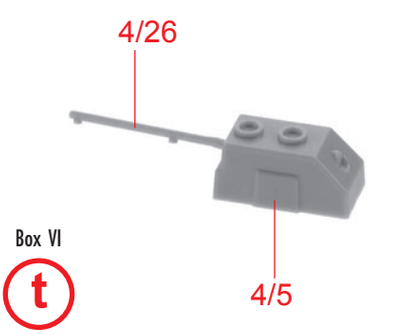
4/26
Box VI
t
4/5

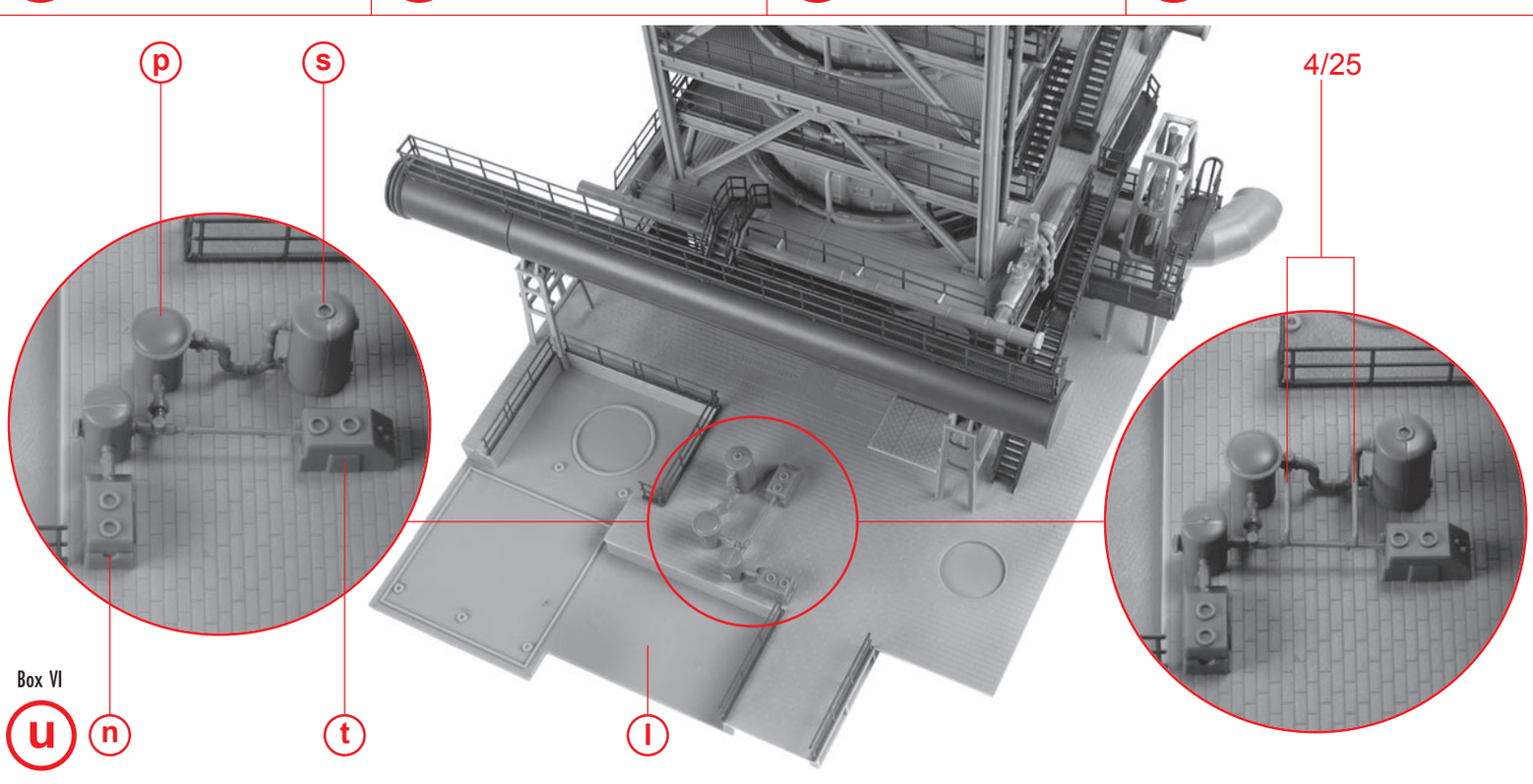
p
s
4/25
Box VI
u
n
t
l

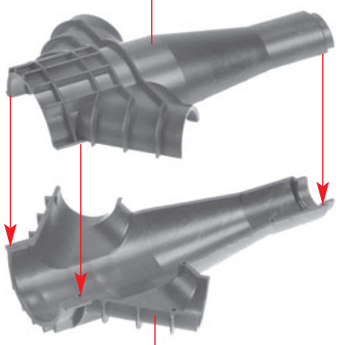

Box III
v

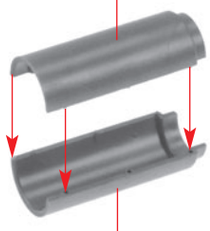

Box IV
w 2 x 30/4

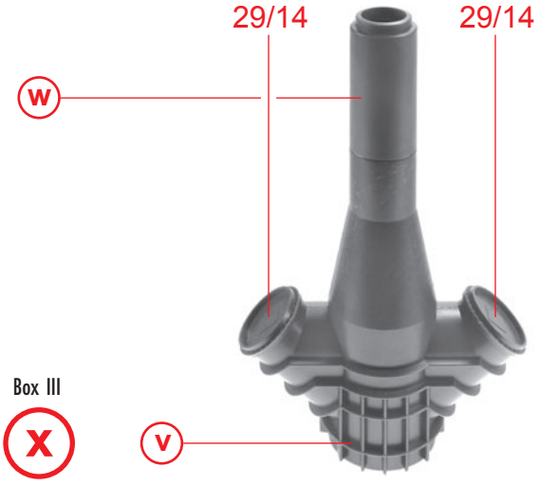

Box III
x

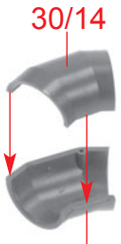

Box IV
y 30/14

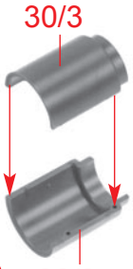

Box IV
z 30/3

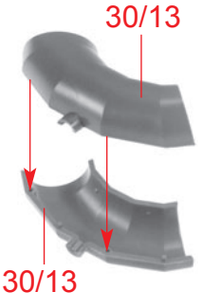

Box IV
A 30/13

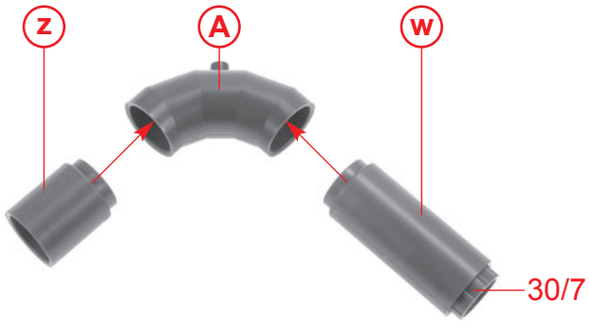

Box IV
B

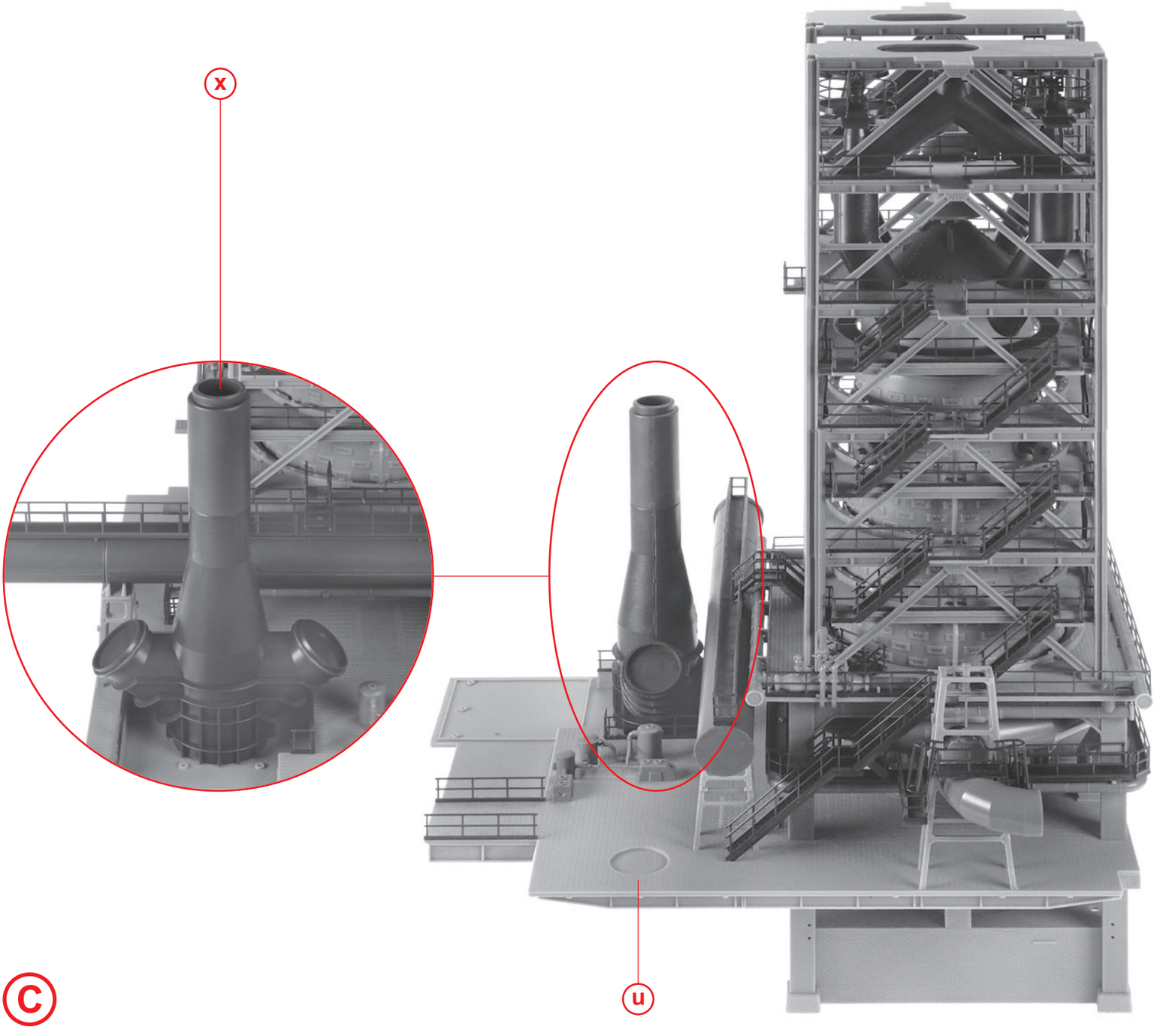

C

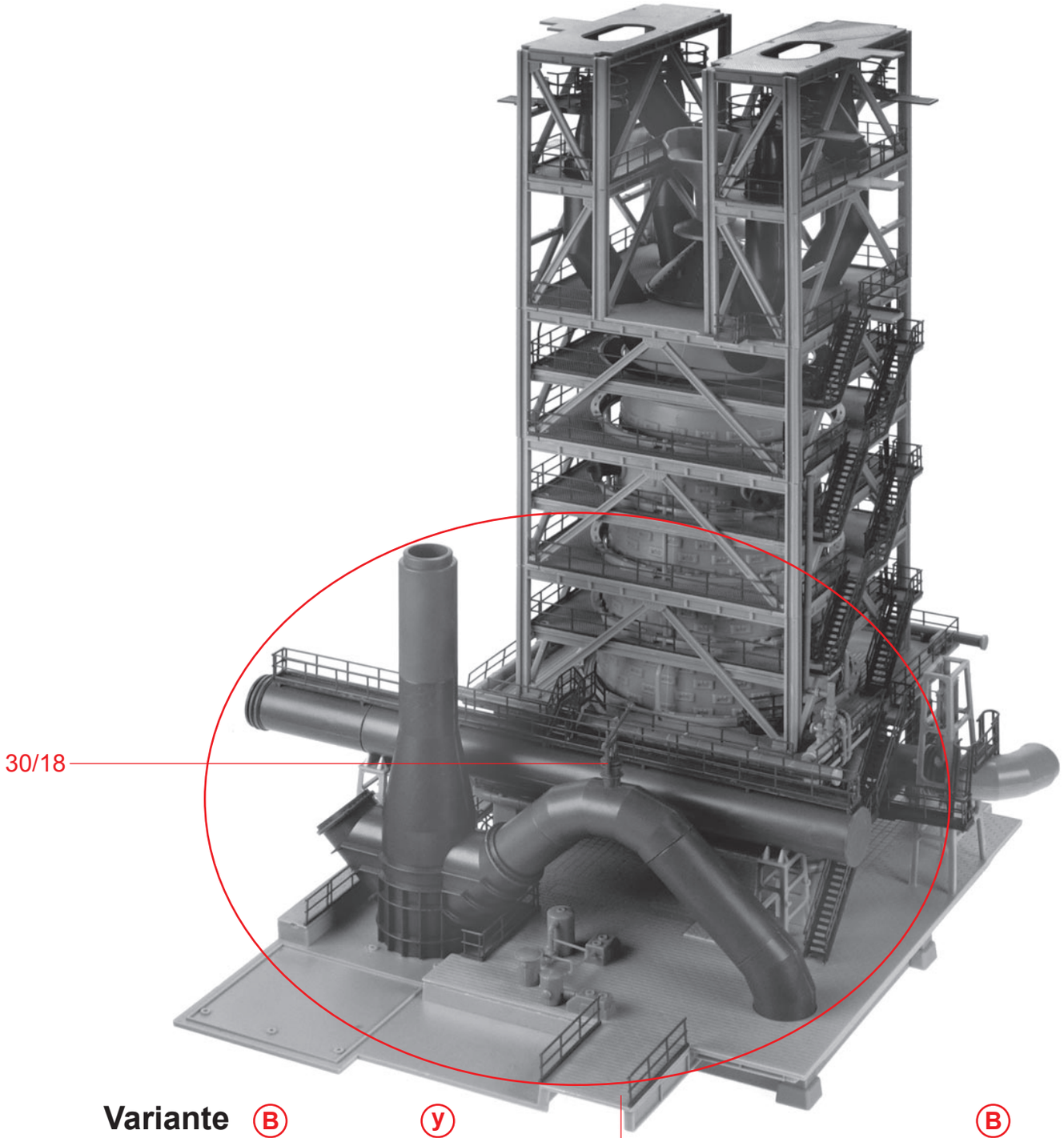

Variante

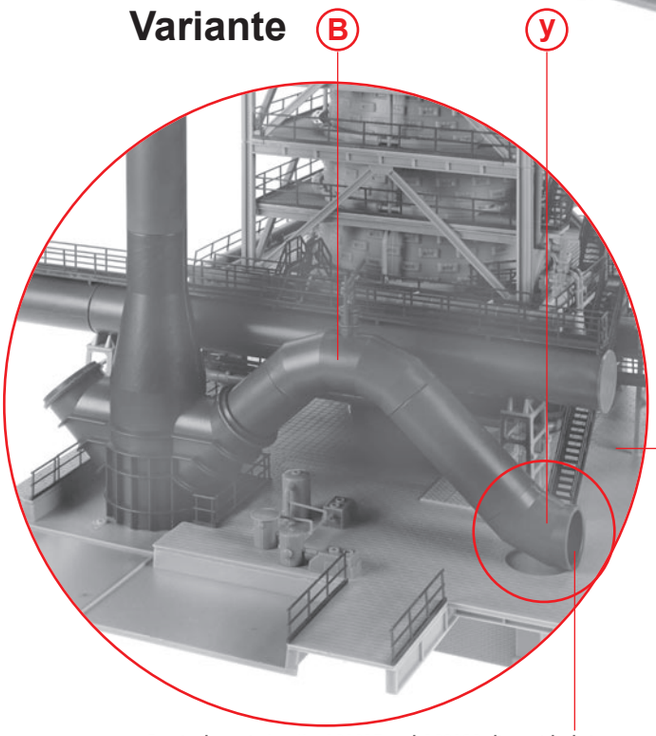

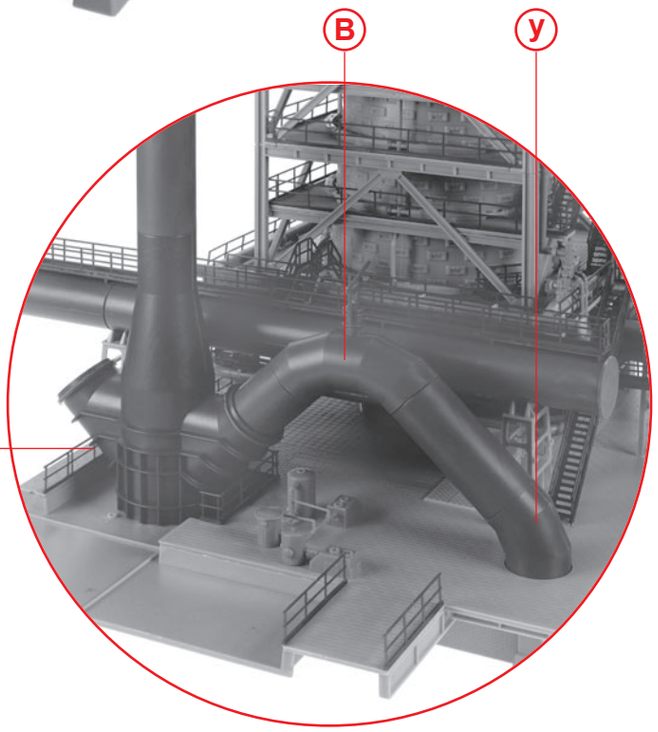

C

Box IV

D

Erweiterbar mit Art. Nr. 130017 und 180328, liegt nicht bei.
Can be extended with art. no. 130017 and 180328, not included.
Extensible avec l'art. No. 130017 et 180328, non inclus.
Kan worden uitgebreid met Art. Nr. 130017 een 180328, niet inbegrepen.

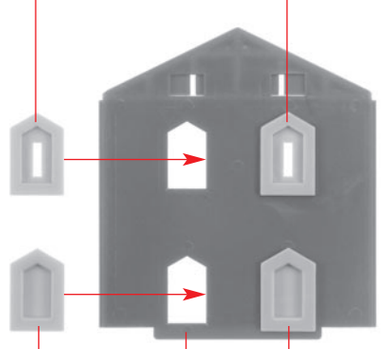

Box I
Box V

E 13/17 8/1 13/17

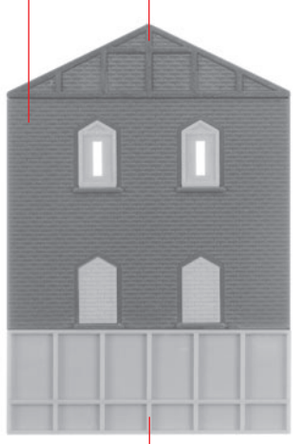

Box V

F 16/12

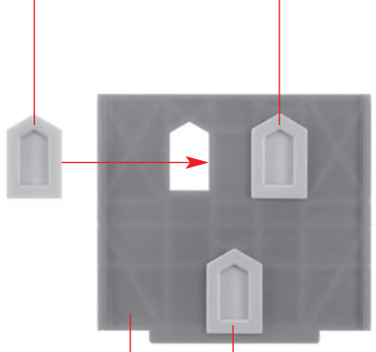

Box I
Box V

G 2 x 8/3 13/17

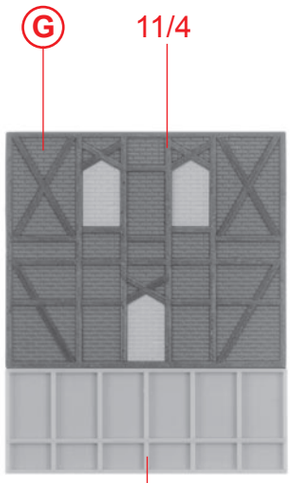

Box I
Box V

H 2 x 16/12

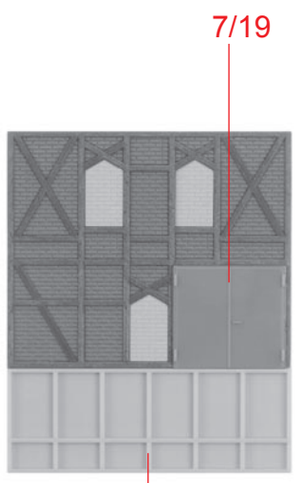

Box V

I H

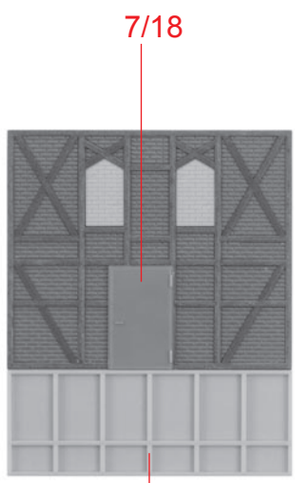

Box V

J H

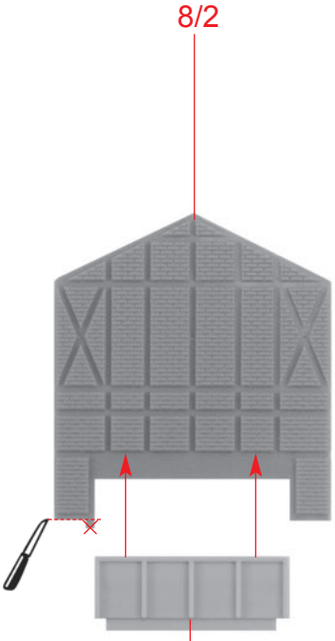

Box V

K 16/10

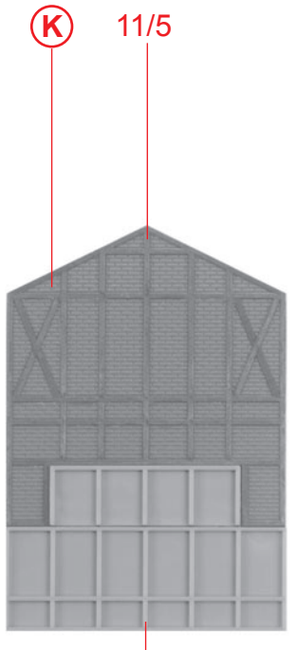

Box V

L 16/12

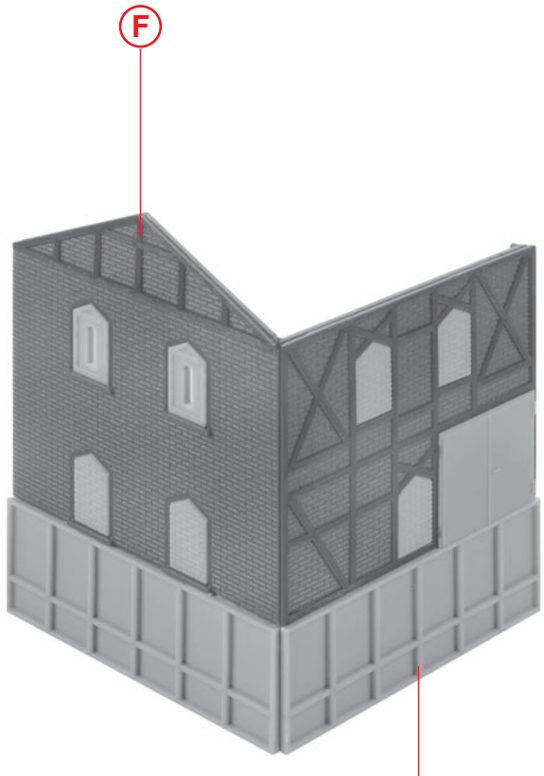

M

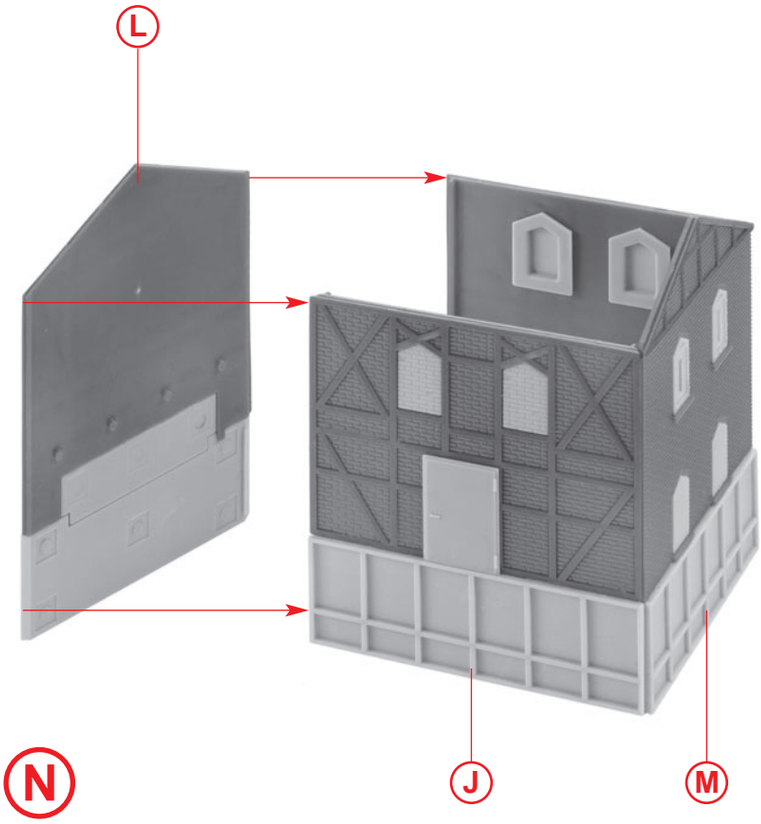

N



Box IX

O

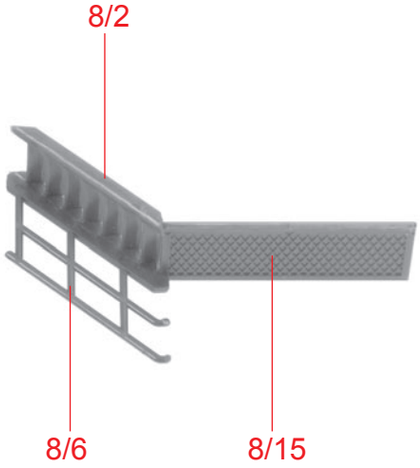

Box VII

P

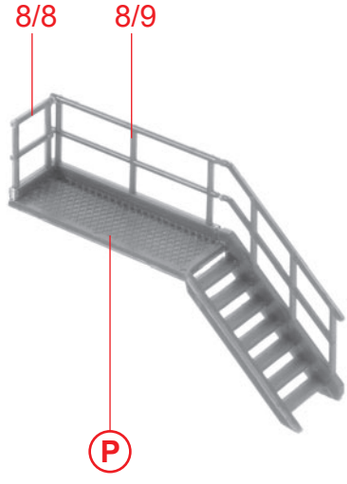

Box VII

Q

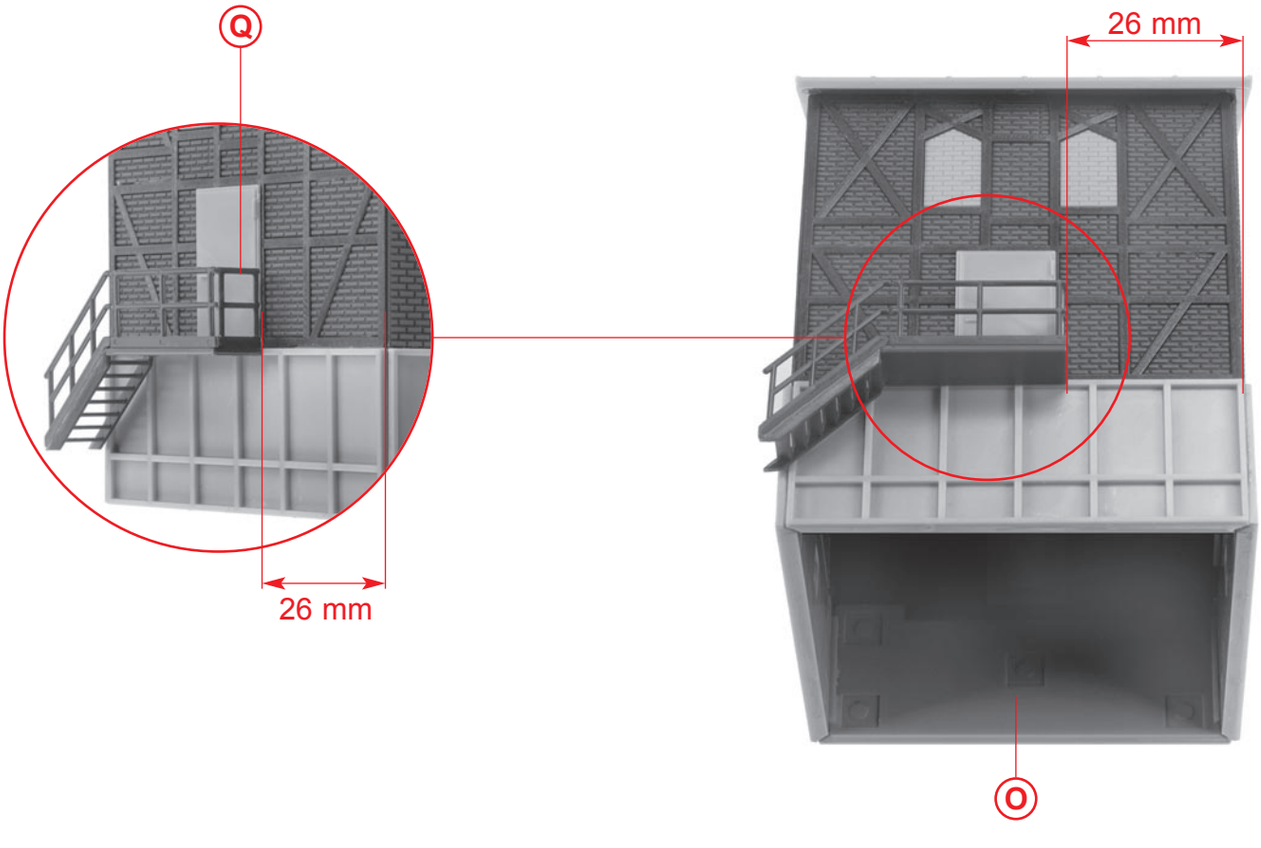

R

66

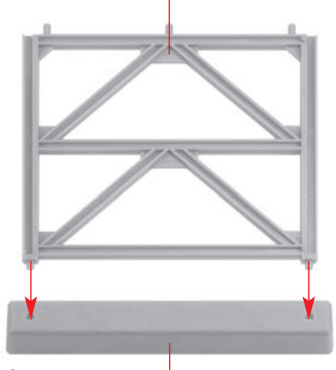

Box I
Box V

S 3 x 14/10

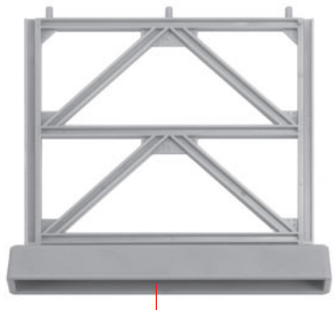

T S

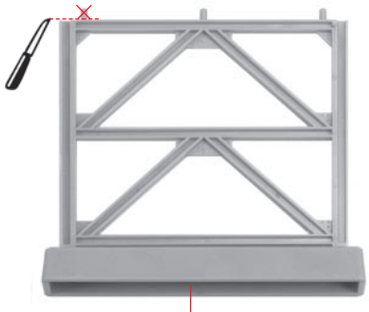

U S

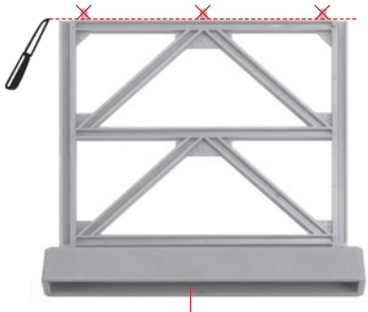

V S

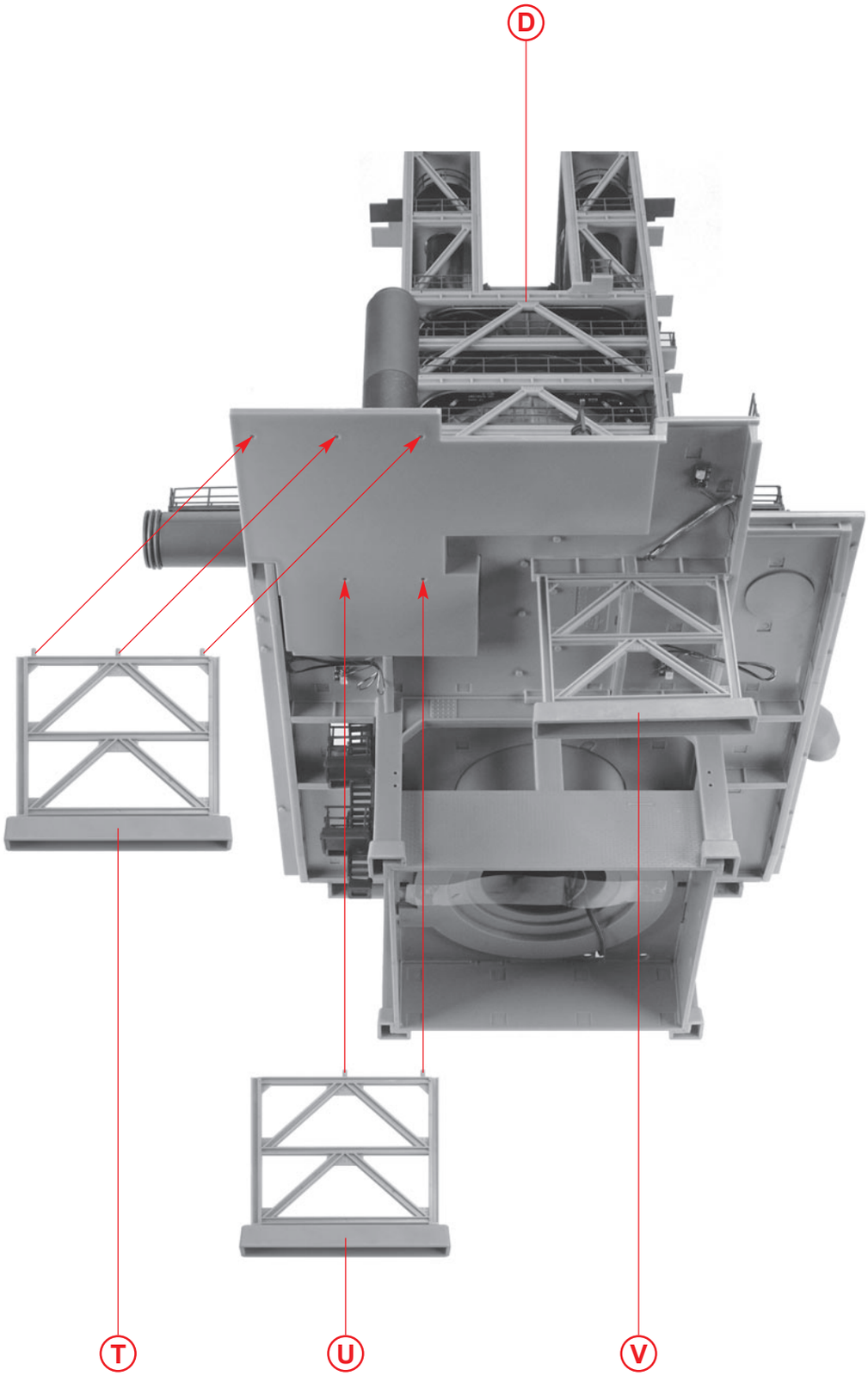

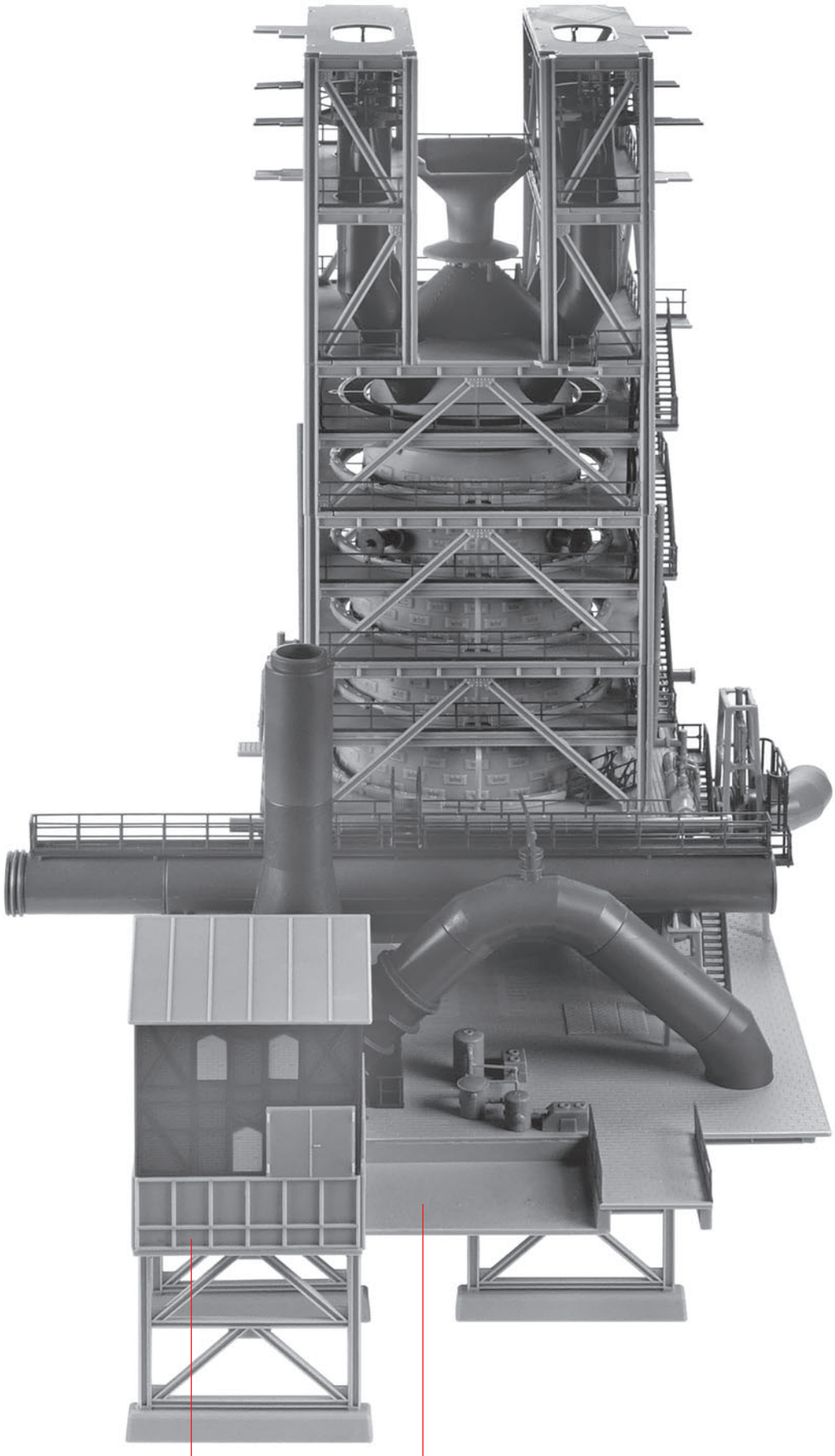

X R W

11/19



Box VI

Y

11/17



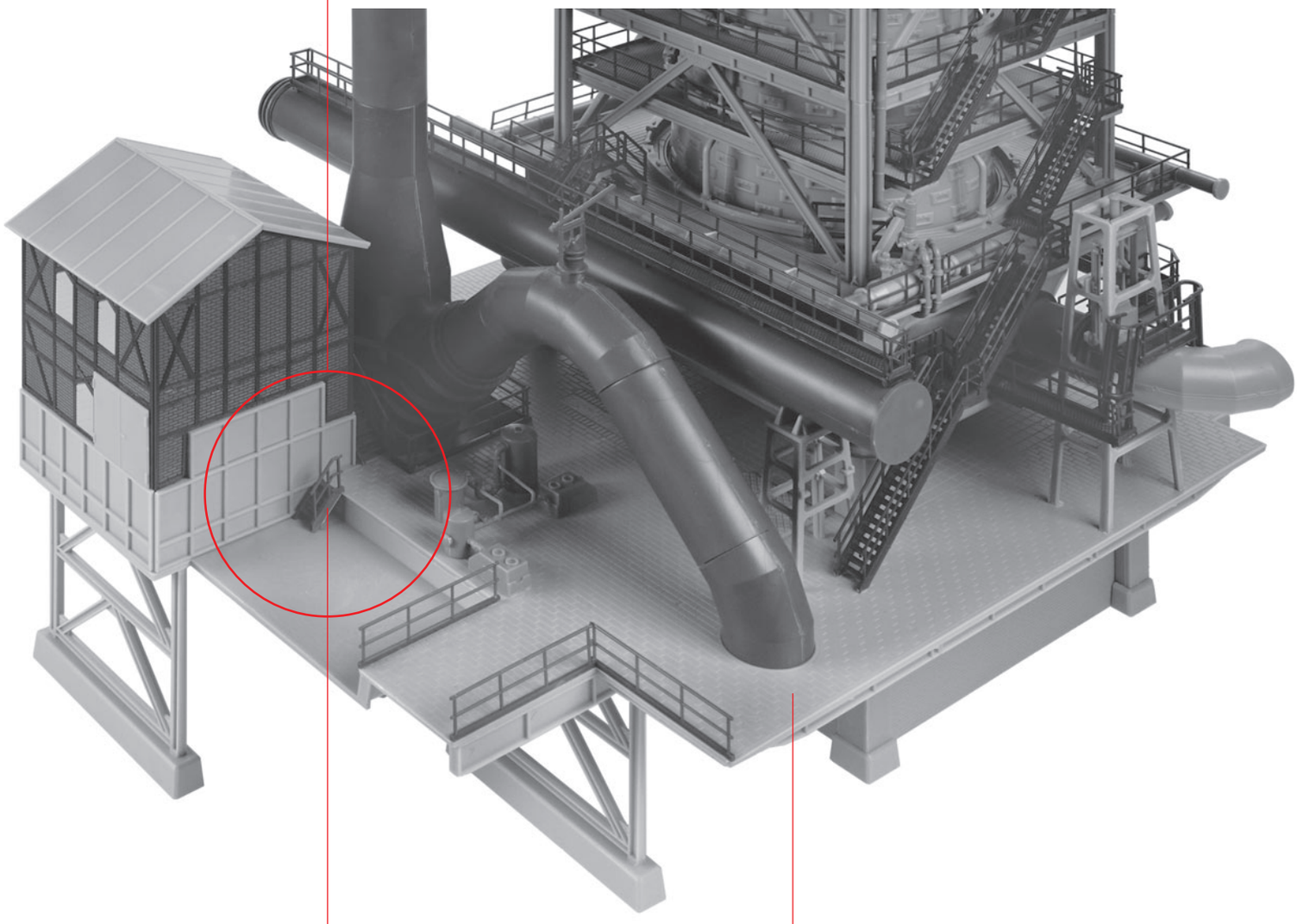

Z

Y

X

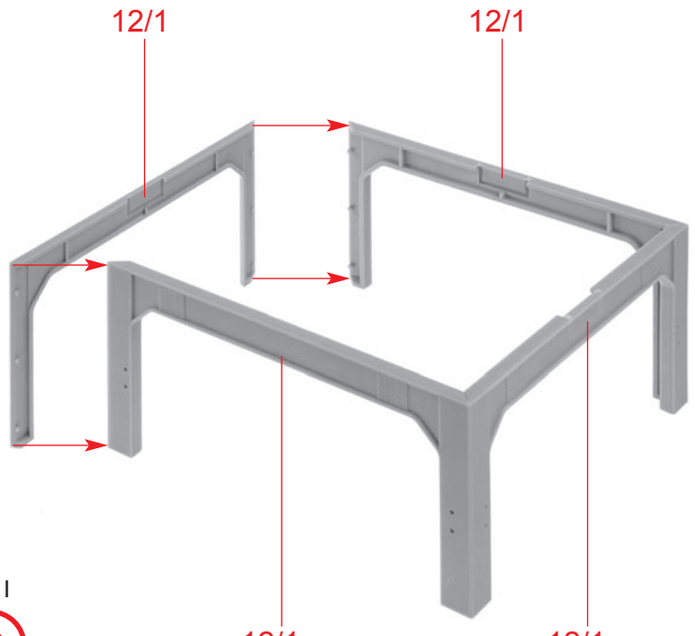

Box I

a

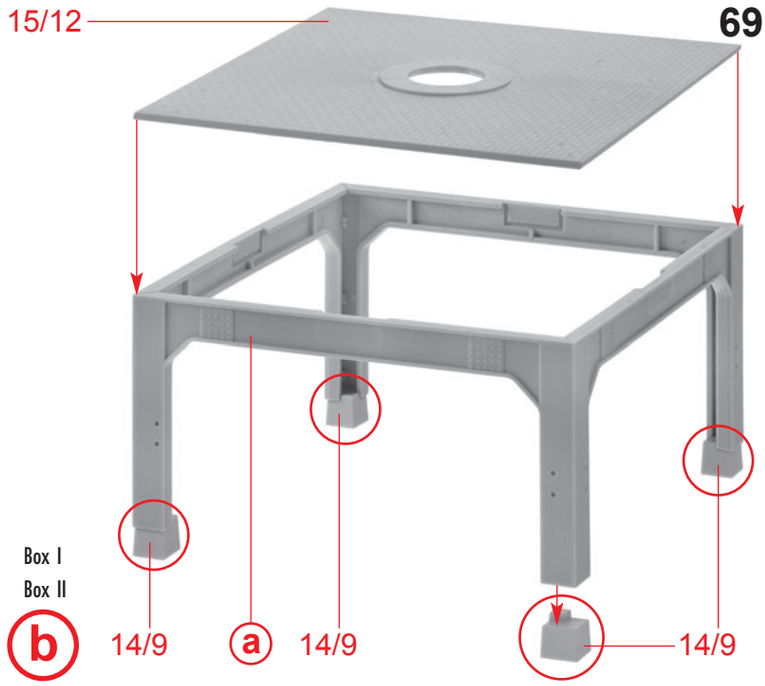

Box I
Box II

b

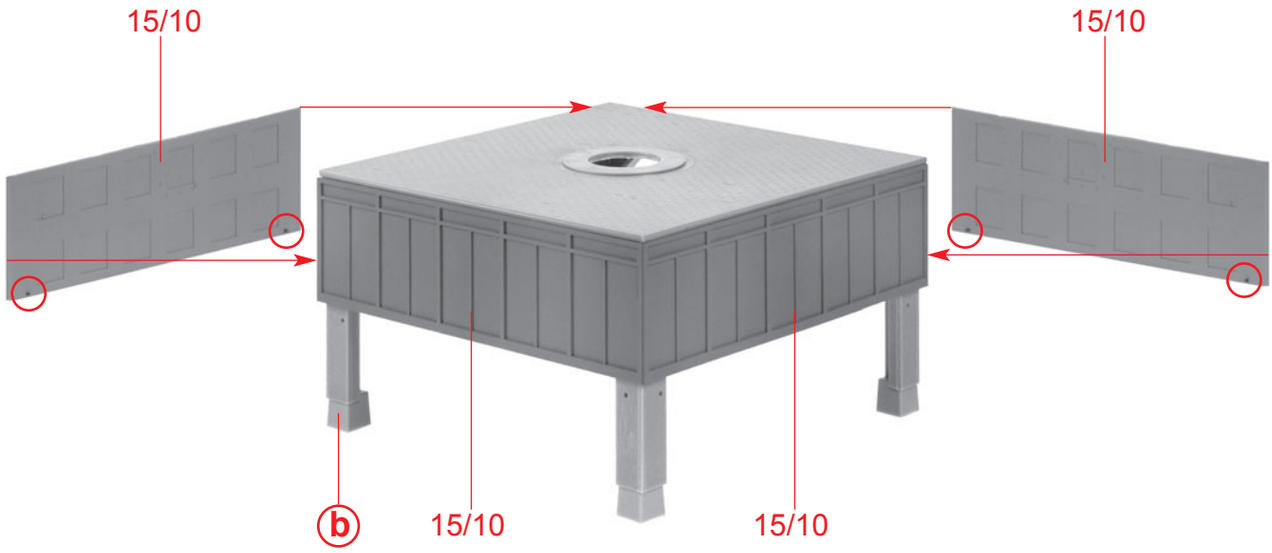

Box II

c

Box II

d 2 x

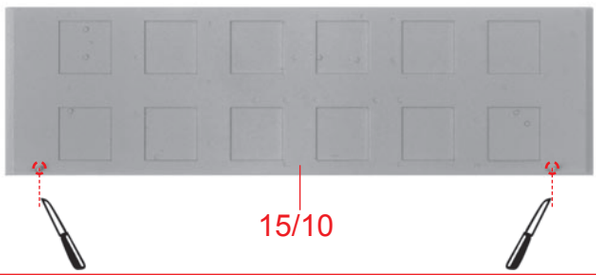

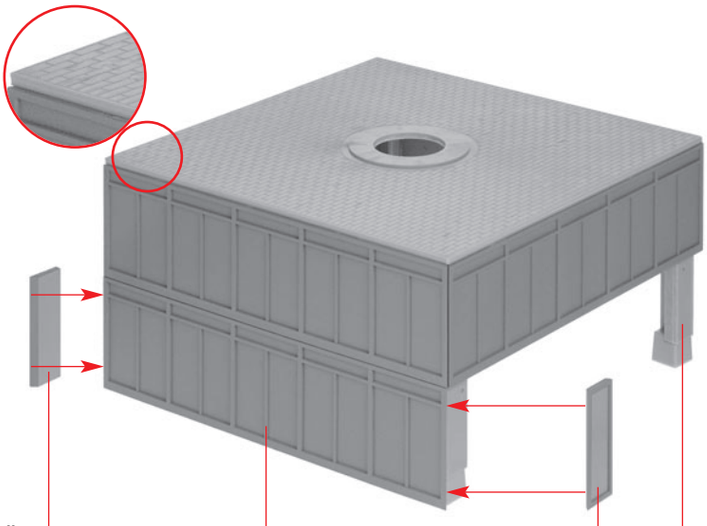

Box II

e

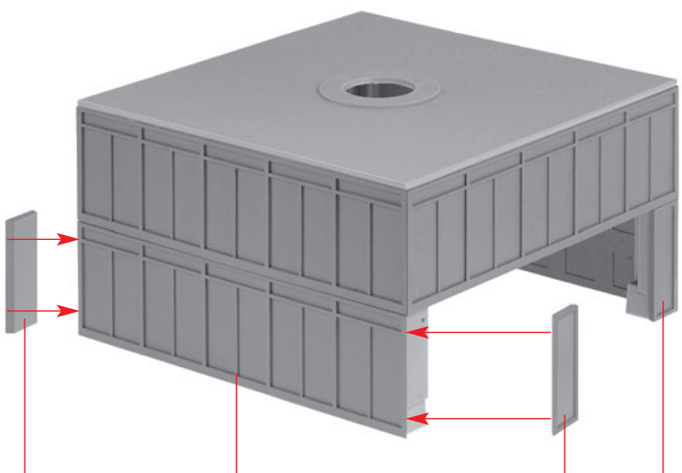

Box II

f

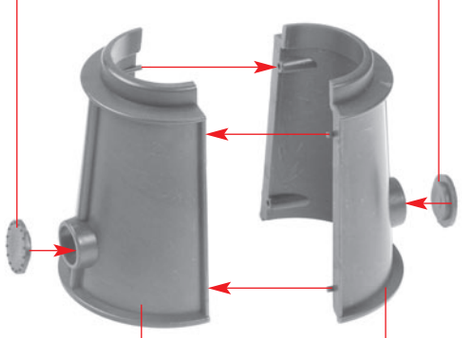

Box III

g

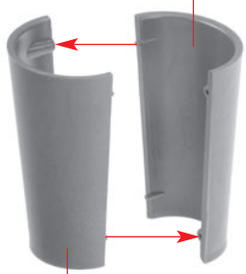

Box III

h **2 x**



Box IV

i

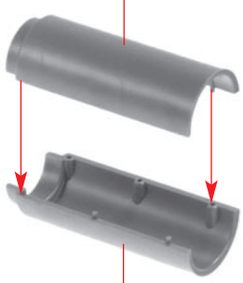

Box IV

j **2 x**

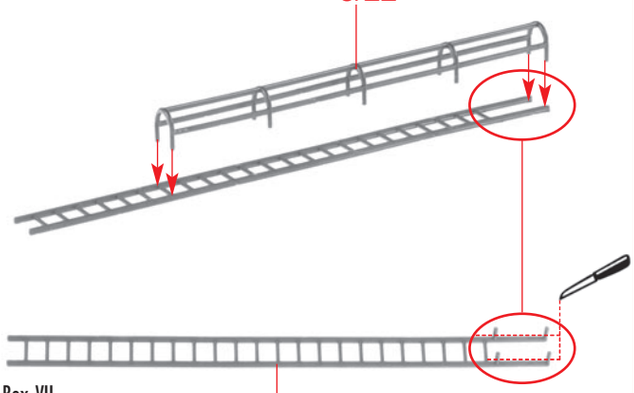

Box VII

k

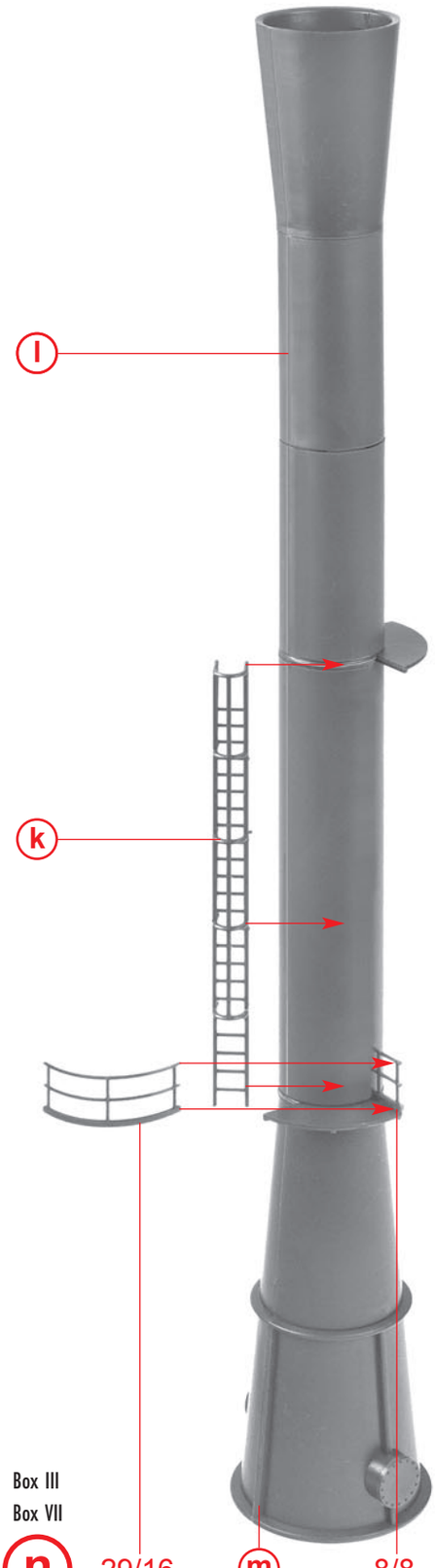

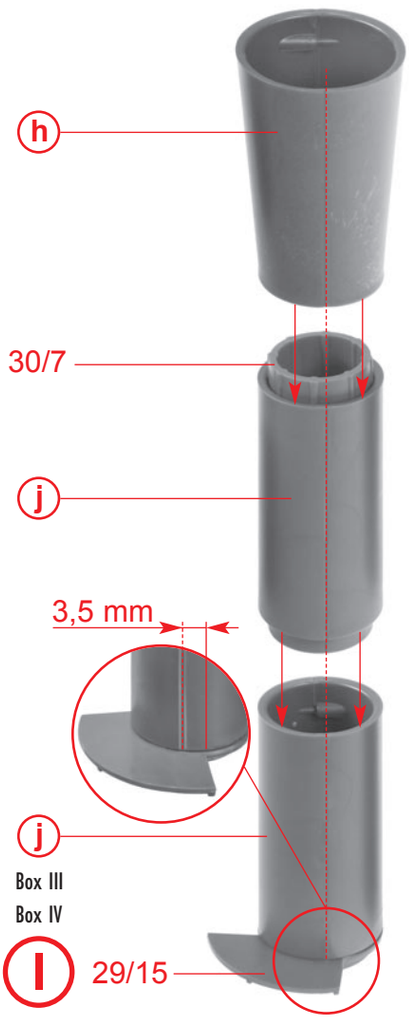

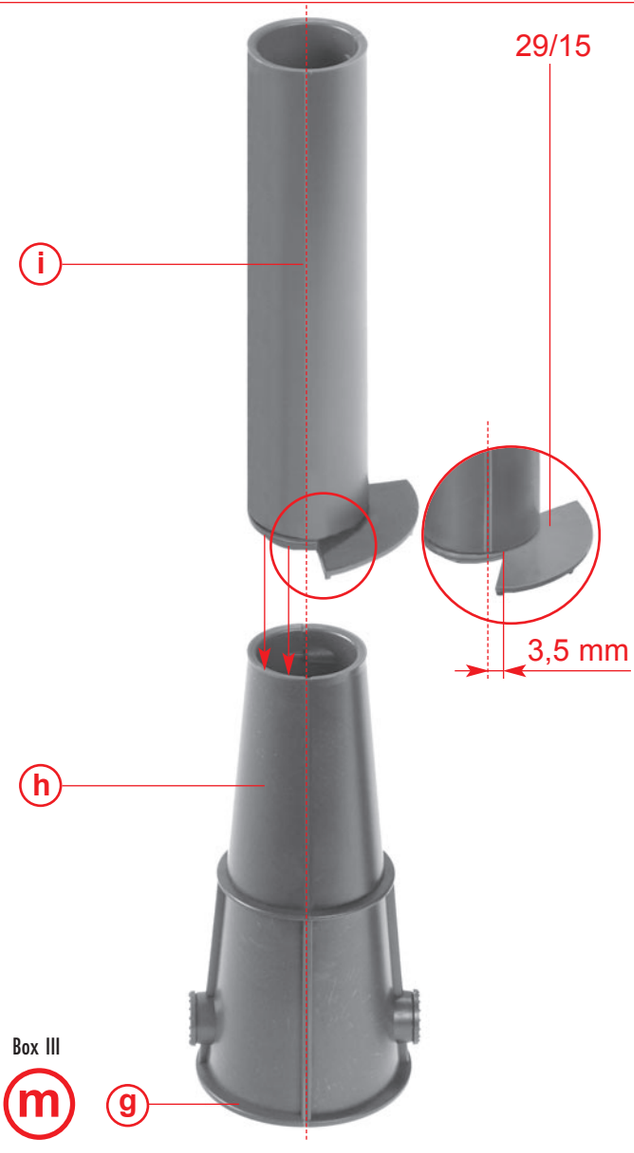

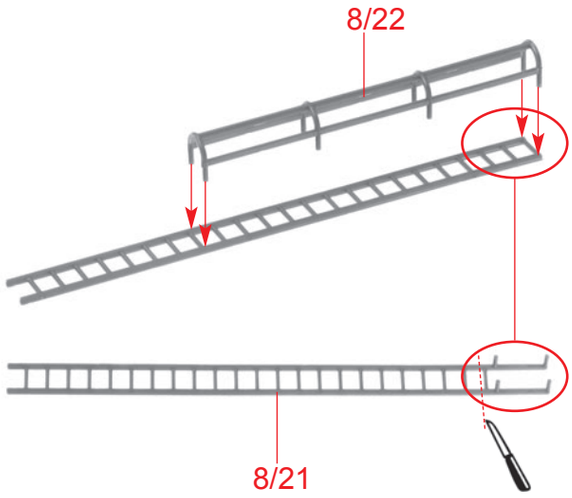

Box VII
o

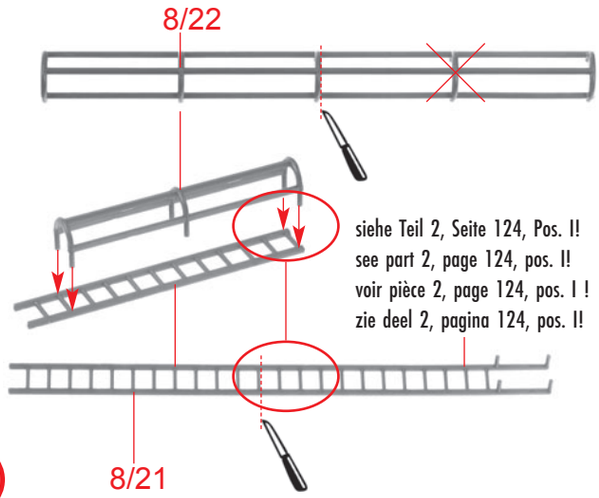

Box VII
p

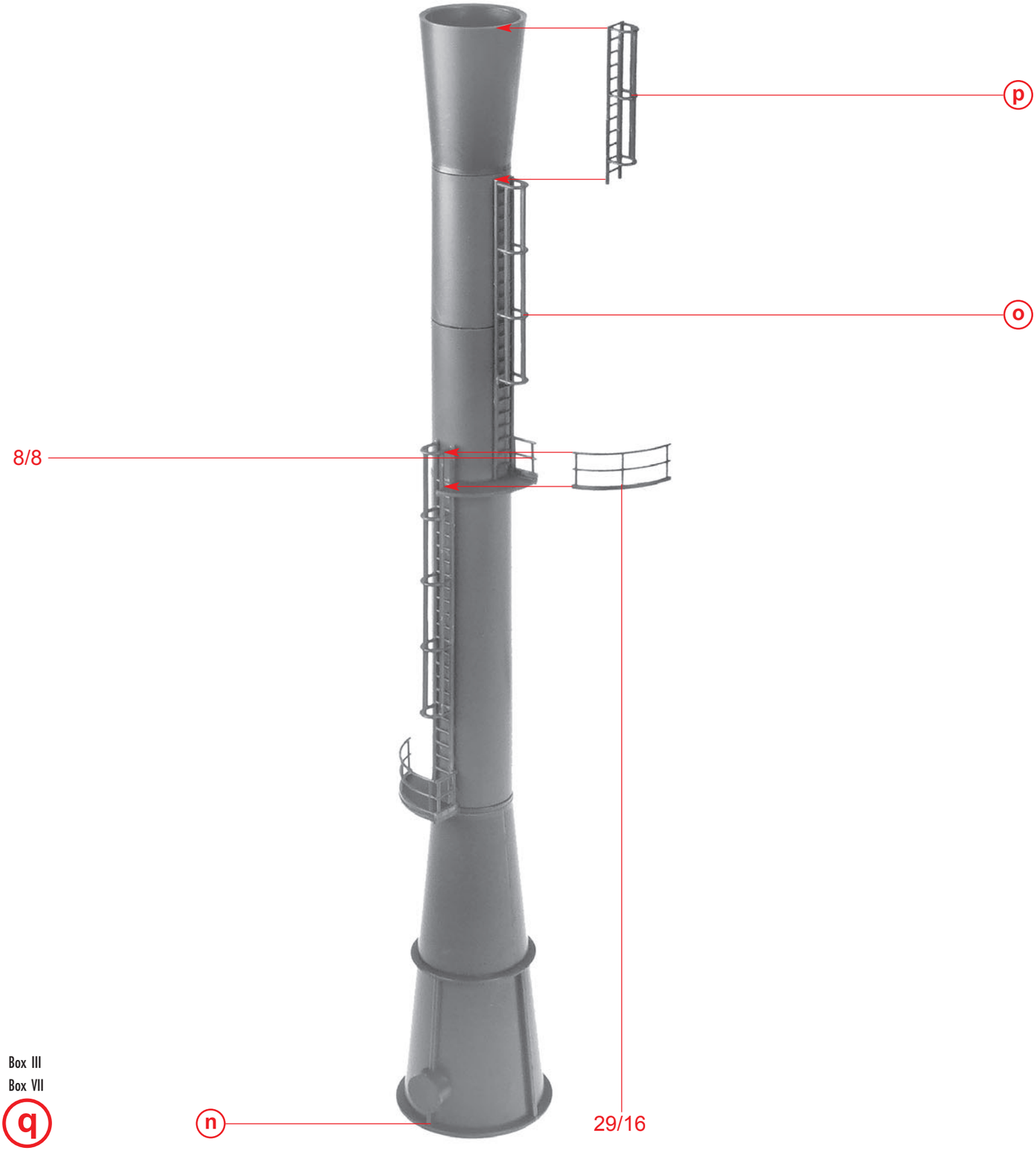

Box III
Box VII
q

72

Box VI

r 2 x

3/1

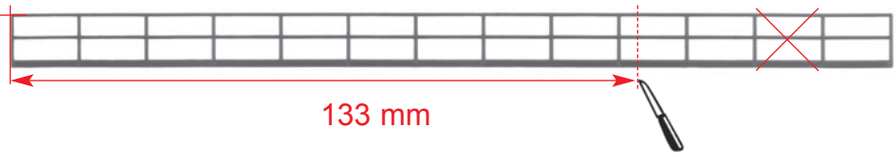

3/2

Box VI

s



Box VII

t

8/21

8/22

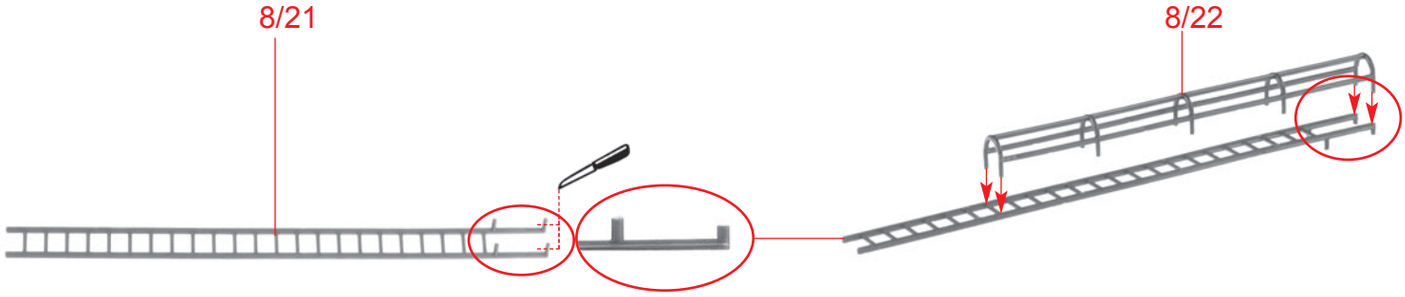

26/18

q

r

t

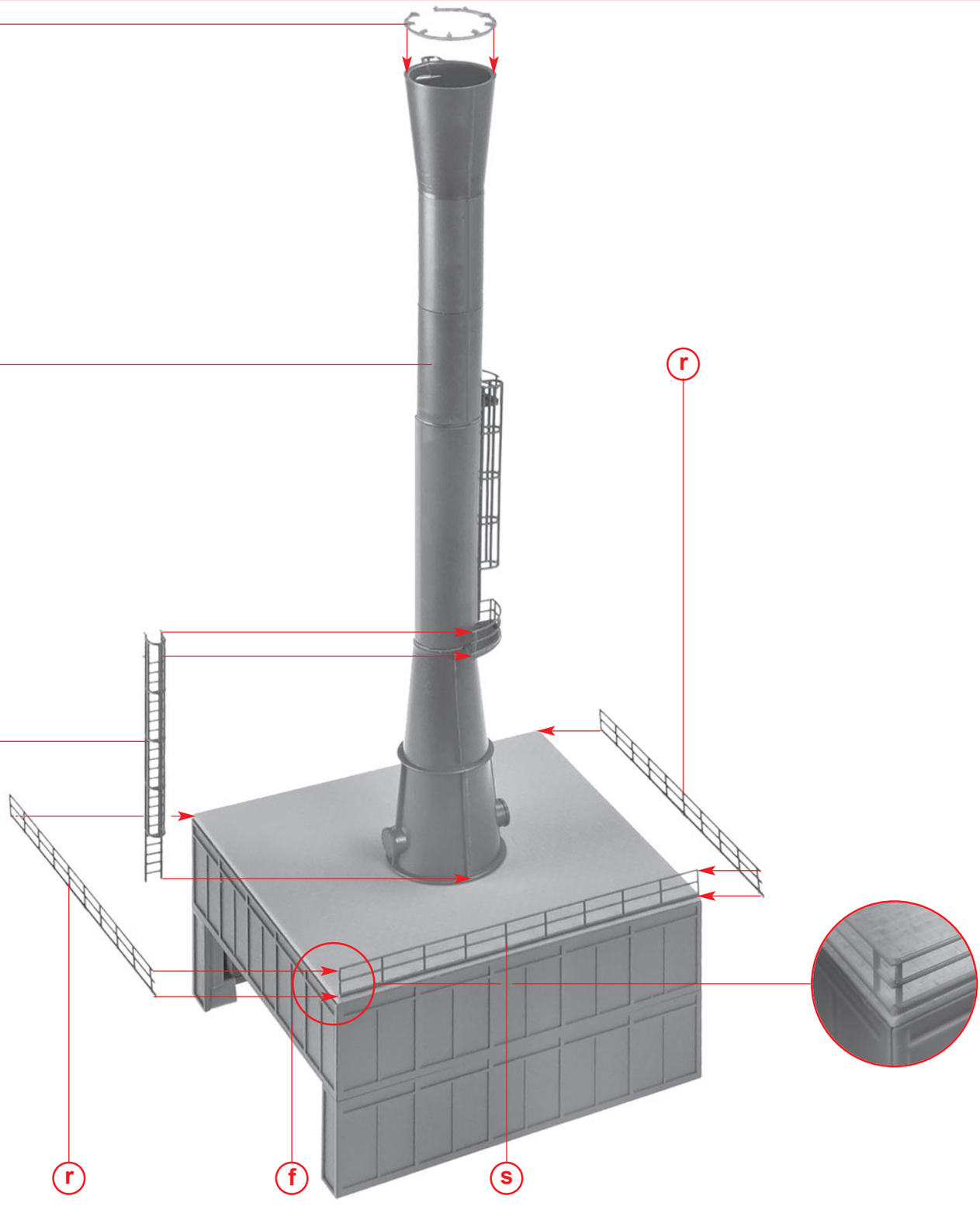

Box IX

u

r

f

s